1 1/2 "diameter roestvrijstalen verstelbare glazen afstandhouder voor 1/2" glas voor frameloze glazen balkonleuningen.

Kenmerken van verstelbare glazen afstandhouder -

Diameter	1 1/2 "(38,1 mm)
Lengte	1 1/4 "; 1 1/2"; 2 ", of aangepaste vereiste formaten
Maat stokschroef	M12 * 63 mm / 83 mm / 90 mm / 102 mm / 127 mm, met binnenzeskant
Stokschroevendraaier	beschikbaar
Moersleutel	beschikbaar
Materiaal	RVS 304/316
Af hebben	machinaal bewerkte afwerking;mat zwart
MOQ	1 stuk

詩情畫意
CALENDAR 2021

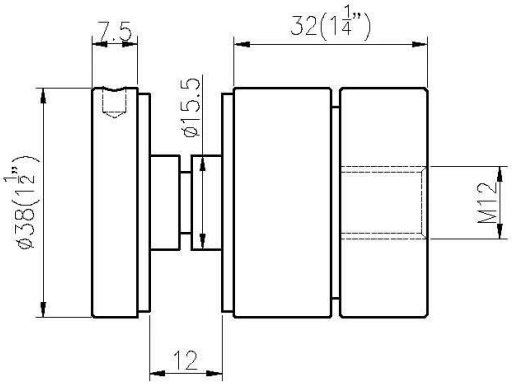
7.5
32(1 1/4")
ø15.5
ø38(1 1/2")
M12
12

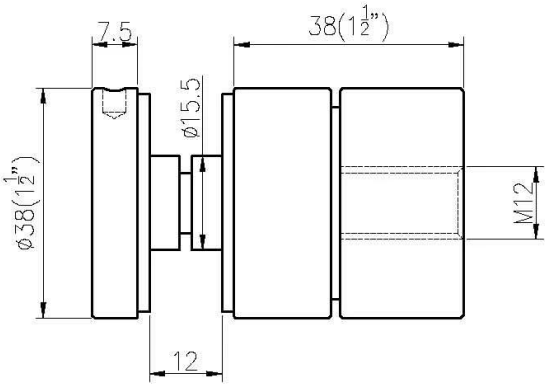
7.5
38(1 1/2")
ø15.5
ø38(1 1/2")
M12
12

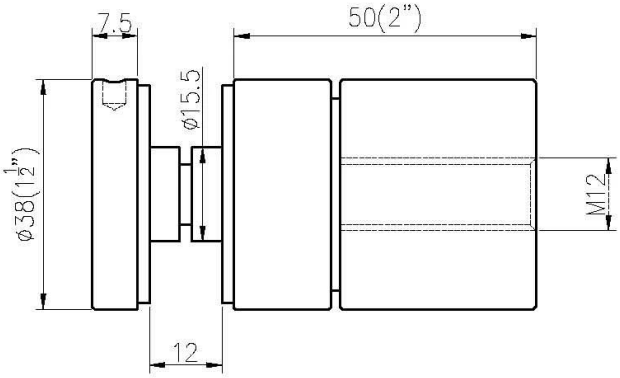
7.5
50(2")
ø15.5
ø38(1 1/2")
M12
12

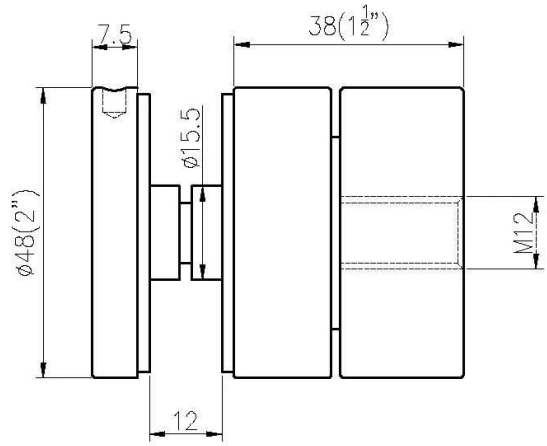
7.5
38(1 1/2")
ø15.5
ø48(2")
M12
12

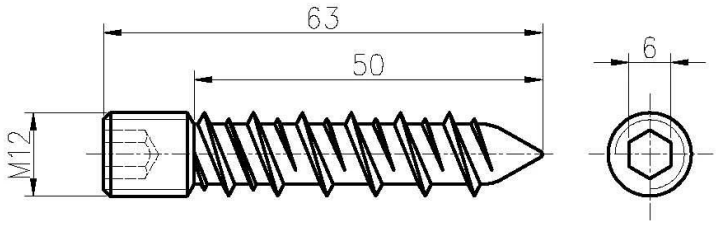
63
50
6
M12

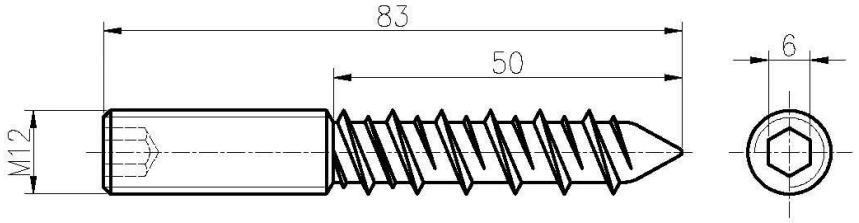
83
50
6
M12

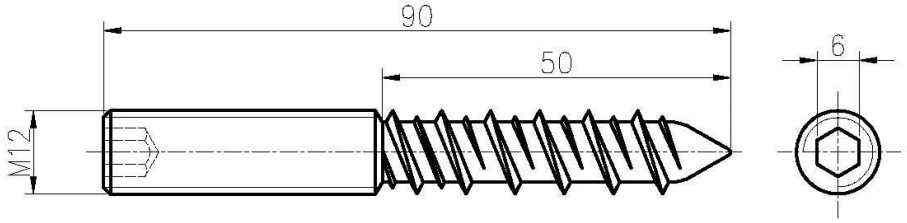
90
50
6
M12

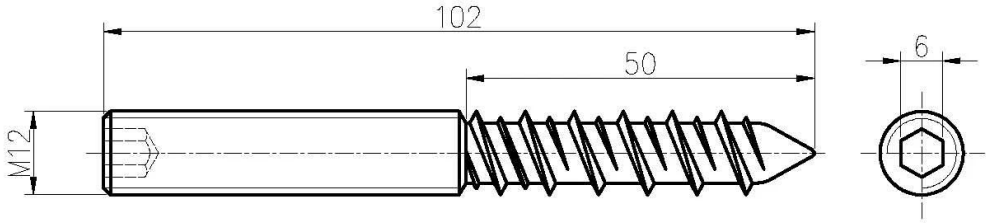
102
50
6
M12

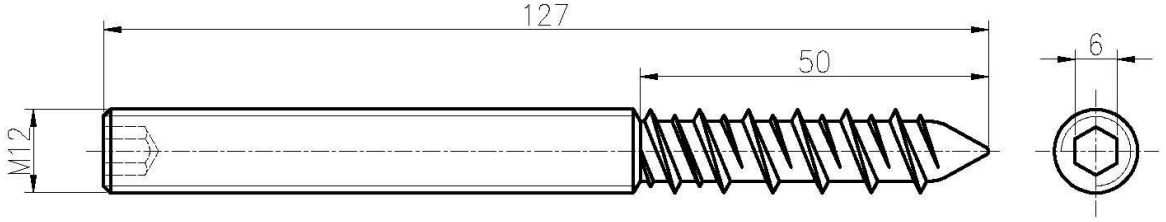
127
50
6
M12

M.24X24X16CM
M.24X24X16CM
M.24X24X16CM
M 24.5X24.5X21.5CM

www.chinabalustrade.com