Aluminium Balustrade Handrail Post, Aluminiumprofiel voor glazen railing

Productomschrijving

Product Mame	Aluminium reling leuning post
Materiaal	Aluminium 6063 T5
Af hebben	Poedercoating (zwart,wit,grijs of klantens kleur)
Maximale glasdikte	12mm
Sqaure Dimensie	50x50mm,3mm dik
Round Dimension	Diameter 50mm,3mm dik
Standrad Hoogte	1265mm of klanten ' hoogten
Installatie	Oppervlakmontage of kernboormontage
Sterktestrapport	Ja
Klaar om te installeren	Ja
Glas naar Floor Gap	50mm
Einde Cap tot Gdeerntje Distance	10mm
uitverkocht als een uitrusting	basisplast & deksel, top einddop, 50mm lengte gelast aluminium inzetstuk aan de onderkant, plastic zitting voor glas om op te zitten, plastic kanaal
types	1) half post 2) one way end post 3) 2-weg 180 graden 4) 2 weg 90 graden 5) 2 weg 135 graden
Appliaction	zwembad hek,balkon glazen railing,aluminium dekrailing,trap koffer
Monster	Beschikbaar om te controleren kwaliteit voor bestelling
Fabrieksinspectie	Beschikbaar

Aluminium HAndrail Post Destails

1) Ronde aluminium leuningen

2) Vierkante aluminium leuningen

3) Aluminium leuningenpalen tekenen

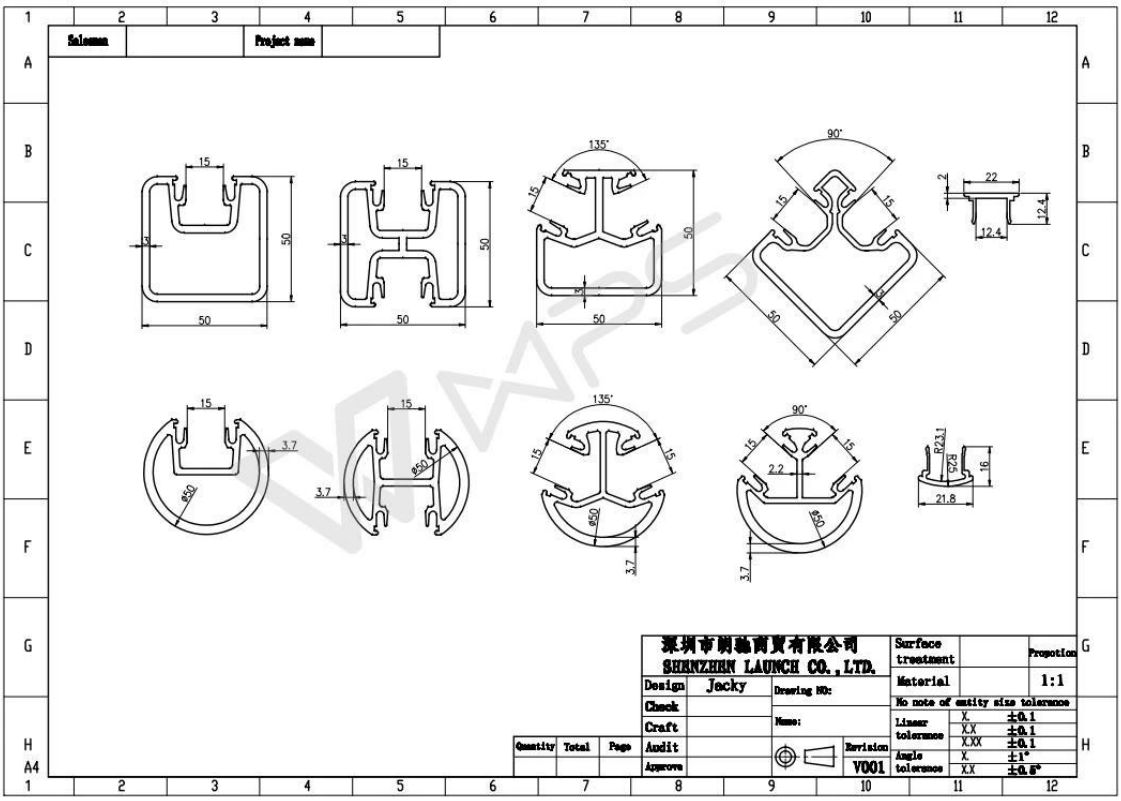

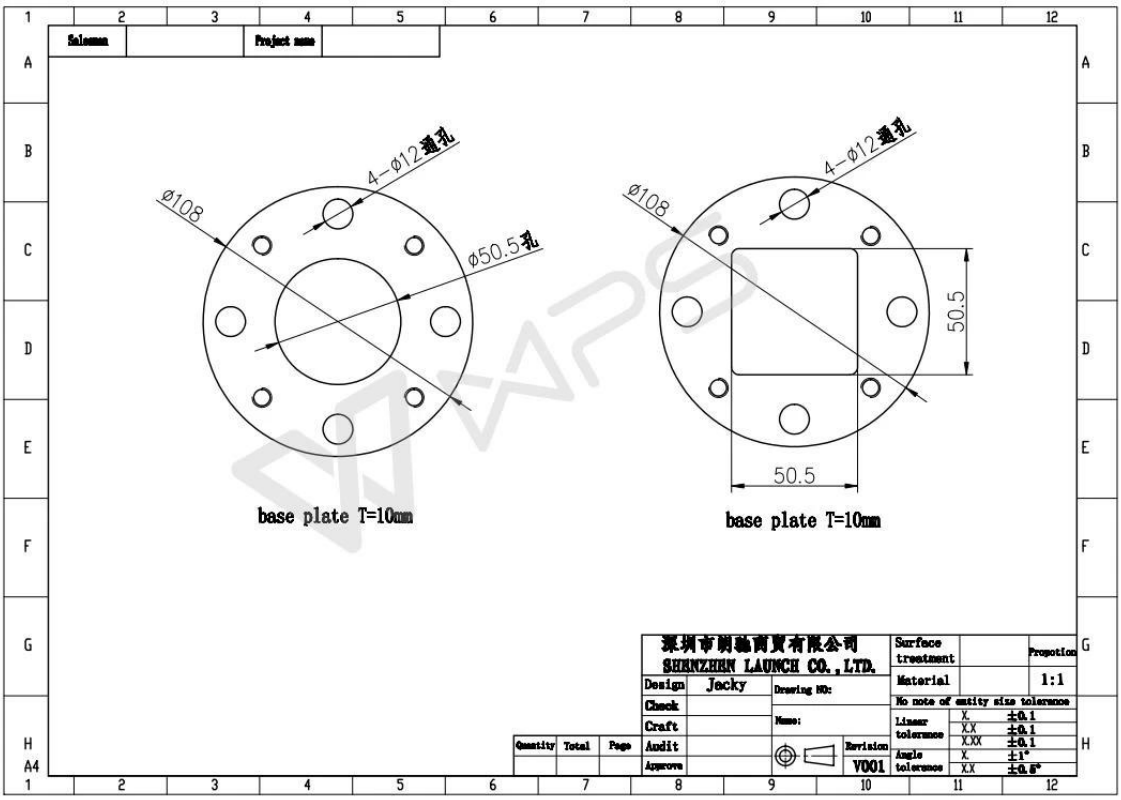

4) Een set van aluminium leuningpaal

Aluminium Handrail Posten Fittigs

covers

Einde caps

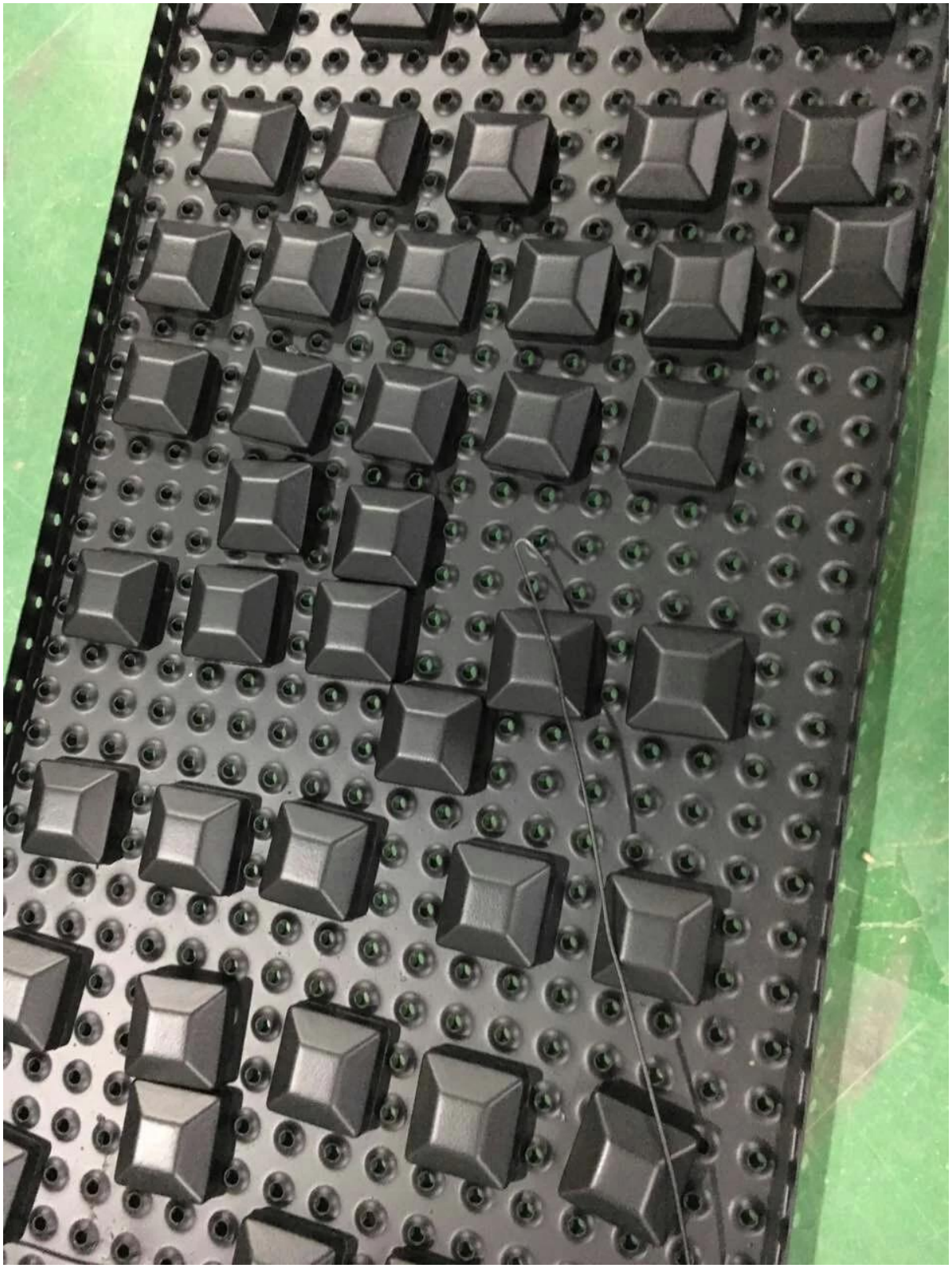

Base plate lassen

Sterktest Report

Introduction

MTS Metallurgical Testing Services was engaged at the client's request to witness the installation of a sample pool fence post and to subsequently conduct load tests on the post to the requirements of the Australian Standard AS 1926.1 - 2012.

Standard/Specification AS 1926.1 - 2012, Section 3.2 and Appendix B

Results Summary

(For details of individual tests, refer to the tables on the following pages.)

ID	Item/Heat No.	Dimensions/Type/Details	Finish	Overall Assessment
14110/01	ASB1265	1265mm High, 50mm Square, Aluminium, Base Plate	6063-T5	COMPLIES

Remarks

After completion of the testing, the post was found to be in sound condition with no breakage, tearing or signs of fracture and no looseness of the fixings.

Colin Lorrimar
Metallurgical Testing Manager

NATA Accreditation No: 15624
Accredited for compliance with ISO/IEC 17025

Aluminium Glass Railing Projecten

Buitenstappen aluminium reling in Noorwegen.

Zwembad hek in Australië.

Balkon aluminium railing ontwerp in Canada

Contact

–

Eventuele vragen of vragen, laat alstublieft een bericht achter. Zal zo snel mogelijk naar je terugkomen!
Voor een dringend onderzoek, neem dan contact op als hieronder
Skype: launch_04
wechat: 973219879
Mob / wat is erop: + 86-13530506265