Frameloze balkonleuning Leuning Roestvrij staal Bevestigingsglas Afstandhouder

productnaam	Frameloze balkonleuning Leuning Roestvrij staal Bevestigingsglas Afstandhouder
Modelnr.	SF-50T
Materiaal	Roestvrij staal 304/316
Af hebben	Spiegel gepolijst of satijn geprikt
Maatafstand glas	50x12mm dop, 50x44mm body, 200 * 100 * 10 basis
Voor glasdikte	12-19mm, of vanaf de eisen van klanten
Geboord glasgat	Diameter 14 mm vereist in glas
Netto gewicht	3236 g / stuk
Montage	houten, stalen of betonnen ondergrond
MOQ	Een stuk
Monster	Beschikbaar
OEM & ODM-service	Aanvaardbaar
Toepassing	Binnen- en buitentrappen ontwerp, balkonleuning, dek frameloze glazen reling, Juliet balkonontwerp, zwevende trap
Fabrieksinspectie	Beschikbaar
Standoff verpakking	Een stuk in een bubbelzak, vervolgens in een witte doos, 12 stuks in een kartonnen doos of verpakking vanaf de eisen van klanten

Productshow:

KEBIL科比奥®

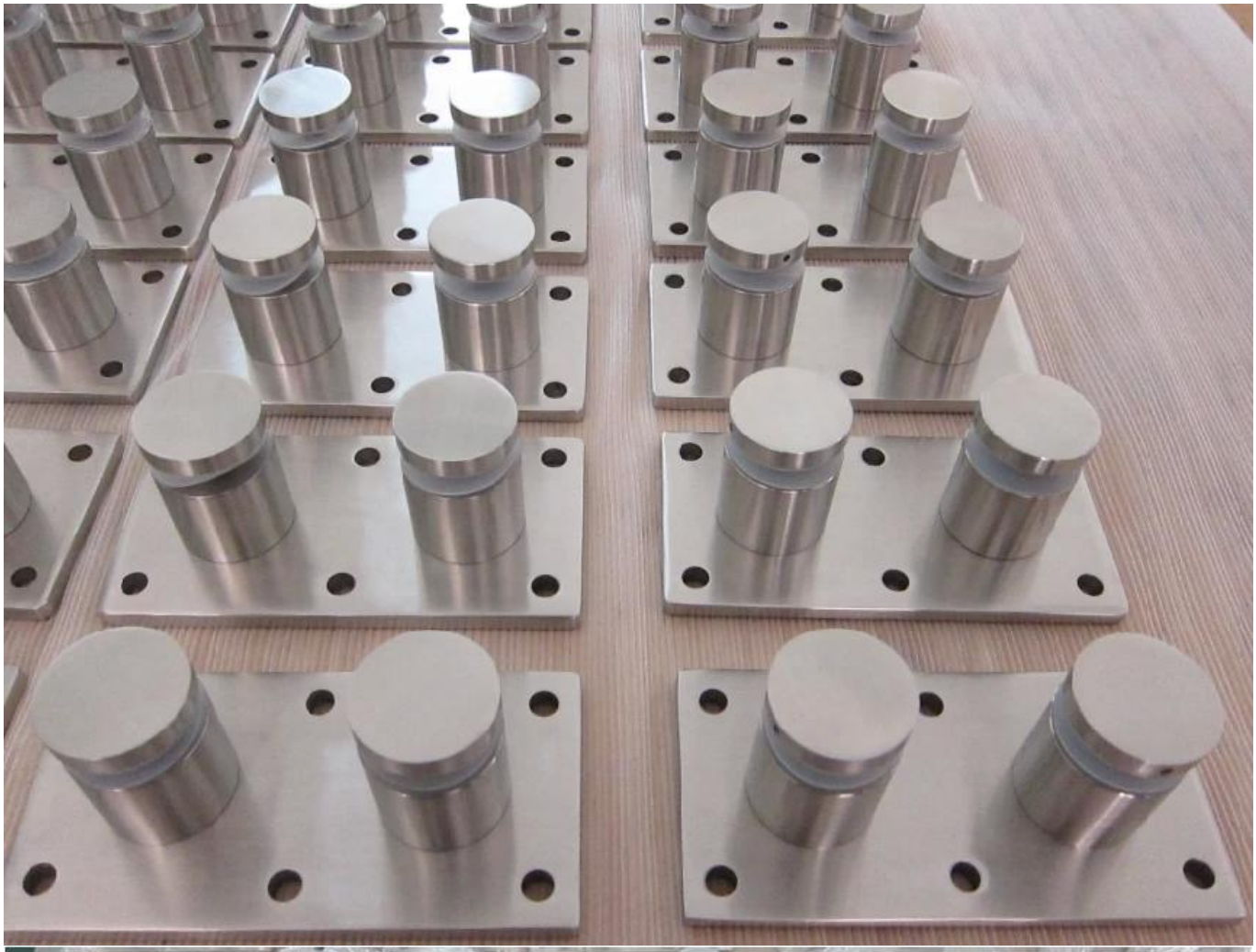

Technische tekening:

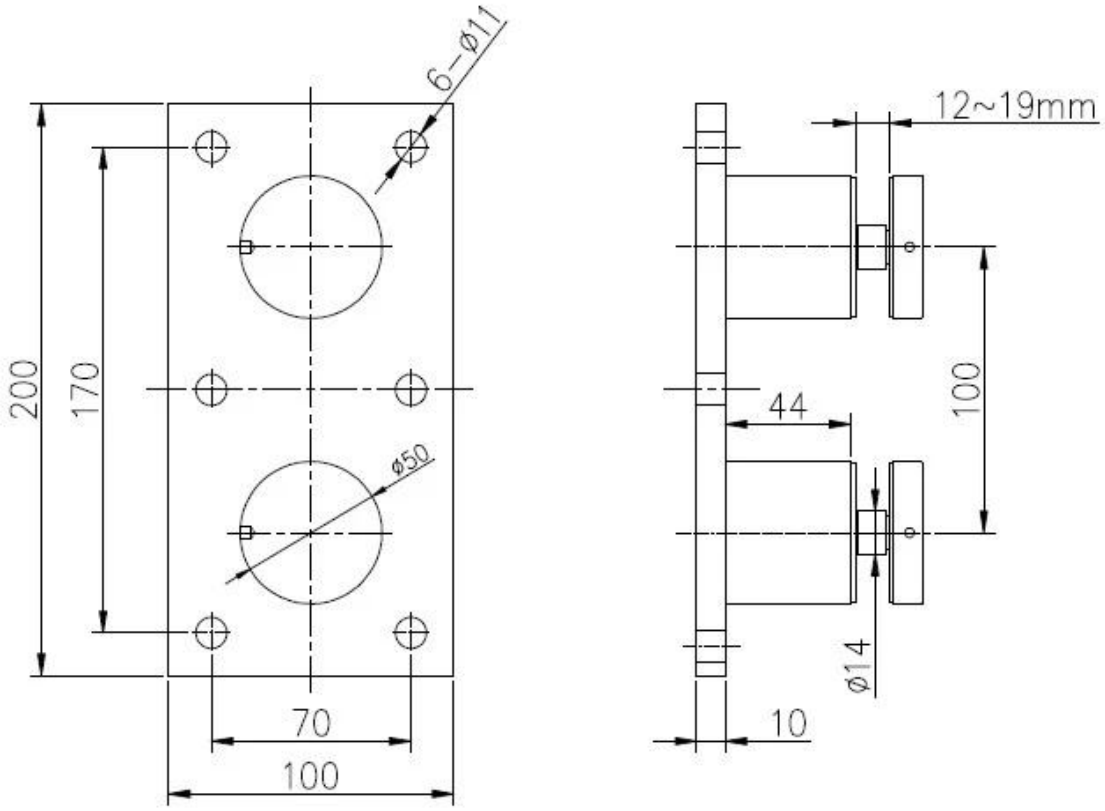

Project Foto's:

ANDERE SOORTEN GLAZEN RAILSTANDAARDEN BESCHIKBAAR:

SF-50T

SF-50A

SF-50

SF-38

SF-38Z

SF-30

Dia 50 mm Glazen afstand in **Spiegel / Satijnafwerking Model SF-50**:

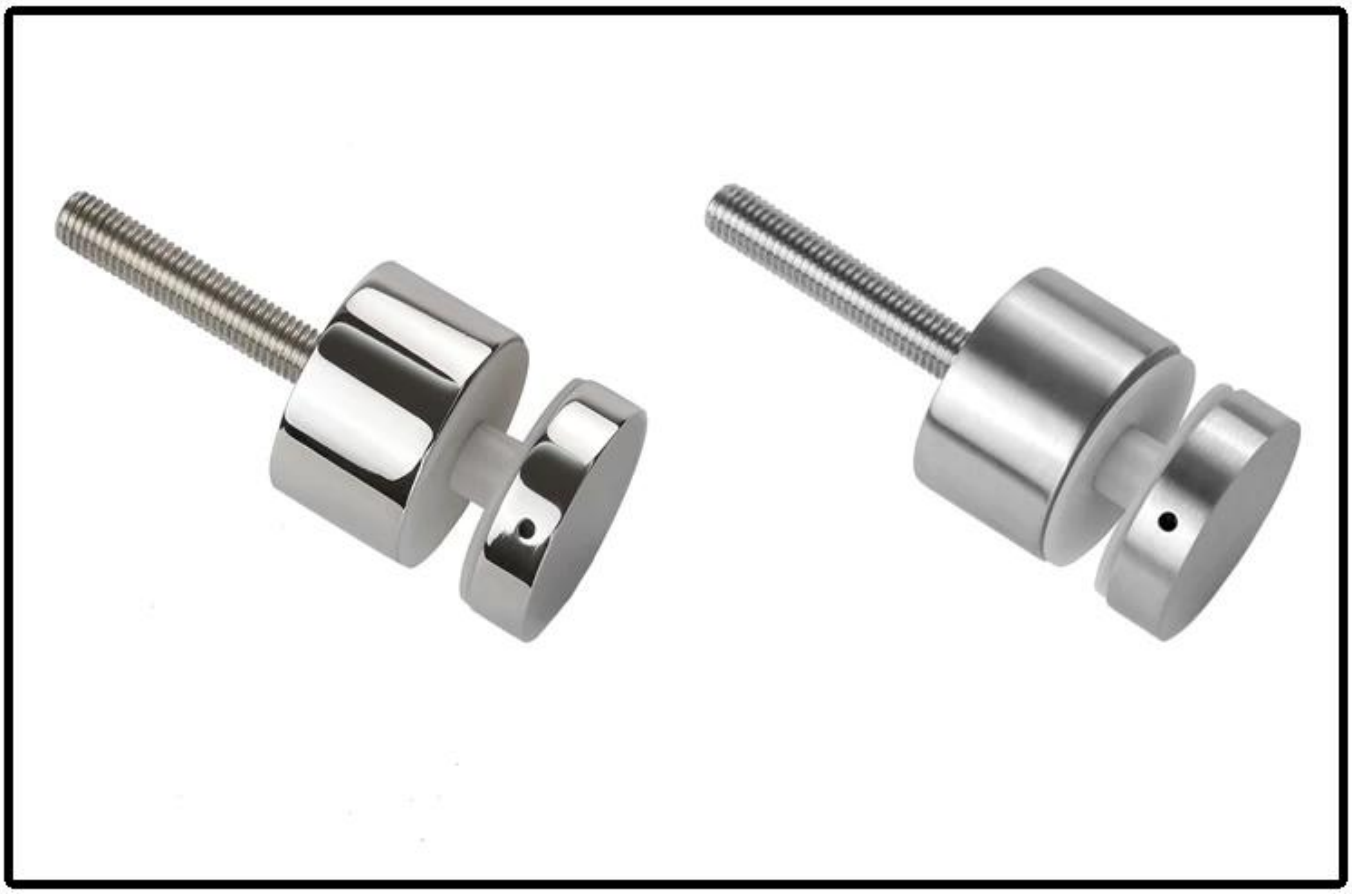

Met betonbout en houtschroef Model SF-50W:

Technische tekening:

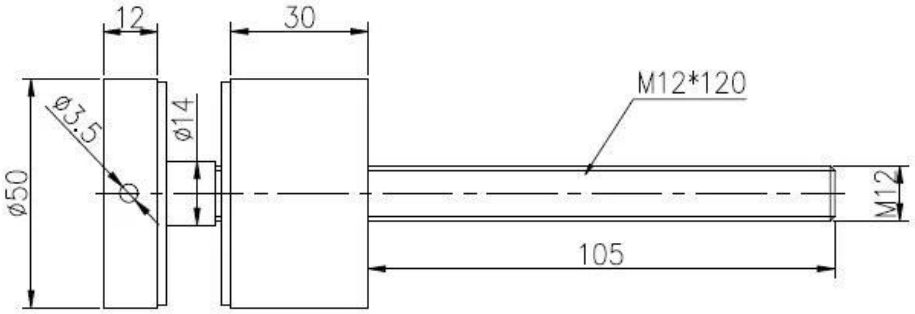

Salesman		Project name	

深圳市朝驰商贸有限公司 SHENZHEN LAUNCH CO.,LTD.			
Design	Jacky	Drawing NO:	
Check			
Craft		Name:Standoff	
Audit			Revision
Approve			V001

Quantity	Total	Page

Surface treatment		Propotion
Material	SS 316	1:1
No note of outity size tolerance		
Linear tolerance	X.	±0.1
	X.X	±0.1
	X.XX	±0.1
Angle tolerance	X.	±1°
	X.X	±0.5°

A4

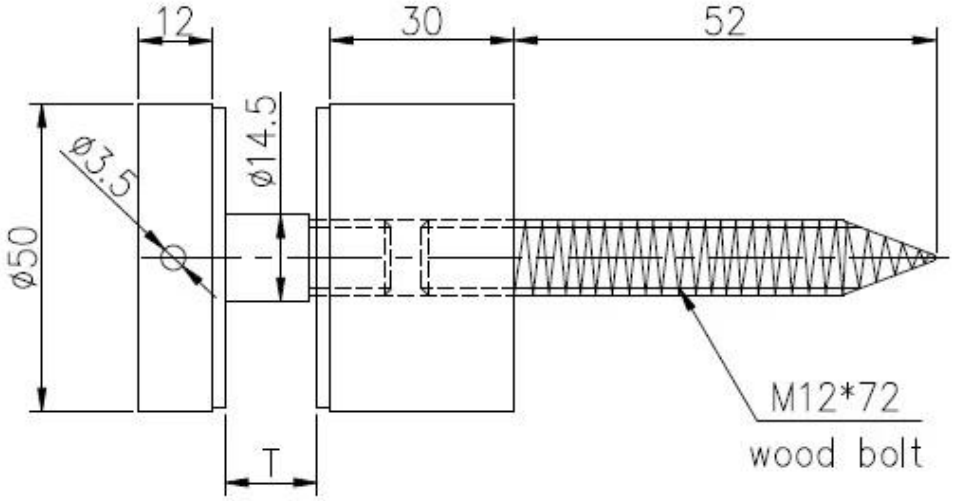

			深圳市朗驰商贸有限公司 SHENZHEN LAUNCH CO.,LTD.				Surface treatment		Propot
			Design	Jacky	Drawing NO:SF-50		Material		1:1
			Check				No note of entity size tolerance		
			Craft		Name:Standoff		Linear tolerance	X.	±0.1
Quantity	Total	Page	Audit			Revision		X.X	±0.1
								X.XX	±0.1
			Approve			V001	Angle tolerance	X.	±1°
								X.X	±0.5°

Project Foto's:

glazen afstandhouder voor binnen en buiten, frameloze afstandhouder glazen reling ontwerp, roestvrijstalen glazen afstandhouder, glazen afstandhouder

Roestvrijstalen glazen afstandhouder voor frameloze glazen balustrade

RVS afstandhouder voor glazen balustrade design

Neem nu contact met ons op voor meer informatie!
E-mailadres: sales03@launch-china.cn
Menigte: +8613686807796