Productspecificaties.

Productnaam	90 graden glas aan glazen glazen klemmen
Materiaal	Roestvrij staal 316 of 304
Oppervlakteafwerking	Satijn geborsteld, spiegel gepolijst, mat zwart, etc.
Voor glasdikte	10-12mm, andere aangepaste glas zijn beschikbaar
Gemonteerd	Glas naar glas
Railingtypen	Meestal gebruikt voor frameloze glazen reling
Toepassing	Zwembad Schermen, balkon glazen reling, etc.

Productshow

Kleine M8-schroeven met plastic einde voor de glazen klem

Technische tekening

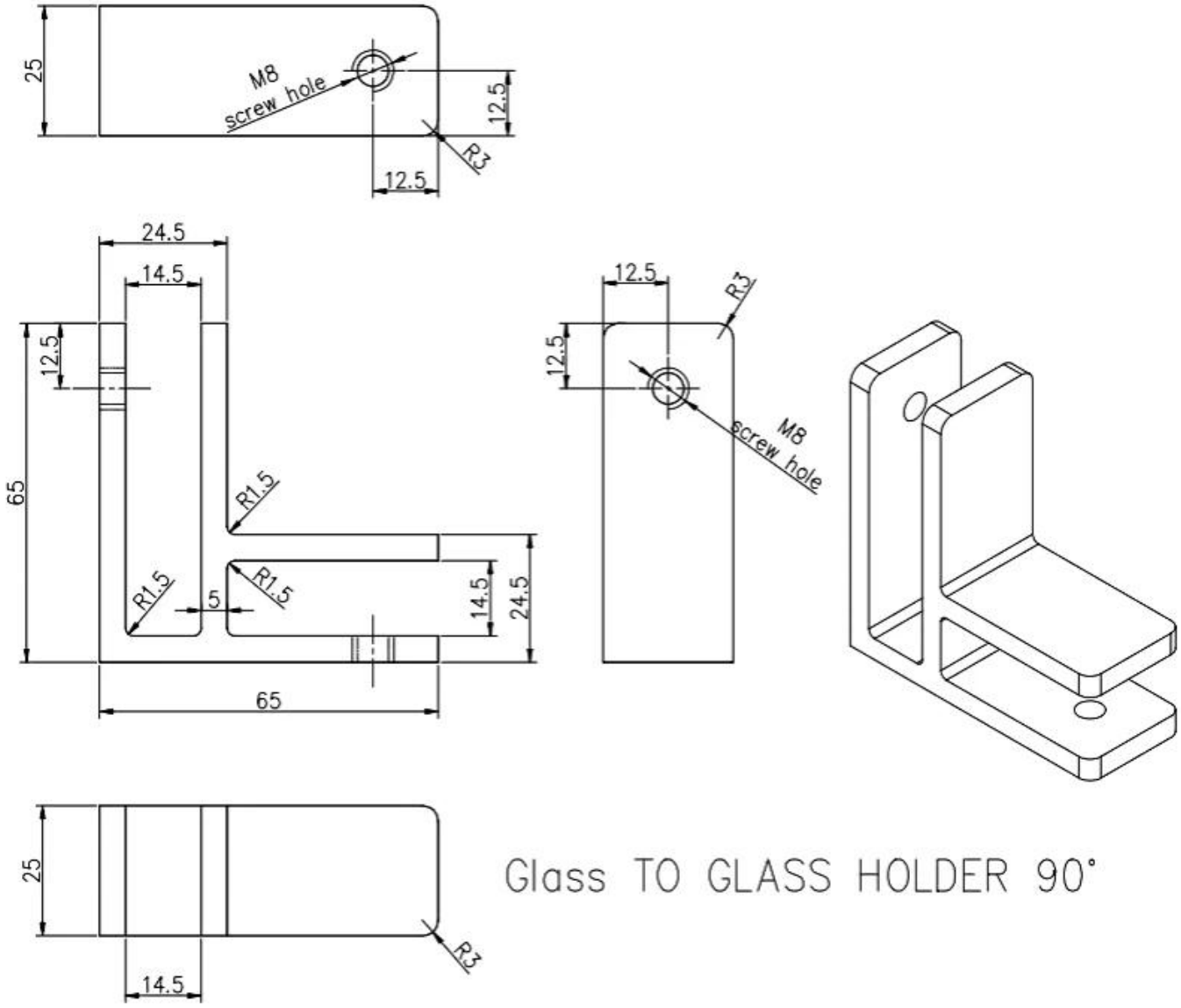

Andere typen glazen klem

Massaproductie

Andere soorten glasklemmen

G102

G103/G104

G105

G108R

PV-90

CB-180

BC-60

BC-80×35

CB-90

Massaproductie

Projectfoto

Als je vragen hebt, neem dan gerust contact met me op.

Frank Fang
E-mail: sales02@launch-china.cn
Telefoon / WhatsApp / Wechat: +8615906261741