Water Drop Bullet lasscharnier voor roestvrijstalen deuren lasscharnier

Item	Lasscharnieren, lasscharnieren, lasscharnieren voor stalen deuren
Scharnier materiaal	Roestvrij staal, koolstofstaal, aluminium
Speld- en sluitringmateriaal	Staal, messing, roestvrij staal
Oppervlakte behandeling	Gepolijst
Sollicitatie	**Vrachtwagencarrosserieën, afvalcontainers, landbouwmachines, elektronische kasten**
Maat	Zoals u nodig heeft
Dienst	OEM & ODM

Spiegelgepolijst RVS lasscharnieren:

Gefreesde lasnaden op scharnieren:

Technische tekeningen:

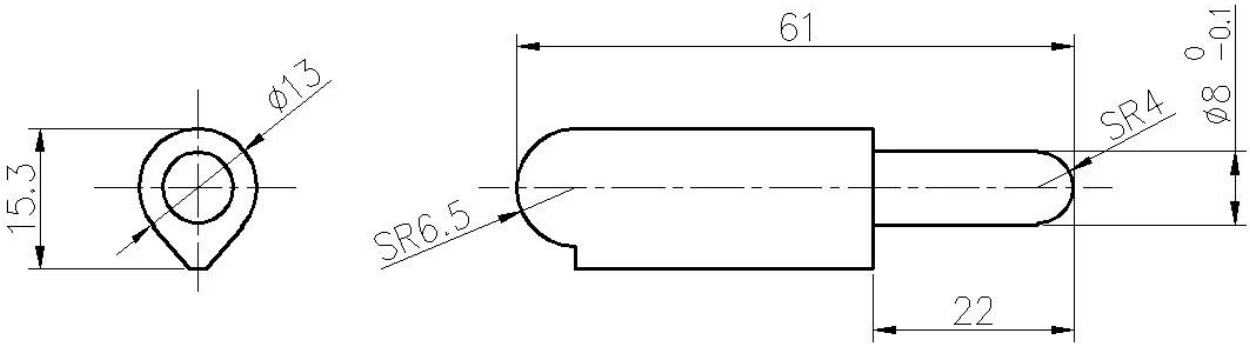

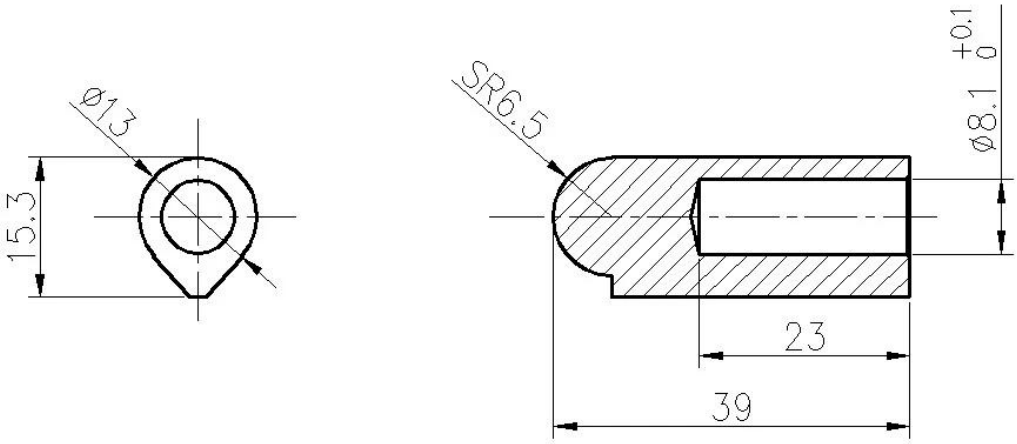

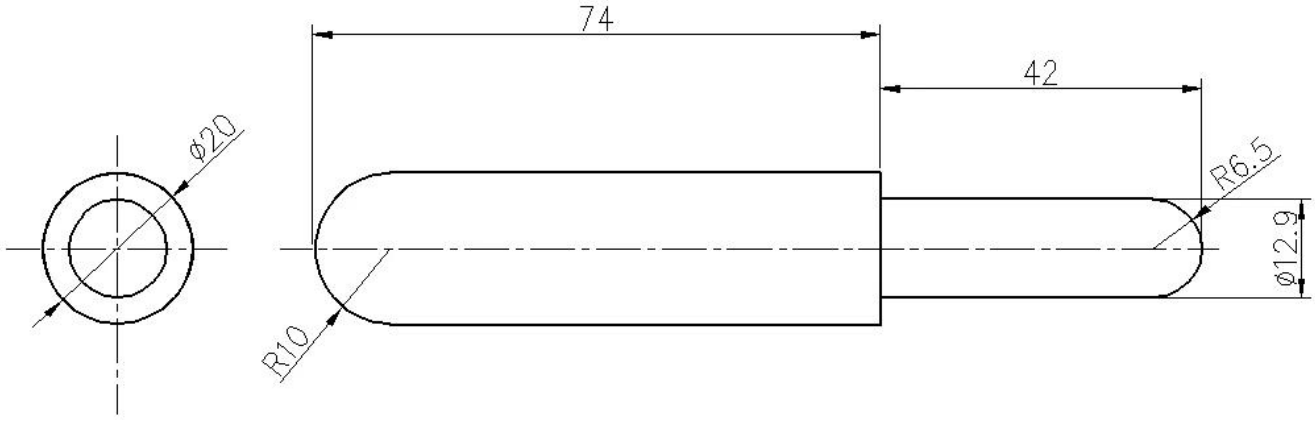

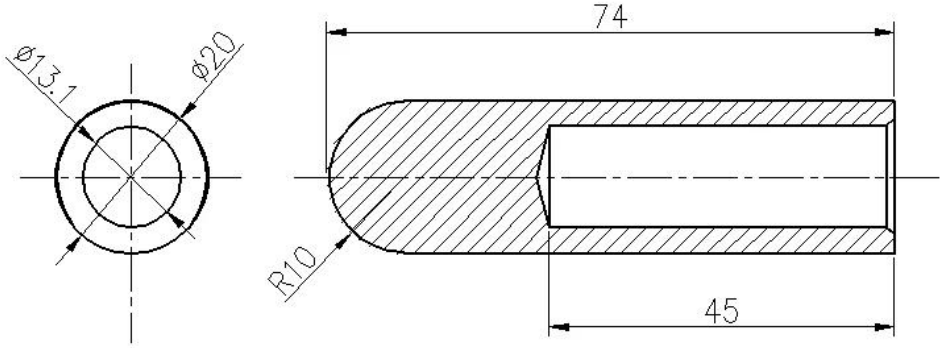

Toepassingen:

Neem contact met ons op voor meer informatie:

Vooravond

E-mail: sales03@launch-china.cn

HP/WhatsApp/WeChat: 8613686807796