Groothandel 10-12mm roestvrij staal glas tot muurafstand verstelbare standoffklemmen voor frameloze glas balustrade balustrades.

1) Specificaties

Voorglasdikte	10-19mm
Materiaal	304/316roestvrijstaal
Af hebben	satijnspiegelmatzwart
Matenbeschikbaar	30/38/40/45 / 50mmaangepast
Glasgaten	Nodig zijn
Montage	betonofhoutmonteren

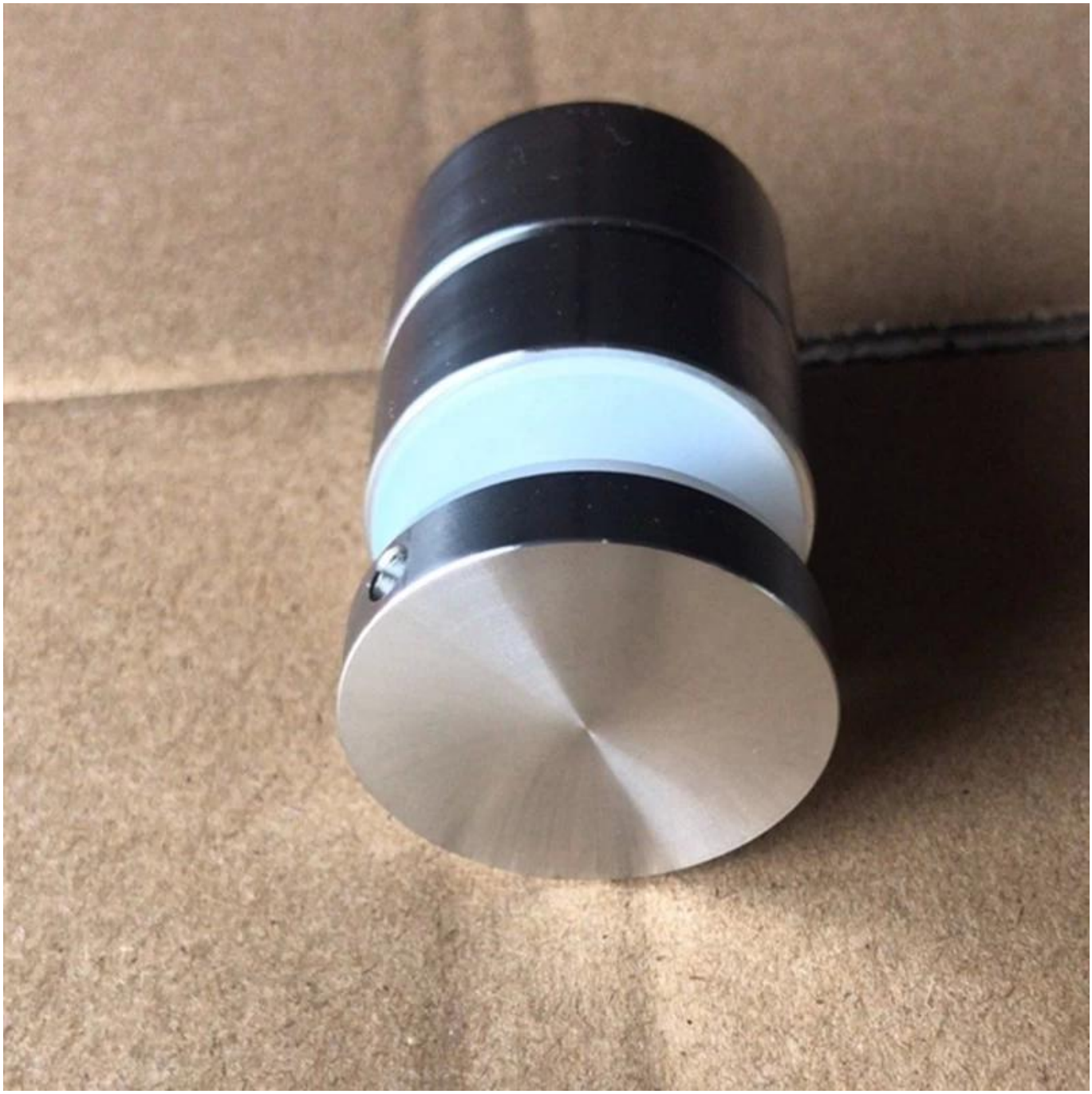

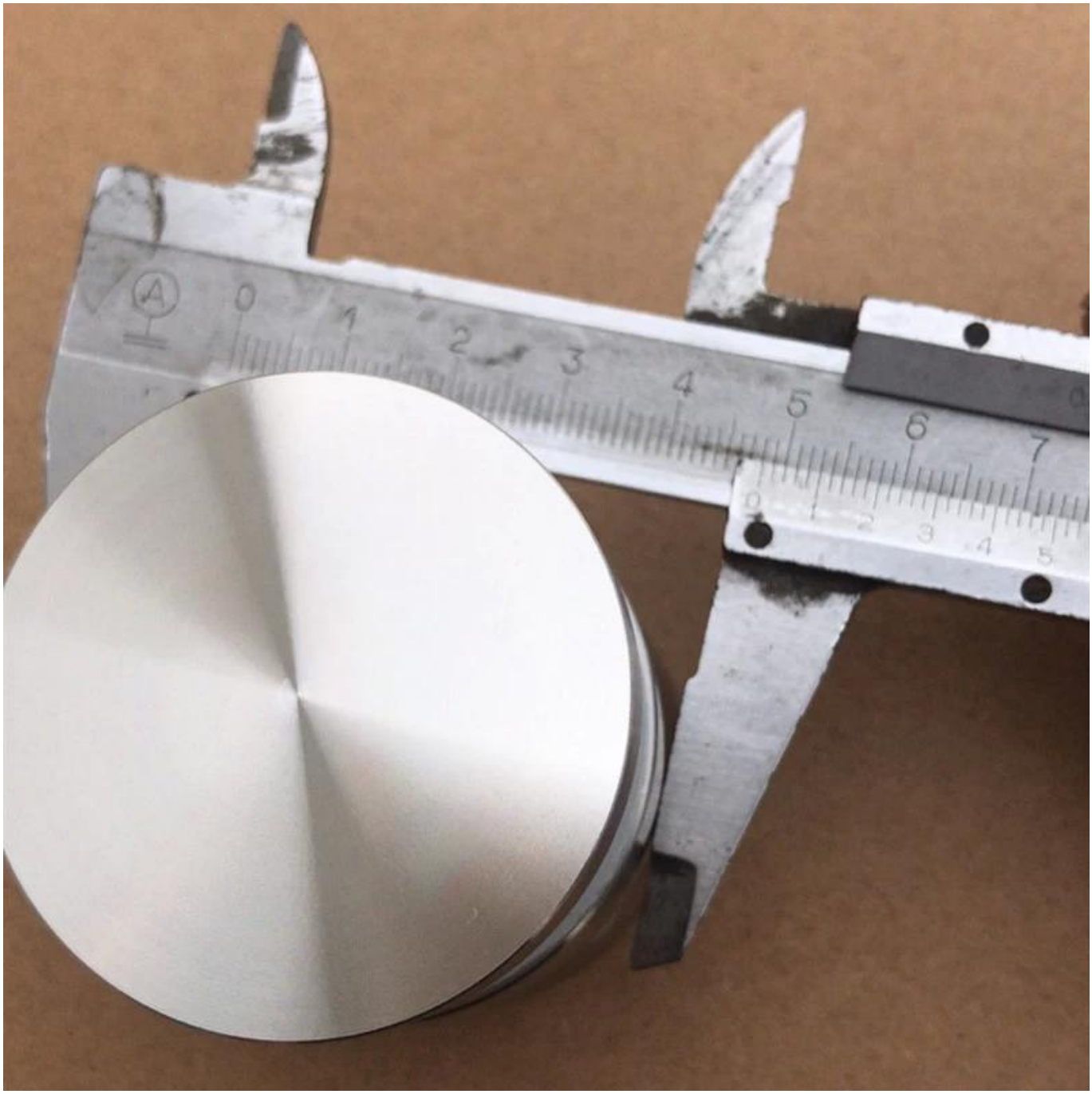

Afmetingen voor verstelbare standoff & bouten -

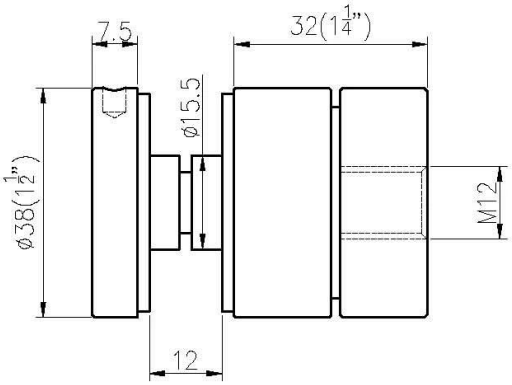
7.5
32(1 1/4")
ø15.5
ø38(1 1/2")
M12
12

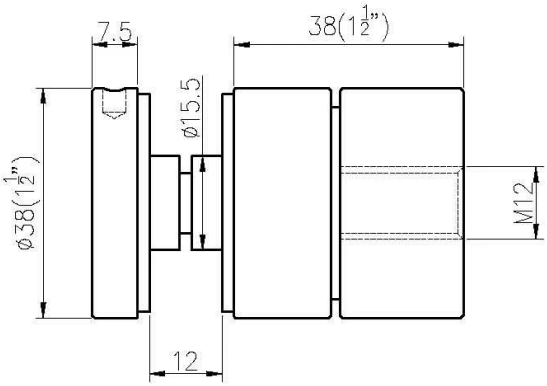
7.5
38(1 1/2")
ø15.5
ø38(1 1/2")
M12
12

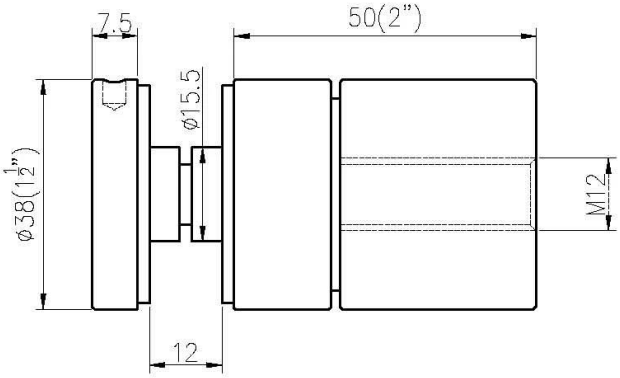
7.5
50(2")
ø15.5
ø38(1 1/2")
M12
12

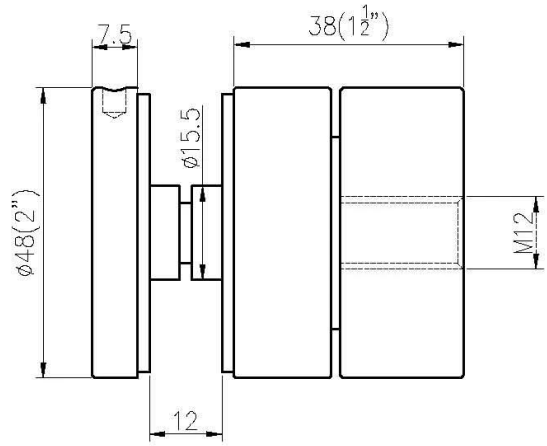
7.5
38(1 1/2")
ø15.5
ø48(2")
M12
12

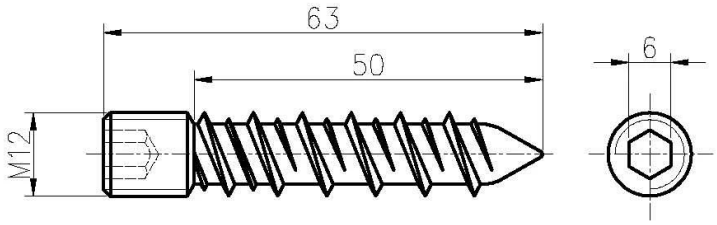

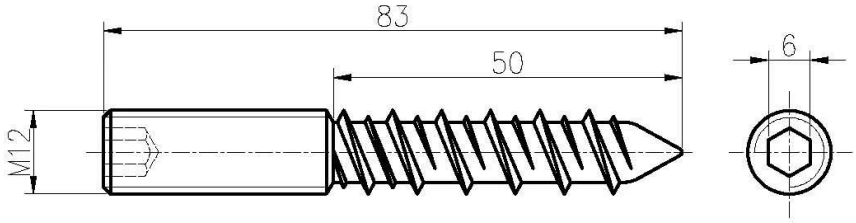

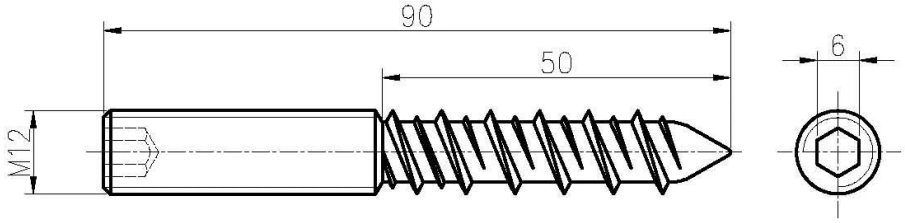

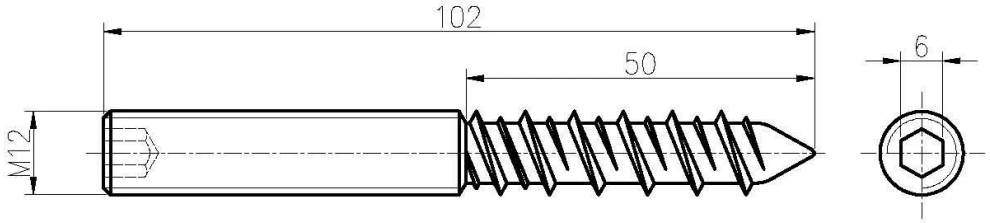

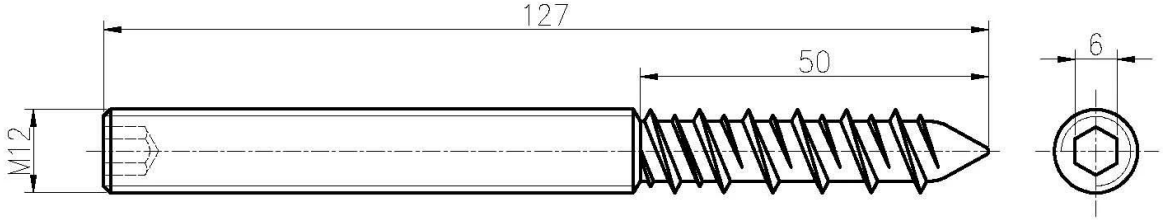

Bewerkte afwerking van 10-12mm roestvrijstalen verstelbare standoffklemmen-

Matte zwarte afwerking van 10-12mm roestvrijstalen verstelbare standoffklemmen -

Meer ontwerpen voor glazen standoffering:

Part No.	Material	Finish	Body	Bolt size
▪ SF-30 ▪ SF-40 ▪ SF-50 ▪ SF-50A	▪ AISI 304 ▪ AISI 316	▪ Satin ▪ Mirror	▪ 30x10; 30x25mm ▪ 40x10; 40x30mm ▪ 50x12; 50x30mm ▪ 50x12; 50x50mm ▪ silicon rubber gasket included	▪ M10x120 bolt ▪ M10x72 wood screw ▪ M8x100 bolt ▪ M8 x72 wood screw

Part No.	Material	Finish	Body	Bolt size
▪ SF-38Z	▪ AISI 304 ▪ AISI 316	▪ Satin ▪ Mirror	▪ hollow type ▪ 38x7.5;38x38mm ▪ silicon rubber gasket included	▪ M8x70 hexagonal screw

Part No.	Material	Finish	Body	Mounting plate size
▪ SF-50T	▪ AISI 304 ▪ AISI 316	▪ Satin ▪ Mirror	▪ 50x10;50x30mm ▪ silicon rubber gasket included	▪ 200x100x10mm

Frameloze glazen leuningen met standoff -

glass balustrade with standoff

Neem nu contact met ons op voor meer informatie!
E-mail: sales01@launch-china.cn
MOB: +8613590273543