Op maat ontworpen ontwerp voor een frameloze glazen trapbalkon

Standoff specificaties:

- Materiaal: Roestvrij staal 316
- Voltooien: geborsteld
- Diameter 2 '' (50 mm) x 1-3 / 4 '' (44 mm) lange basis, Dikte dop van 3/8 "(9,5 mm)
- 2 stks rubberen pakking,1 stuk nylon ring
- Voor gebruik met glas van 1/2 '' of 3/4 "(12 of 19 mm) dikte

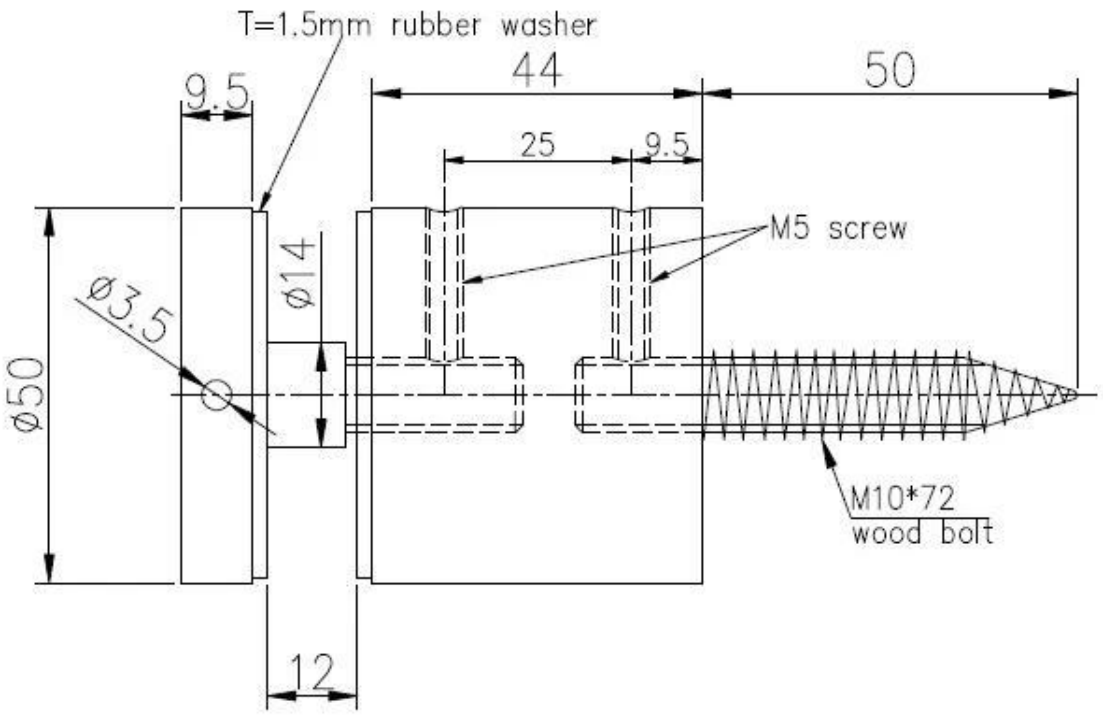

Neem gerust contact met ons op als u nog vragen heeft.

E-mail: sales02@launch-china.cn . Skype: lanceren-02.