dek balkon trap kabel reling ontwerp roestvrij stalen bevestigingsmiddelen

Roestvrij stalen kabel reling Kenmerken:

Components	bestek	Materiaal	Oppervlak
leuning	Φ50.8 (42,4) x 1,5 mm	SS304 / SS316	satijn / spiegel
kabel / kabel	Φ3-8 mm	SS304 / SS316	geen afwerking
balustrade bericht	Φ50.8 (42,4) x 1,5 mm	SS304 / SS316	satijn / spiegel

Installatie

1. roestvrij stalen kabel railing systeem is eenvoudig te installeren, alleen schroef, geen laswerk.
2. DEDETAILLEERDE installatietekening en instructie zal worden verstrekt

1. roestvrij stalen kabel spanner beschrijving:
Materiaal: roestvrij staal 304 of 316
Voor kabel diameter: 3/4/5 / 6mm
Positie: balkon, dek, trap etc
Model nr .: T801, T803, T804, T807A, T809

2. differenct model roestvrij stalen kabel spanner lijst,

1). T801 kabel spanner,
Voor een diameter van 34mm kabel.

2). T803 kabel spanner

Voor een diameter van 35mm kabel.

T803

3). T804 kabel spanner

Voor een diameter van 4-6 mm kabel.

4.) T807A kabel spanner

Voor een diameter van 34mm kabel.

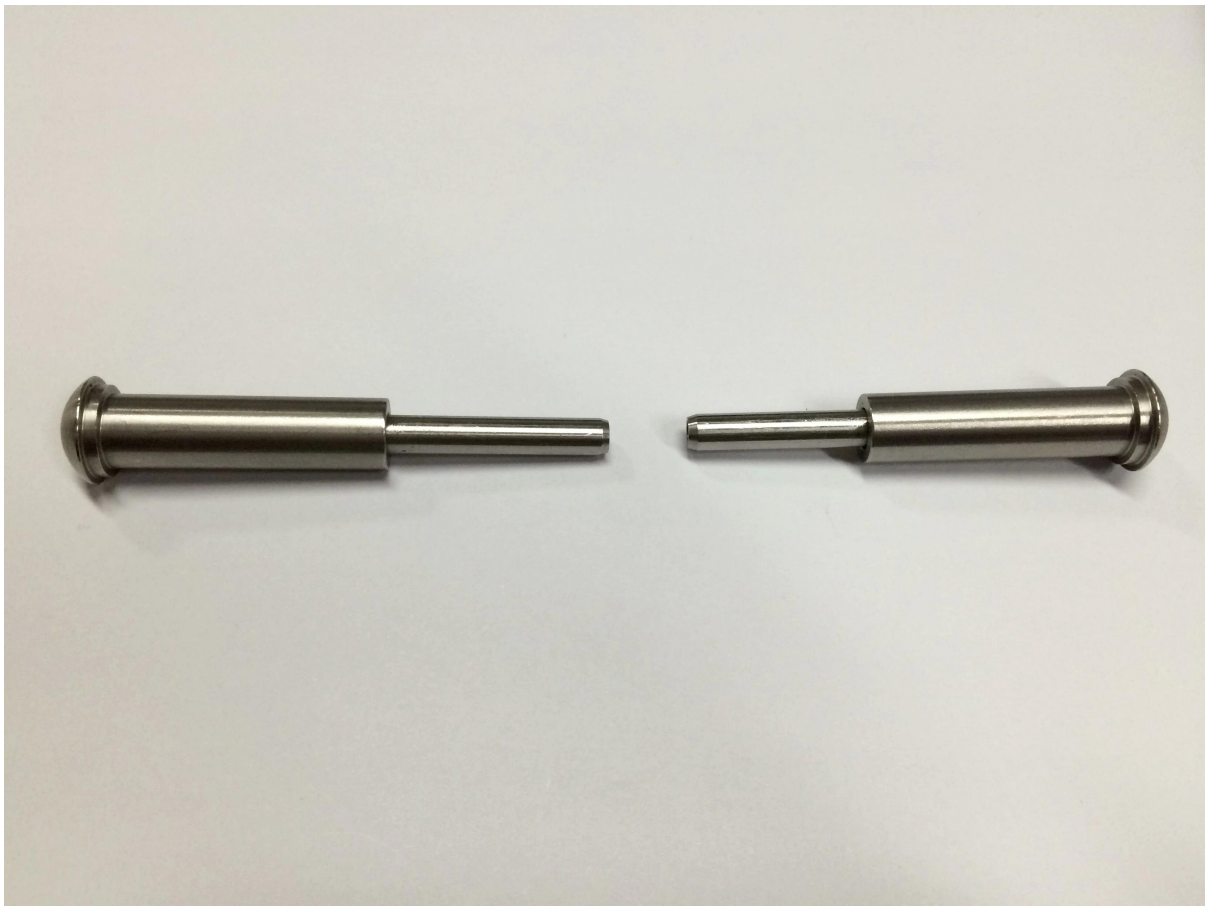

T807A kabel spanner installatie FYI,

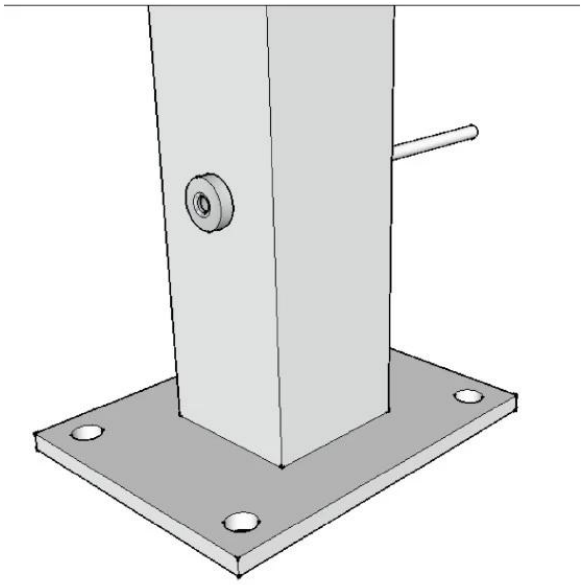

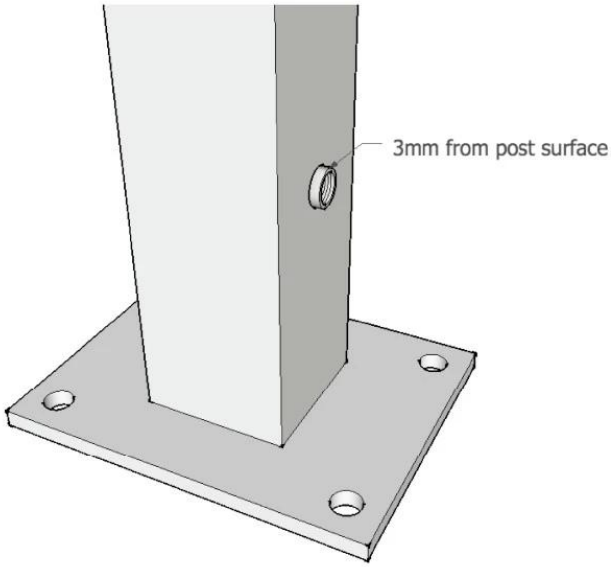

5). T809 kabel spanner

Voor een diameter van 4-6 mm kabel.

Dank u voor uw bezoek, een belanghebbende of behoeften, neem dan vrijblijvend contact met mij op:

Joey Lan
Shenzhen Launch Co, Ltd
www.launch-china.com www.launch-china.en.alibaba.com www.chinabalustrade.com
E-mail: sales02@launch-china.cn.
Skype: launch-02. Office: 86-755-86037559.