2022 Nowy Projekt Bezramowy Balustrada Glass Railing 10-12mm Glass Pool Spigot and Basen Glass Ogrodzenie

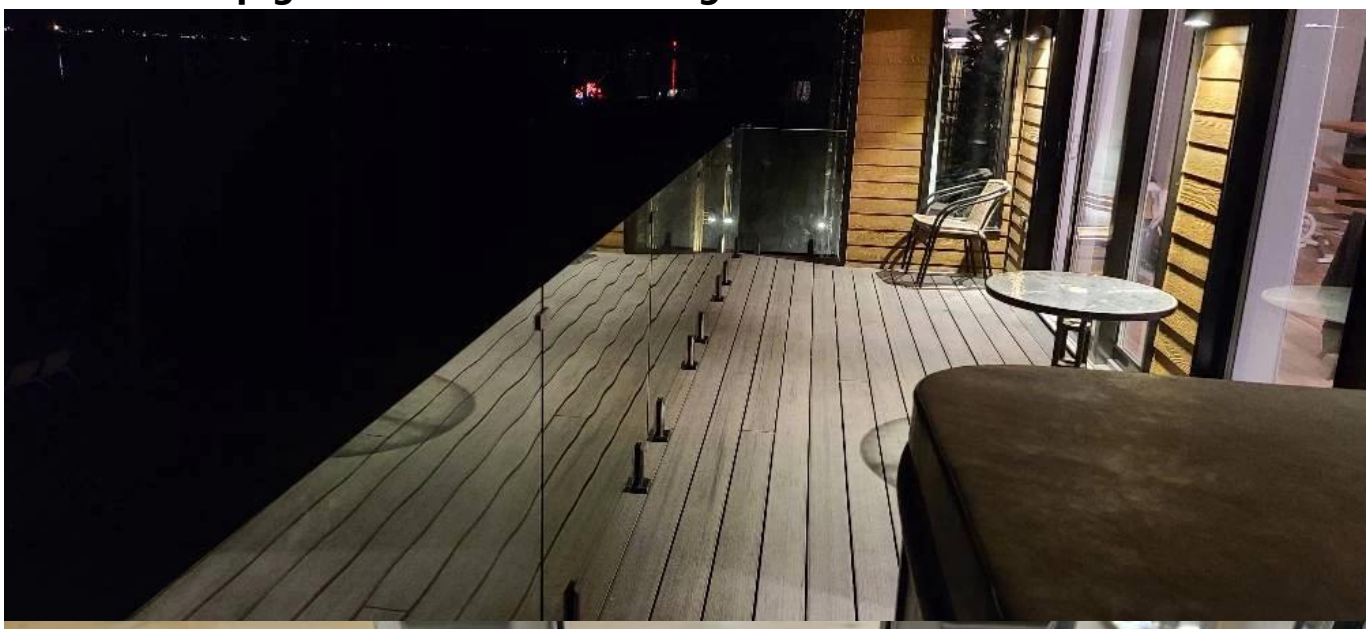

Opis produktu

Produkt MA.ja	**2022 Nowy Projekt Bezramowy Balustrada Glass Railing 10-12mm Glass Pool Spigot and Basen Glass Ogrodzenie**
Materiał	Dupleks 2205 / stal nierdzewna 316
Standard	Australijski standard **Jak 1926.1-2012.**: Bariery bezpieczeństwa do basenów
Instalacja	4 x 11mm licznik zatopionych otworów do śruby drewna lub instalacji śruby
Skończyć	Lustro polerowane / satyna szczotkowana / czarna / złoto
Do Gla.SS T.hickness.	8-13.52mm (bez dziury wymaganej w szkle)
Wysokość	168mm.
Rozmiar pokrywy podstawy	100x100mm dla kwadratu, średnicy 100 mm na rundę
Montowanie	Montaż powierzchni / podłogi
Metoda wytwarzania	Casting (wysoka jakość)
Szczegóły pakowania	1) jeden kawałek do jednej torby bąbelkowej, a następnie do jednego białego pudełka 2) 12 sztuk do kartonu kartonowego 365x330x230mm 3) Opakowanie jako wymagania klientów
Wniosek	Ogrodzenie basenowe / balkon / Deck / Schody Glass Railing
Inspekcja fabryki	Do dyspozycji
Sobszerny	Do dyspozycji
MOQ.	10 kawałków. Może zamówić zgodnie z twoją pracą wymóg.
OEM i ODM. Usługa	Do dyspozycji

- Czarny Matowy Powlekany proszkowo

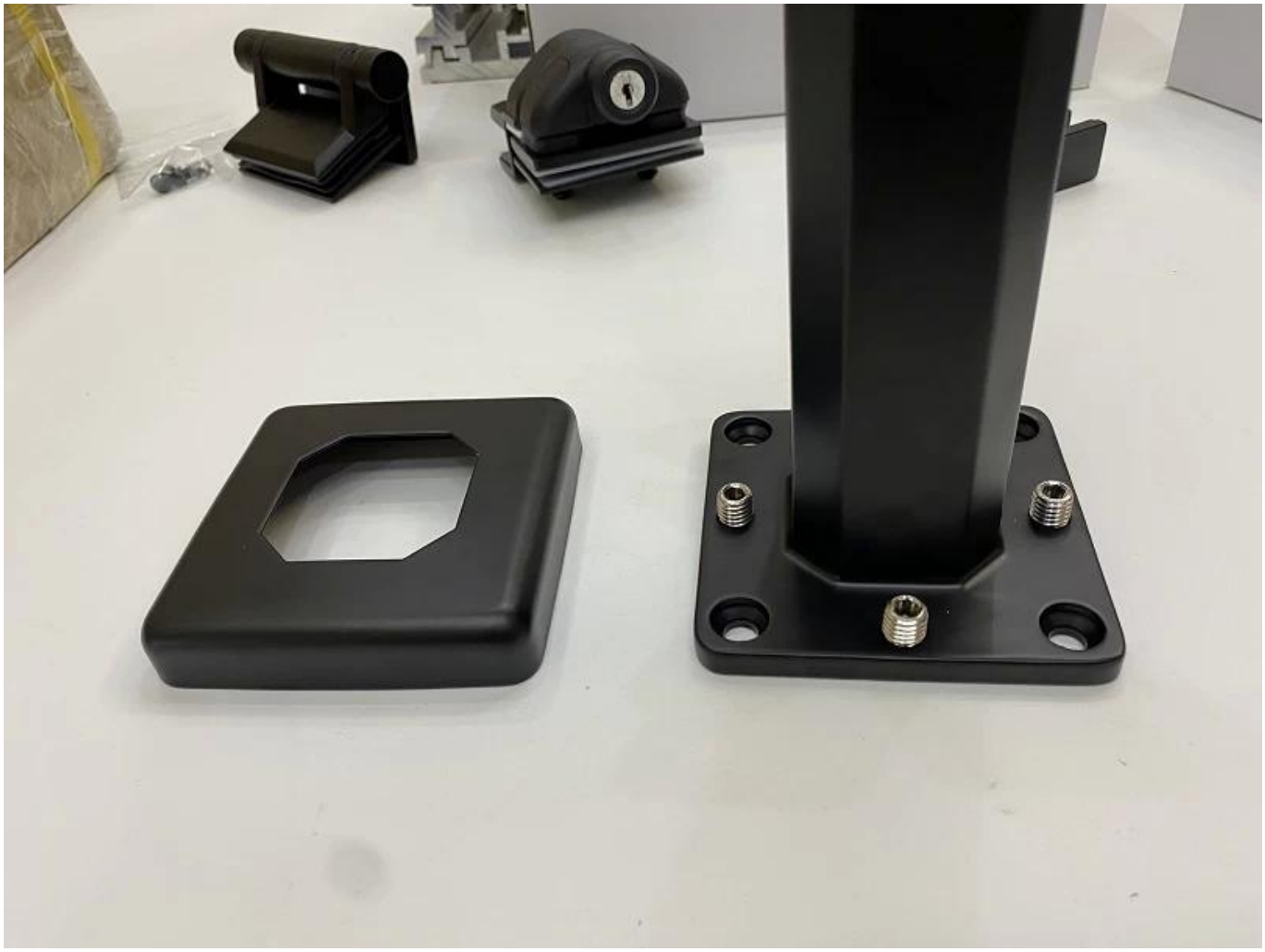

Glass Pool Fence SpigotDelails.

1) Szklany ogrodzenie pielęgnacyjne Czop rysunku technicznego

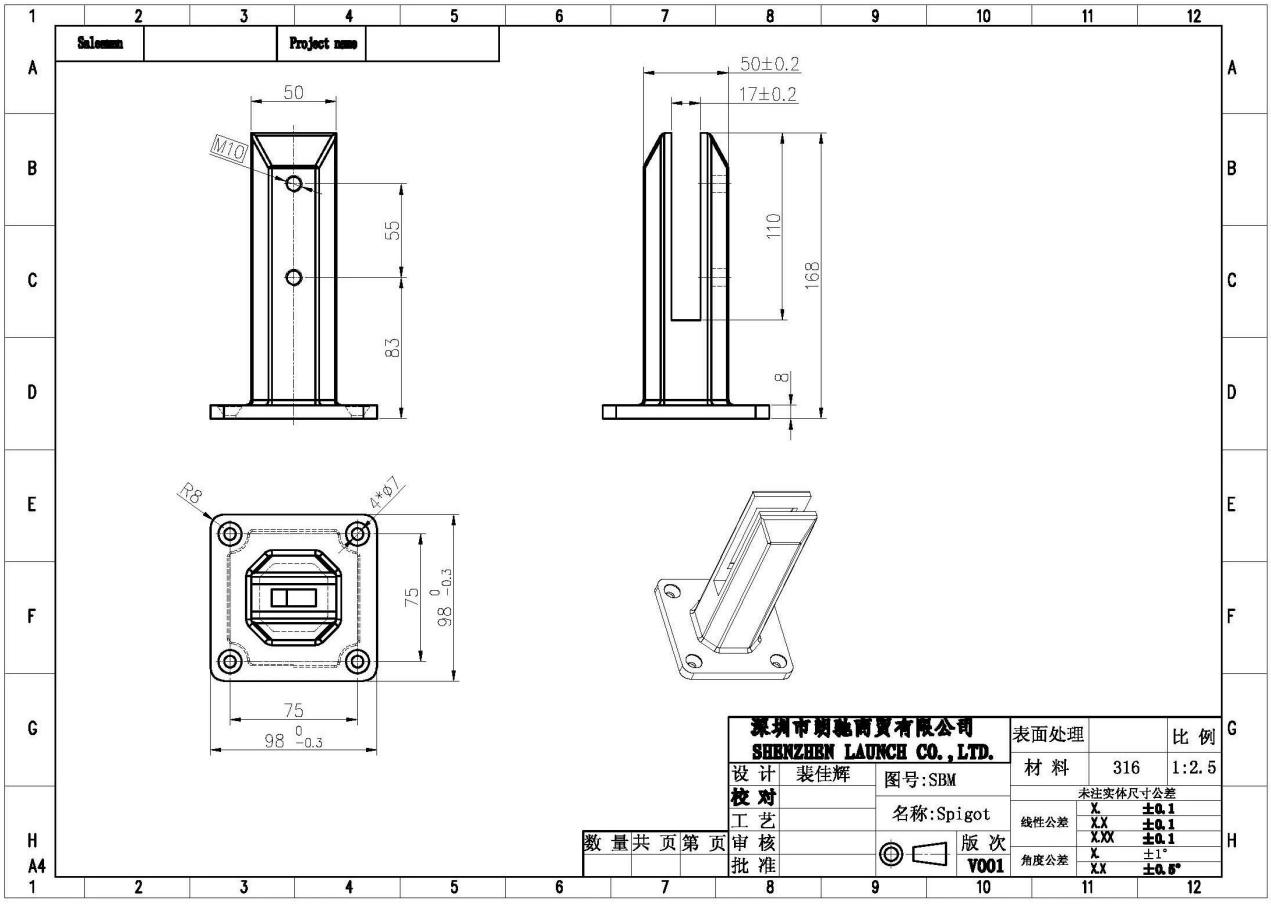

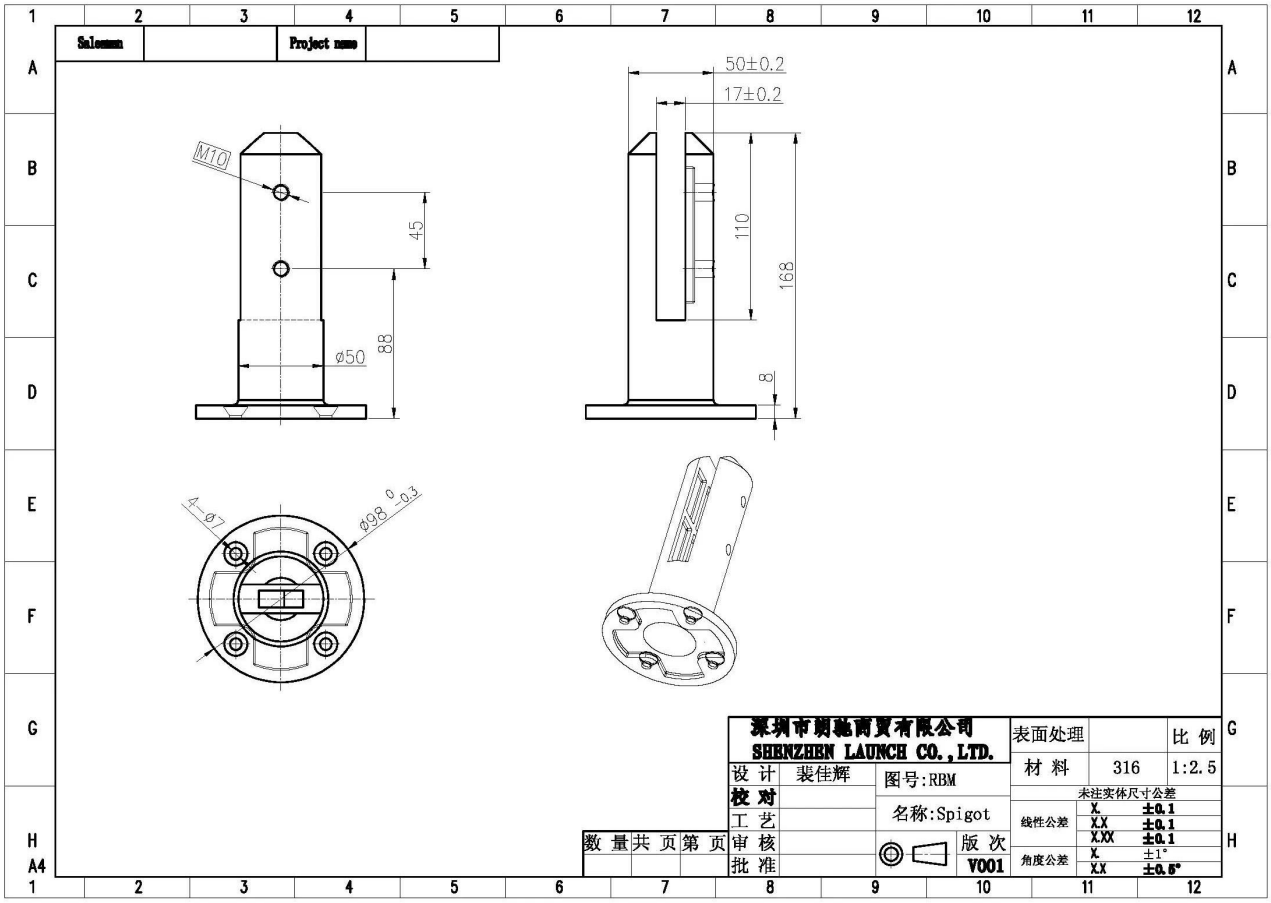

2) szklane ogrodzenie ogrodzenia czopowego

- Lustro polerowane wykończenie

- Satyna szczotkowana wykończenie

KEBIL科比奥®

RBM

SBM

3) Podręcznik instalacji ogrodzenia basenu szkła

fixing method: base plate spigots

Mark out the centre line of proposed glass fence with a chalk line. Determine clamp location based on a sheet size (recommendation on pages 1 & 2). Use base plate as a template to mark out the hole positions and drill holes to suit.

Note: Do not exceed 100mm gaps between glass panels. Optimum gap is 40mm to 60mm

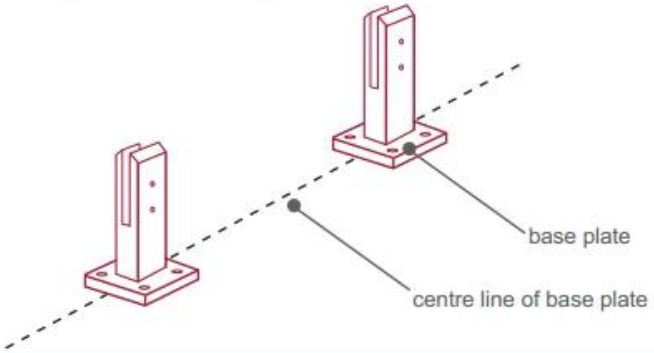

Now the base plated spigots can be fitted to the floor and plumbed via shims (not supplied) under the base plates. Be sure to tighten firmly as the smallest of movement at the base plate will result in noticeable movement at the bottom of the glass fence.

Tip: By setting the two outer spigots of your total span, a string line can be run in the 'throat' of the spigots, giving correct height for all spigots in between

Note: Do not exceed 100mm gap from the fixing surface to the bottom of the glass

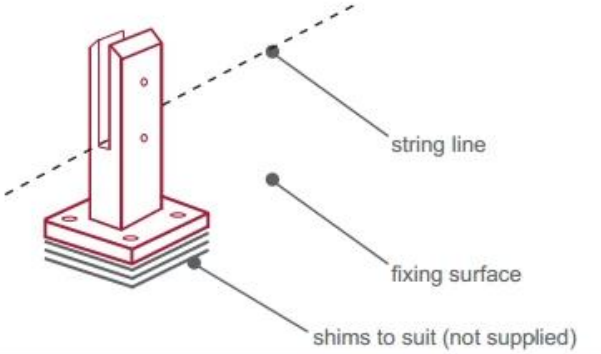

When all spigots are installed, slip domical cover the top of the spigot to hide fixings. It will be necessary to turn the adjustment screws on the spigot face all the way in to allow cover to pass over

Note: Same installation method applies to round base plate spigot

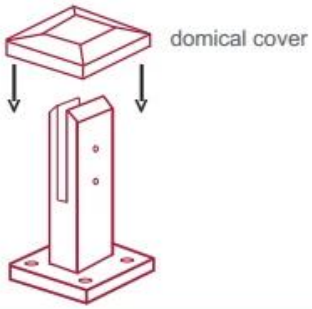

The glass is then installed to the spigots.
Place plastic packers between glass & spigot, at no stage should glass touch the metal

How adjustability works:

1. Place glass in spigot
2. Fix/ tension glass both sides with allen key

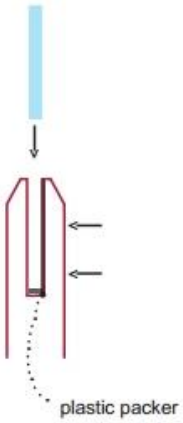

Szklany ogrodzenie pakietu Basen Spigot

1. Jeden kawałek do jednej torby bąbelkowej, a następnie do jednego białego pudełka.
12 sztuk do kartonu kartonowego 365x330x230mm.
2. Opakowanie jako zamówienia klientów.

Projekty szklanych zacisków

FAQ.

1. Jaki masz materiał?
SS304, SS316, SS316L, Duplex 2205, ECT.

2. Czy wyślesz mi swój cały cennik?
Przykro mi, ponieważ cena związana z wieloma czynnikami, takimi jak ilość, typ materiału, obróbka powierzchni i tak dalej, zaoferujemy dokładną cytat po potwierdzeniu szczegółowych wymagań.

3. Czy oferujesz usługę OEM & ODM?
Tak, możemy dokonać produktów zgodnie z rysunkami technicznymi lub próbkami. Jesteśmy

profesjonalni w odlecieniu inwestycyjnym, odlewanie, tłoczenie, obróbka CNC itp.

4. Jaki rodzaj płatności akceptujesz?
T / T, L / C, PayPal, West Union itp.

5. Co to jest twój termin płatności?
T / T (30/70) lub L / C na zasięgu wzroku.

6. Jaki jest twój czas dostawy?
W ciągu 5 dni roboczych na przedmioty na gorąco. 15-25 dni roboczych za rozkazy kąpieli.

7. Czy oferujesz usługę po sprzedaży?
Oczywiście wszelkie pytanie po zakupie naszych produktów, wrócimy do Ciebie w ciągu 24 godzin.

Kontakt

Wszelkie zapytania lub pytania, proszę zostawić wiadomość. Wrócimy do ciebie jak najszybciej!
Aby uzyskać pilne dochodzenie, skontaktuj się z poniższym:
Kontakt: Ewa Chow
E-mail: sales03@launch-china.cn.
Mob / Whatsapp / Wechat: +8613686807796