Szczotkowane316.nierdzewnystal90-stopniowy szklany szklany zacisk do ogrodzenia basenu,używanywThe.kątzszkłobalustradydobezpieczneThe.balustradasystem.

1) Cechy zacisku szkła o 90 stopni

- **Materiał - 304/316 SS**
- **Wykończenie - satyna, lustro, matowe czarne wykończenie**
- **Używane w rogu balustrady szklanych**
- Dla szkła o grubości 10-12 mm
- Nie potrzebują szklanych otworów, dopasowanie tarcia

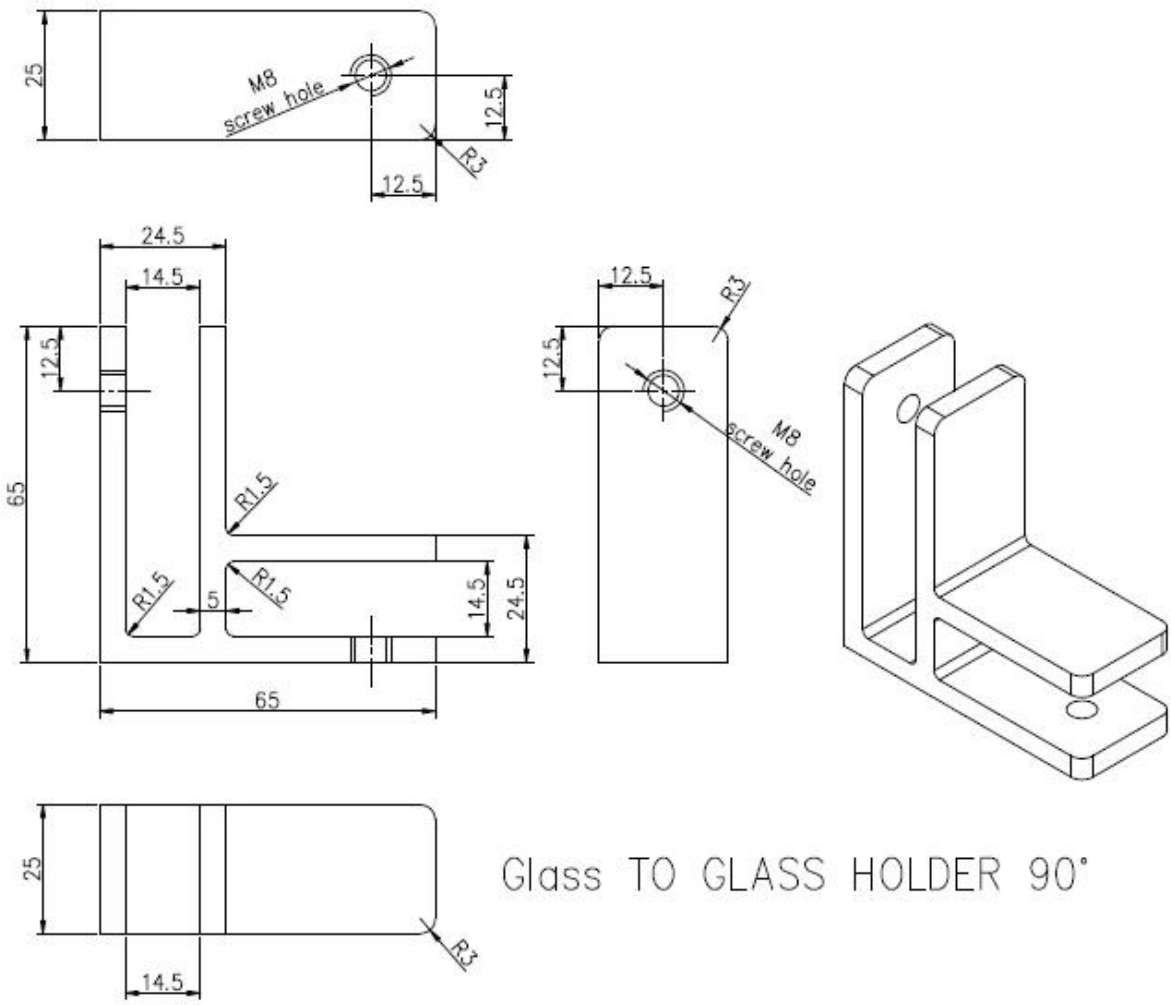

Glass TO GLASS HOLDER 90°