Regulowana płytka szklana bosego model # SBM dla bezramowa Balustrady Basen ogrodzenia itp Duplex 2205 Czarny Matowy podstawie kwadratu

Nasz regulowany kurek szkła z 4 dodatkowe małe otwory i śruby na płycie bazowej i płycie 1 pc prostownicy, które będą stosowane w dolnej części czopa na regulacji głośności, gdy grunt nie jest równa.

**1. Charakterystyka Regulowany Duplex 2205 Plate Matowy Czarny kwadrat szklana podstawa czop, SBM**

| | |
|---|---|
| MateriałzczopGłównyciało | Duplex 2205 |
| Materiał do śrub pokrywy podstawy, niwelowania płyta | stal nierdzewna 316 |
| Skończyć | Czarny matowy proszkowe lub galwanoplastyka; satyna; lustro |
| grubość szkła | Grubość 10-13.52mm szkło |
| Wzrost | 168mm; lub mogą być dostosowane |
| uszczelka z tworzywa sztucznego | Wykonany z nylonu, może to trwać do czasu przez całe życie |
| Śruba do betonu kolorze | M8 * 100 |
| Jednostka Waga na pc | 1,45 kg |
| w magazynie | tak |
| MOQ | 2 szt |

**2.wymiaryzSBMszkłoczop-**

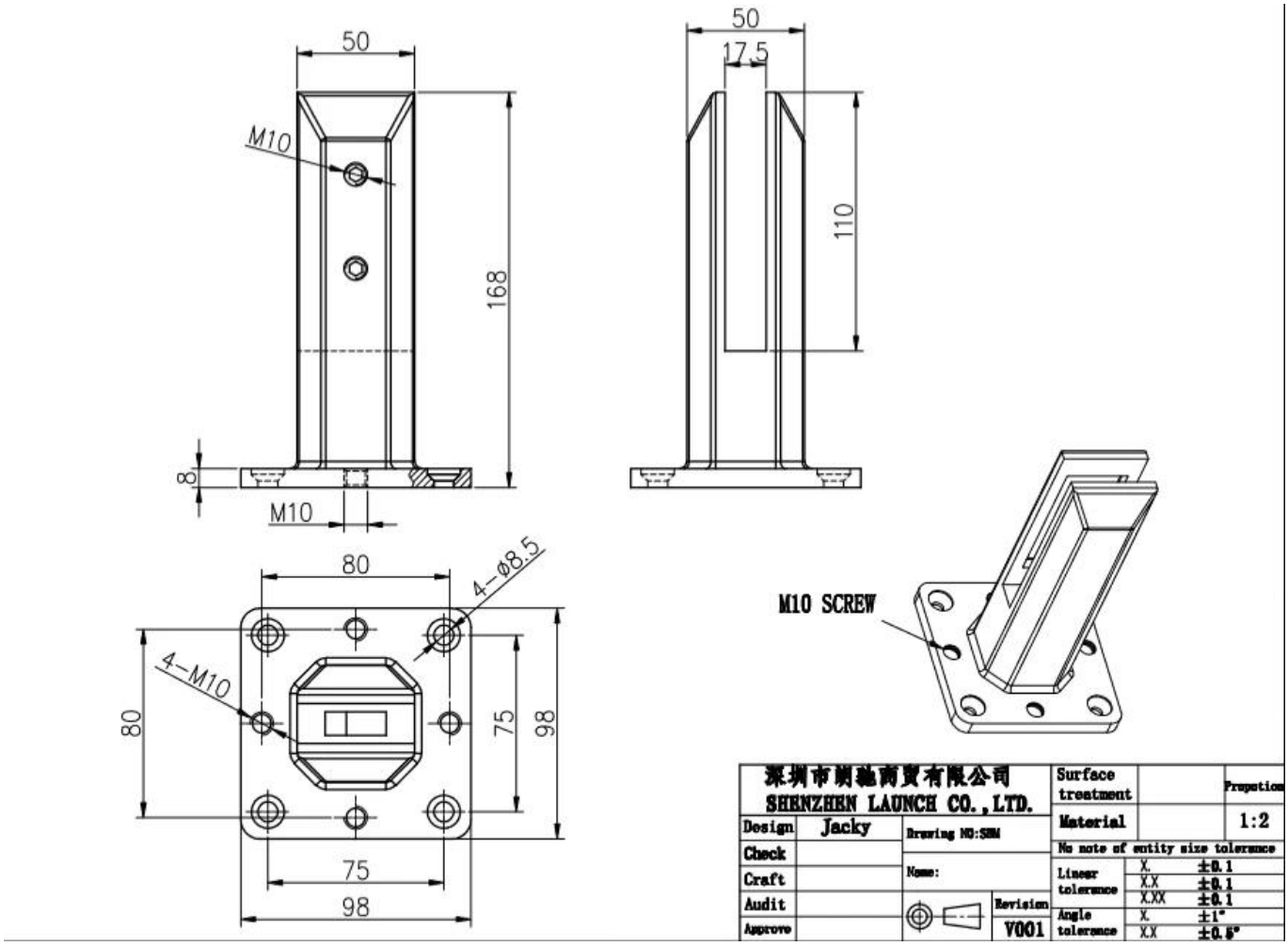


**3.ŁadowanietestMateriałtestdlaSBMszkłoczop-**

# LOADING TEST FOR SBM

Introduction

MTS Metallurgical Testing Services was engaged to witness the installaton of a sample pool fence spigot and to subsequently conduct load tests on the spigot to the requirements of Australian Standard AS1926.1 2012.

Standard/Specification AS 1926.1 2012, Section 3.2 and Appendix B

Results Summary
(For details of individual tests, refer to the tables on the following pages.)

| ID | Item/Heat No. | Dimensions/Type/Details | Finish | Overall Assessment |
|---|---|---|---|---|
| 14117/01 | SSBM316 | 50mm Square, Base Plate 316 Stainless steel | 316l | COMPLIES |

Remarks

After completion of the testing, the spigot was found to be in sound condition with no breakage, tearing or signs of fracture and no looseness of the fixings.

Colin Lorimer
Metallurgical Testing Manager

NATA Accreditation No: 15624
Accredited for compliance with ISO/IEC 17025

## Strength Test

Test Specification AS 1926.1 - 2012, Appendix B

Test Procedure MTS-TP3.1 Compression Tests - Products

| Specimen ID | Observations | Assessment |
|---|---|---|
| 14117/01 | Test Equipment: Hydraulic ram and 10,000 N load cell<br>Test Load: 330N<br>Load Duration: 45 Secs<br>Deflection under load: 1 mm<br>Permanent Deflection after removal of test load: 0 mm | COMPLIES |

Requirements No permanent damage or loosening of fixings.

SPECTRO

12/16/2020 5:54:18 PM

Method: Fe-30

12/16/2020 5:54:09 PM

Comment: Cr-, Cr/Ni-steel

Type corr.concentr.

Type Standard 18--8

Sample Name:

Sample ID:

| | C | Si | Mn | P | S | Cr | Mo | Ni |
|---|---|---|---|---|---|---|---|---|
| | % | % | % | % | % | % | % | % |
| < x > (1) | 0.0224 | 0.8873 | 1.1010 | 0.0263 | 0.0032 | 21.6796 | 3.0718 | 5.5691 |

| | Al | Co | Cu | Nb | Ti | V | W | Pb |
|---|---|---|---|---|---|---|---|---|
| | % | % | % | % | % | % | % | % |
| < x > (1) | < 0.0005 | 0.0797 | 0.1603 | < 0.0002 | 0.0044 | 0.0893 | 0.0305 | < 0.0002 |

| | Sn | Sb | B | N | Fe | | | |
|---|---|---|---|---|---|---|---|---|
| | % | % | % | % | % | | | |
| < x > (1) | 0.0092 | < 0.0004 | 0.0024 | 0.1024 | 67.1600 | | | |

**4.InstalacjaInstrukcjedlaSBMszkłoczop-**

# fixing method: base plate spigots

Mark out the centre line of proposed glass fence with a chalk line. Determine clamp location based on a sheet size (recommendation on pages 1 & 2). Use base plate as a template to mark out the hole positions and drill holes to suit.

**Note:** Do not exceed 100mm gaps between glass panels. Optimum gap is 40mm to 60mm

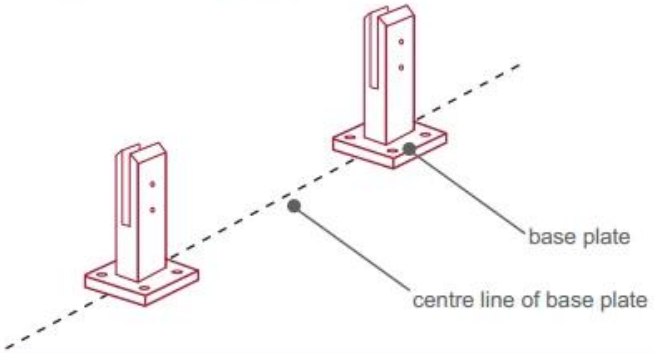


Now the base plated spigots can be fitted to the floor and plumbed via shims (not supplied) under the base plates. Be sure to tighten firmly as the smallest of movement at the base plate will result in noticeable movement at the bottom of the glass fence.

**Tip:** By setting the two outer spigots of your total span, a string line can be run in the 'throat' of the spigots, giving correct height for all spigots in between

**Note:** Do not exceed 100mm gap from the fixing surface to the bottom of the glass

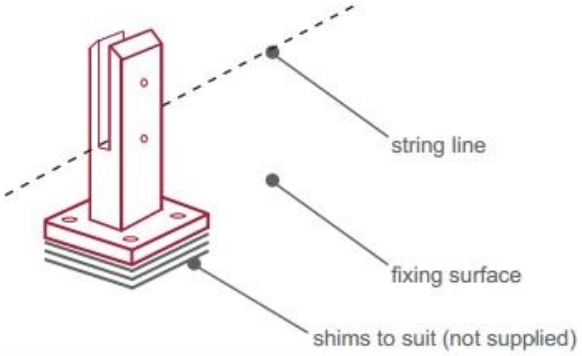


When all spigots are installed, slip domical cover the top of the spigot to hide fixings. It will be necessary to turn the adjustment screws on the spigot face all the way in to allow cover to pass over

**Note:** Same installation method applies to round base plate spigot

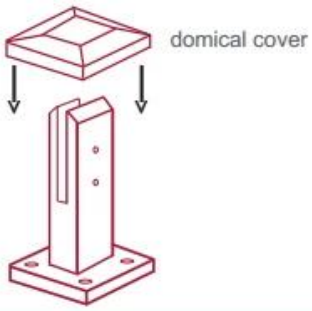


The glass is then installed to the spigots.
Place plastic packers between glass & spigot, at no stage should glass touch the metal
**How adjustability works:**
1. Place glass in spigot
2. Fix/ tension glass both sides with allen key

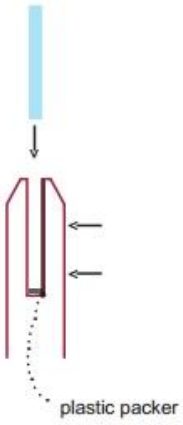


**5.UszczelkaDetaledlaSBM-**

1 pc na białym polu; 12 szt do carton-

2014/03/19

**6.MasaProdukcjaProcesdlaSBMszkłoczop-**

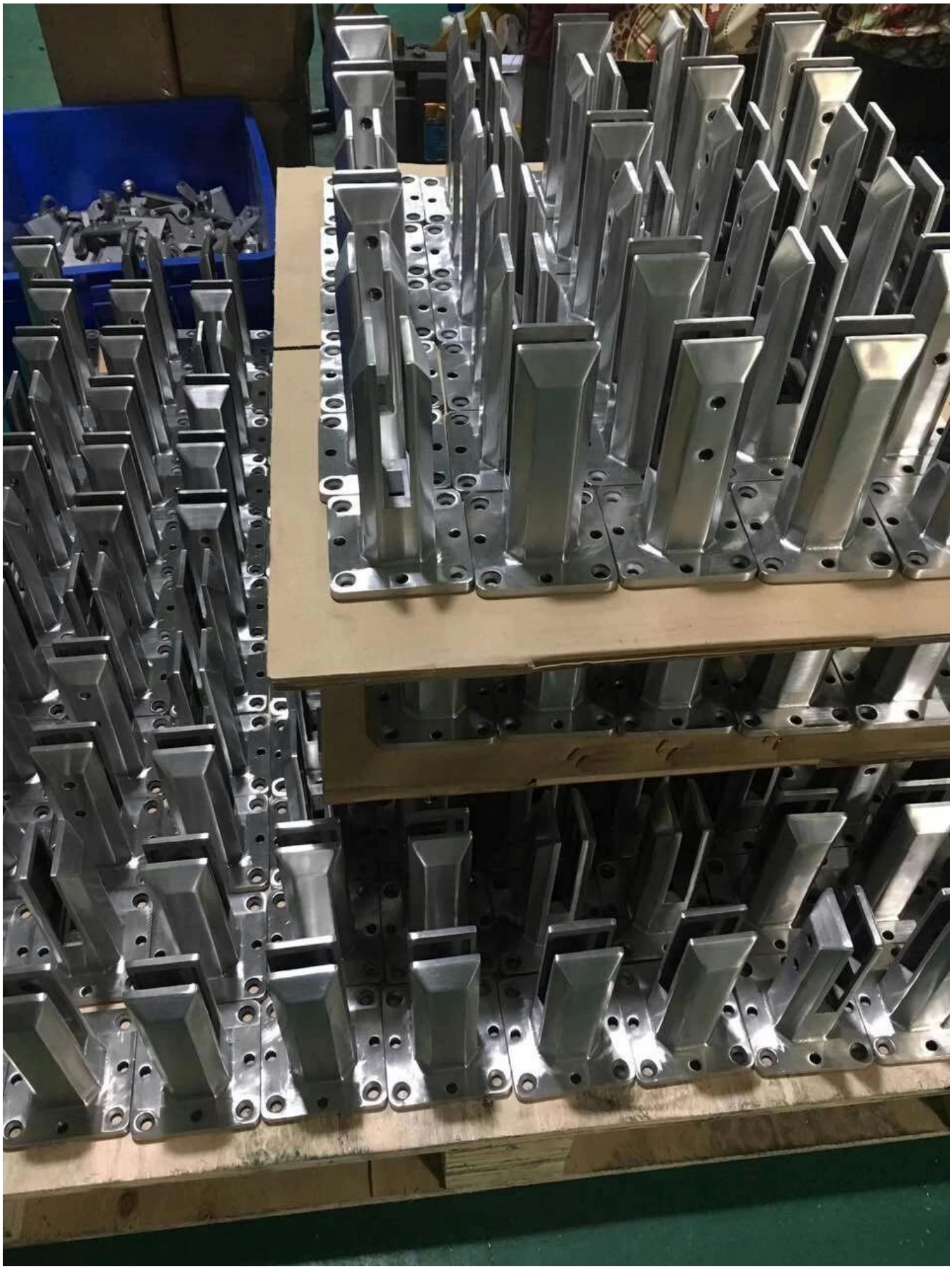

**7.WięcejmodelezszkłoczopdlaTwójwybór-**

***Glass spigot***

MODEL # SBM

MODEL # SCM

MODEL # RBM

MODEL # RCM

**8.ProjektZdjęciazBezszkieletowySzkłoBalustradyzszkłoczopy-**

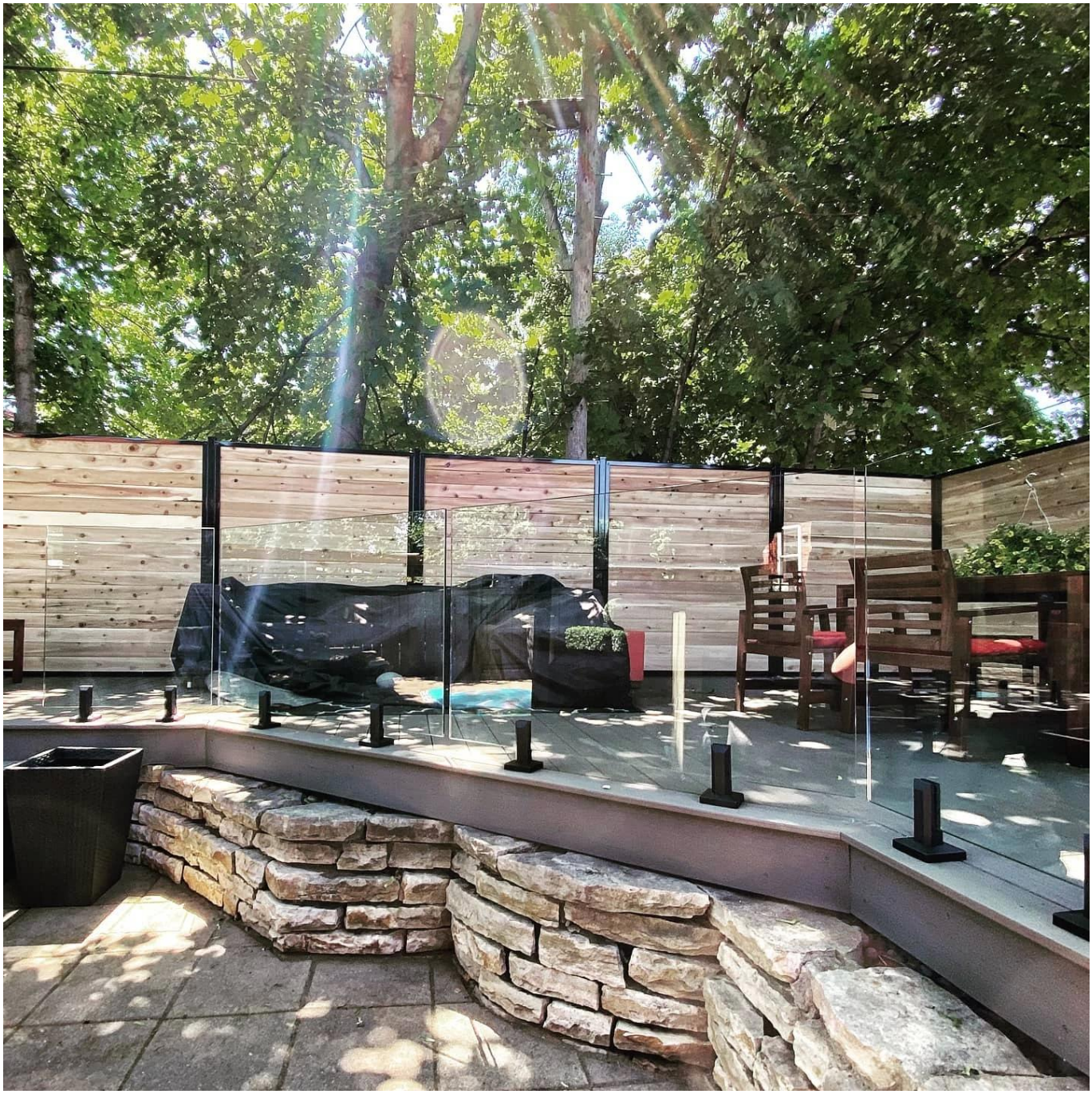

**Mamy również szkło zawias i zatrzaski magnetyczne i zaciski Szkło i szkła hartowanego, aby przejść z całego systemu bezramowa poręczy.**

Zapraszam do kontaktu z nami, aby uzyskać cytaty!


**Wprowadzenie Shenzhen Co., Ltd**
*Zweryfikowane przez SGS, raport nr 19536352_P + T*
Pakietu Office:
B5-003, 5 / F-Block 3, Yilida Building, No. 1092 Nanshan Road, Nanshan District, Shenzhen, Chiny, kod pocztowy 518054

Tel: 86-755-86037559 Faks: 86-755-86372611

MOB (Whatsapp WeChat, Viber) +86 135 9027 3543

Kontakt:CeliaChen