Opis (spotkanie z Australii i Nowej Zelandii standardowy)
-Materiał: stal nierdzewna 316L

-Wykończenie: 8K Polerowana \/ szczotkowana

--Dla 10-12mm szkła hartowanego

--Kwadrat poręczy Czapka rozmiar: 25x20mm, rowek 14x14mm, 5.8 metr na długość lub jak na swoje wymagania, rury grubości 1,2 mm

--Okrągłe poręcze Czapka rozmiar: φ25.4mm, rowek 14x14mm, 5.8 metr na długość lub jak na swoje wymagania, rury grubości 1,2 mm

--Z tworzywa sztucznego kanału: 2,9 m na długości lub jak na swoje wymagania

--Dla zarówno komercyjnych, jak i nowoczesny dom projekt domu

--Dla zarówno handel hurtowy i detaliczny (jesteśmy fabryka)

-Zastosowanie: wewnątrz i na zewnątrz użytkowania na balkon, talii, schody, ogrodzenia basenu...

--Próbki: zawsze dostępne

Zestaw kwadratowych poręczy WPR i aor YGINALNE akcesoria

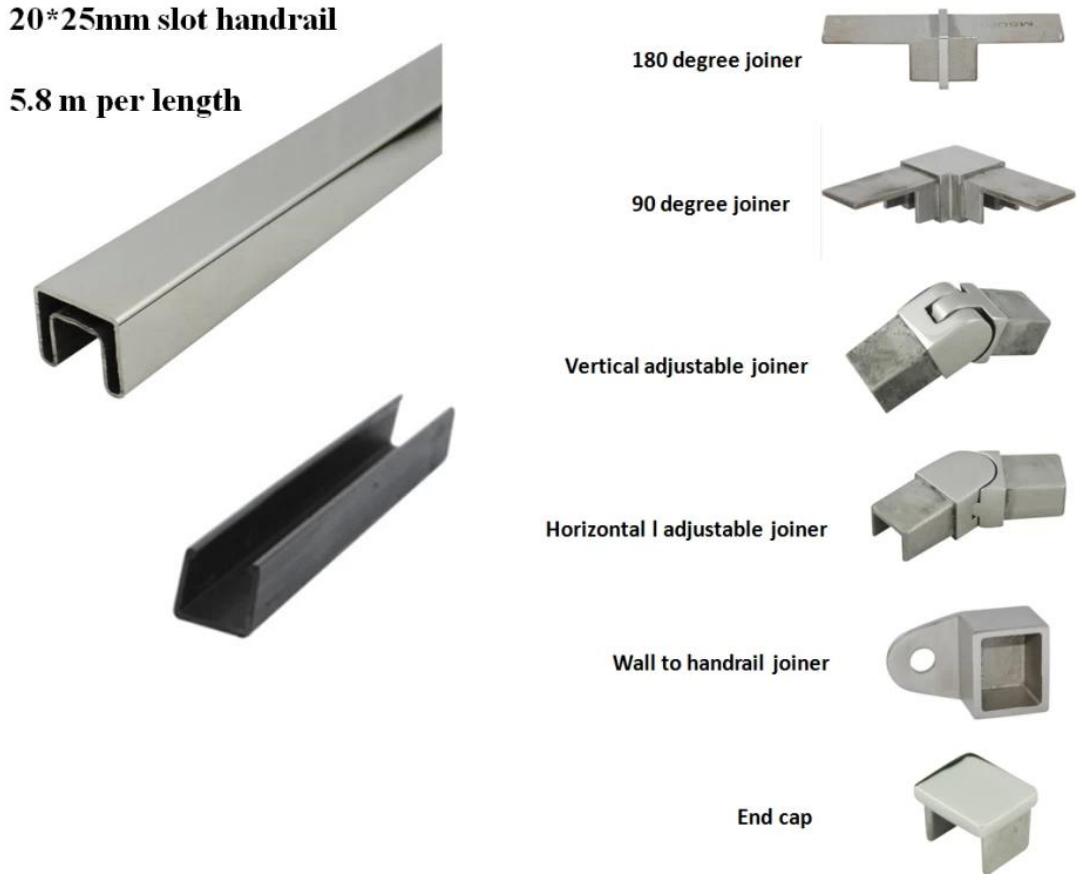

Zestaw okrągłe poręcze WPR i aor YGINALNE akcesoria

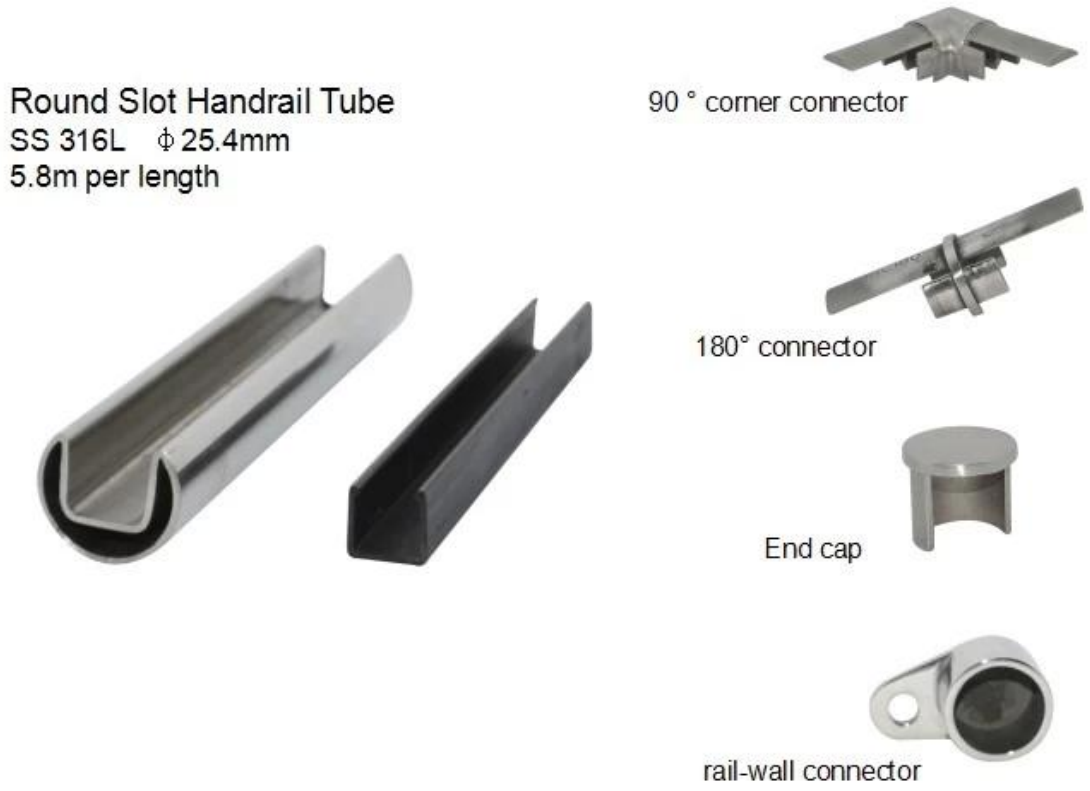

Szczegóły

Mscotso

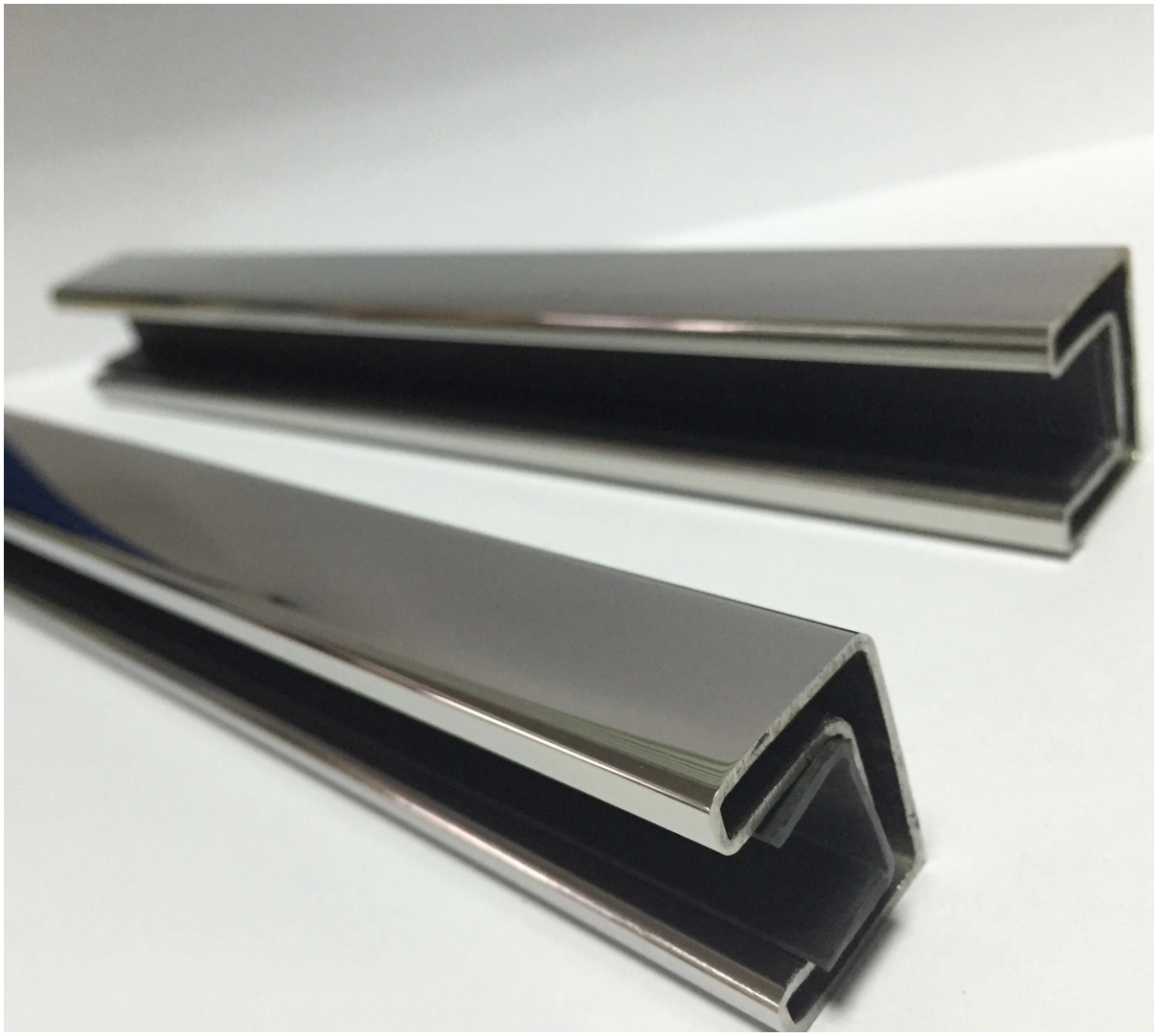

Inne wielkości Poręcz rurka jest dostępne

SS316 Φ50.8mm handrail tube

one channel handrail tube

2 channel 90° handrail tube

2 channel 180° handrail tube

accessories for Φ50.8mm tube

Projekt w Australii

Hanrail WPR i patowa projekt na zewnątrz balkonu

Poręcz WPR i czop szkło projekt schodów

Poręcz WPR dla bezpieczeństwa ogrodzenia basenu

Pakowanie i dostawa

-Opakowanie: torba plastikowa →cardboard sleeve→plastic rękaw →metal ramki
--Regual czas realizacji: 10-15 dni w przypadku towarów w magazynie, 20-30 dni, jeśli towary nie są w magazynie. To zależy od ilości.
--Czas dostawy: 15-20 dni przez morze.

Opakowanie wewnętrzne

Kartonowy rękaw

Metalowy stelaż (100 sztuk na jeden stelaż)

ACK E305
ACK E305

Fabryka i certyfikacja

Potrzebujesz Cytat lub jakiekolwiek pytania, proszę zostawić wiadomość.
Lub skontaktuj się ze mną jak poniżej informacje. Skontaktujemy się z Tobą jak najszybciej!
Dla dowolnego pilne zapytanie, podobać się dostać w kontakcie na wechat: 973219879 lub o co chodzi: + 86-13530506265 .

KEBIL科比奥®

深圳市朗驰商贸有限公司
SHENZHEN LAUNCH CO., LTD.
朗驰国际有限公司
LAUNCH INTERNATIONAL LIMITED.

董 萍 Doris Dong

Senior Sales Representative

(86) 135 3050 6265

深圳市南山区南山大道1092号亿利达大厦B区3栋5003

Room 5003, Building 3, Yilida Building, No.1092 Nanshan Road, Nanshan District, Shenzhen, China postal code 518054

(86-755) 8603 7559

(86-755) 8637 2611

sales04@launch-china.cn

www.launch-china.com

www.chinabalustrade.com