Chiny Producenci tarasów balkonowych Schody Aluminiowy kanał U Bezramowe balustrady szklane

Bezramowa szyna balustradowa Aluminiowa szyna szklana w kształcie litery U

1m aluminum channel contains the following accessories

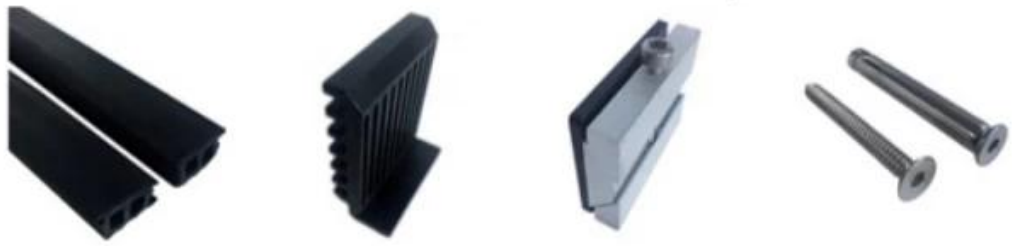

Waterproof tape 2 meters | Aluminum and plastic fittings 3 sets | Expansion bolts 3 pieces

Szkło aluminiowe, specyfikacje balustrad:

CZĘŚĆ BALUSTRACYJNA - PIWNICA	MATERIAŁ	WYMIAR (MM)	WYKOŃCZENIE POWIERZCHNI	ODPOWIEDNIA GRUBOŚĆ SZKŁA (MM)
Kanał U / Profil U	Aluminium ALloy	102*62	Anodowanie/farba w sprayu	12-13,52
		102*67		81,528
		102*70,5		101,5210
System wewnętrzny i śruba	3 lub 4 metry na długość			
Okładzina	SUS 304 / SUS 316	102	Szczotkowane / Lustro	/
Guma	Plastikowy	Różnorodny	Czarny	Wszystko

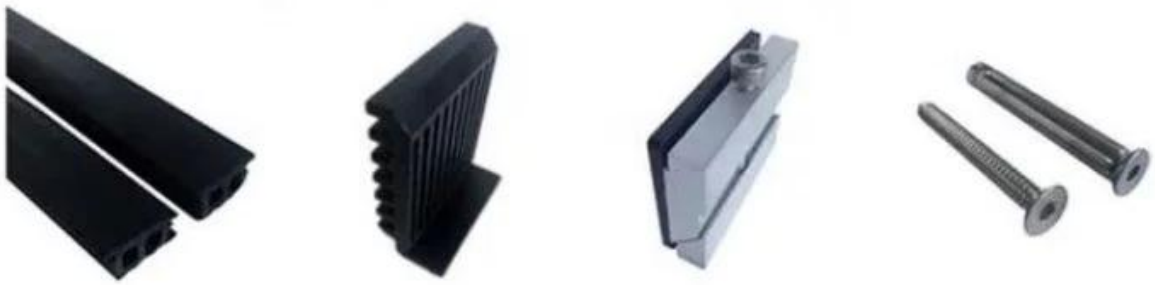

Aluminiowa, podstawa, profil U, do balustrady szklanej, balustrady w kolorze czarnym, kolor:

Do dyspozycji Modele:

LCH-A01/A02: bez/z okładziną do użytku ze szkłem od 20 mm do 21,52 mm

LCH-B01/B02: bez/z okładziną do użytkowania ze szkłem 16mm do 17,52mm

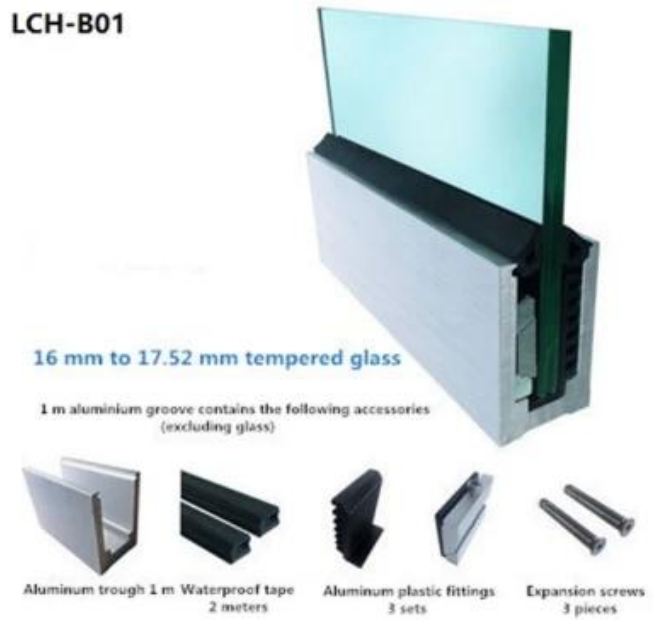

LCH-C01/C02: bez/z okładziną do użytku ze szkłem od 12 mm do 13,14 mm

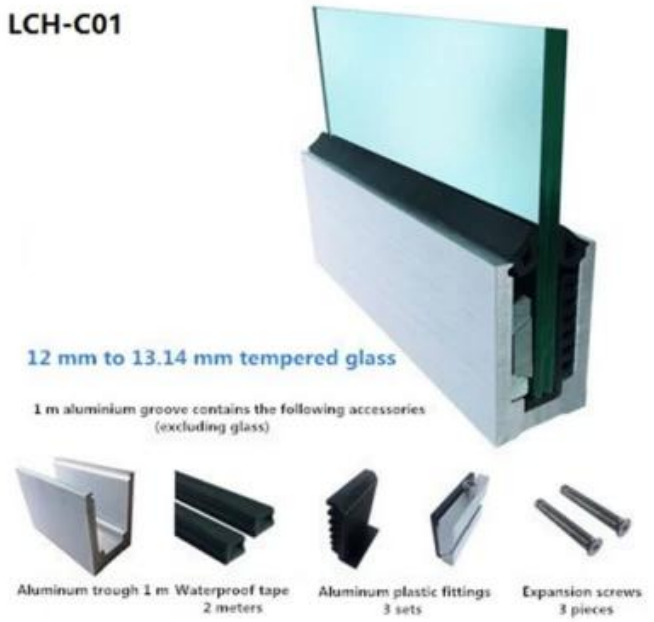

LCH-D01/D02: bez/z okładziną do użytku ze szkłem od 12 mm do 13,14 mm

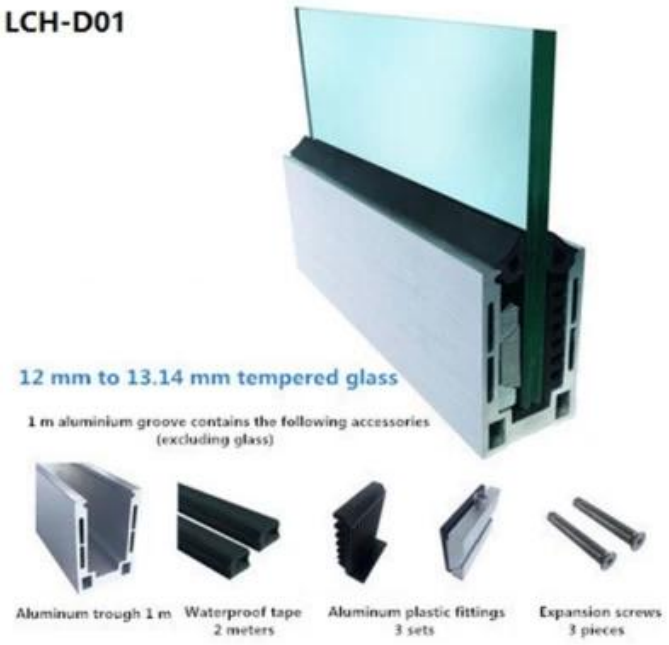

Produkcja masowa i pakowanie

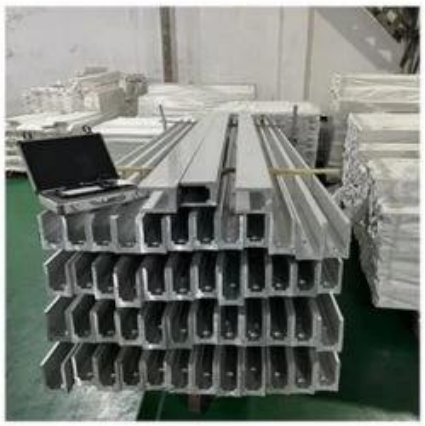

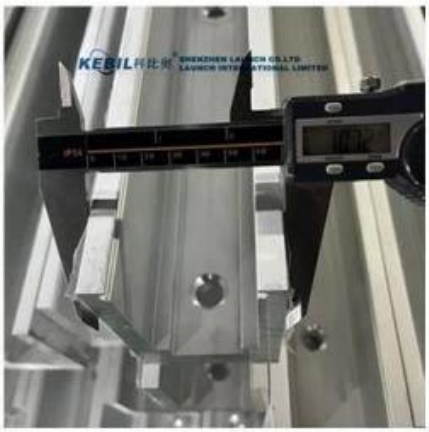
KEBIL
SHENZHEN LAUNCH CO.,LTD
LAUNCH INTERNATIONAL LIMITED

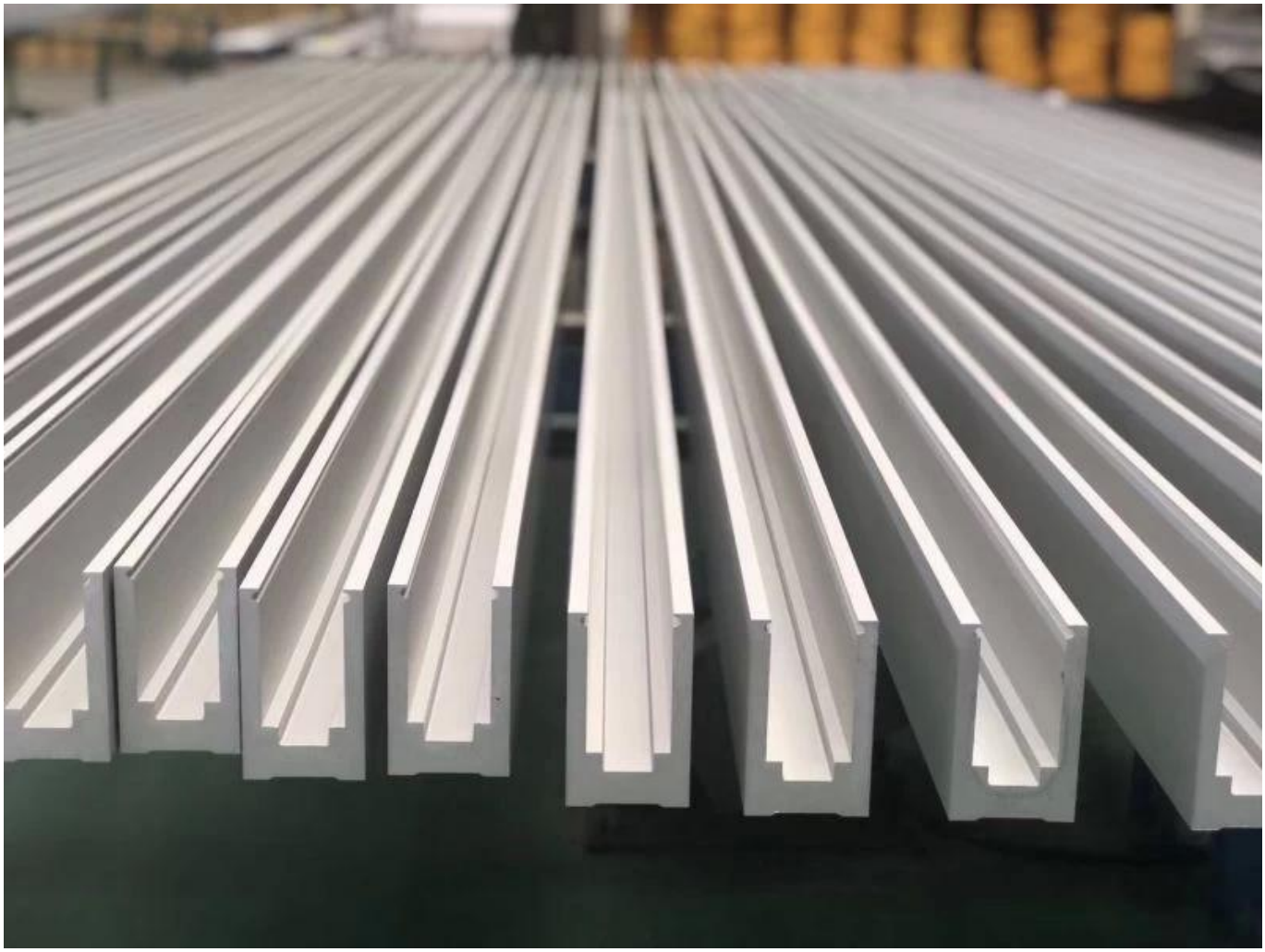

PORĘCZ RURY SZCZELINOWEJ:

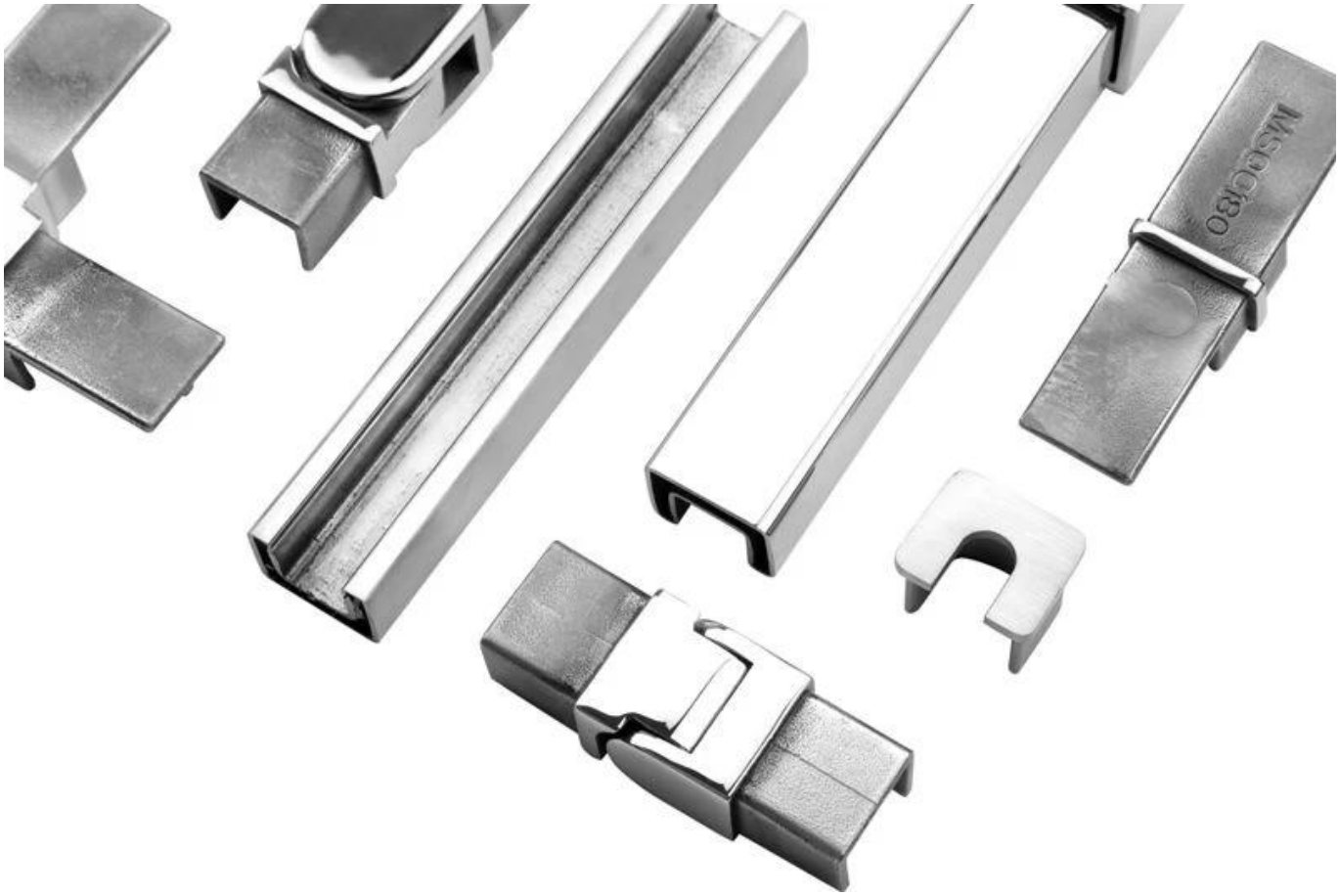
MSCG80

KEBIL科比奥®

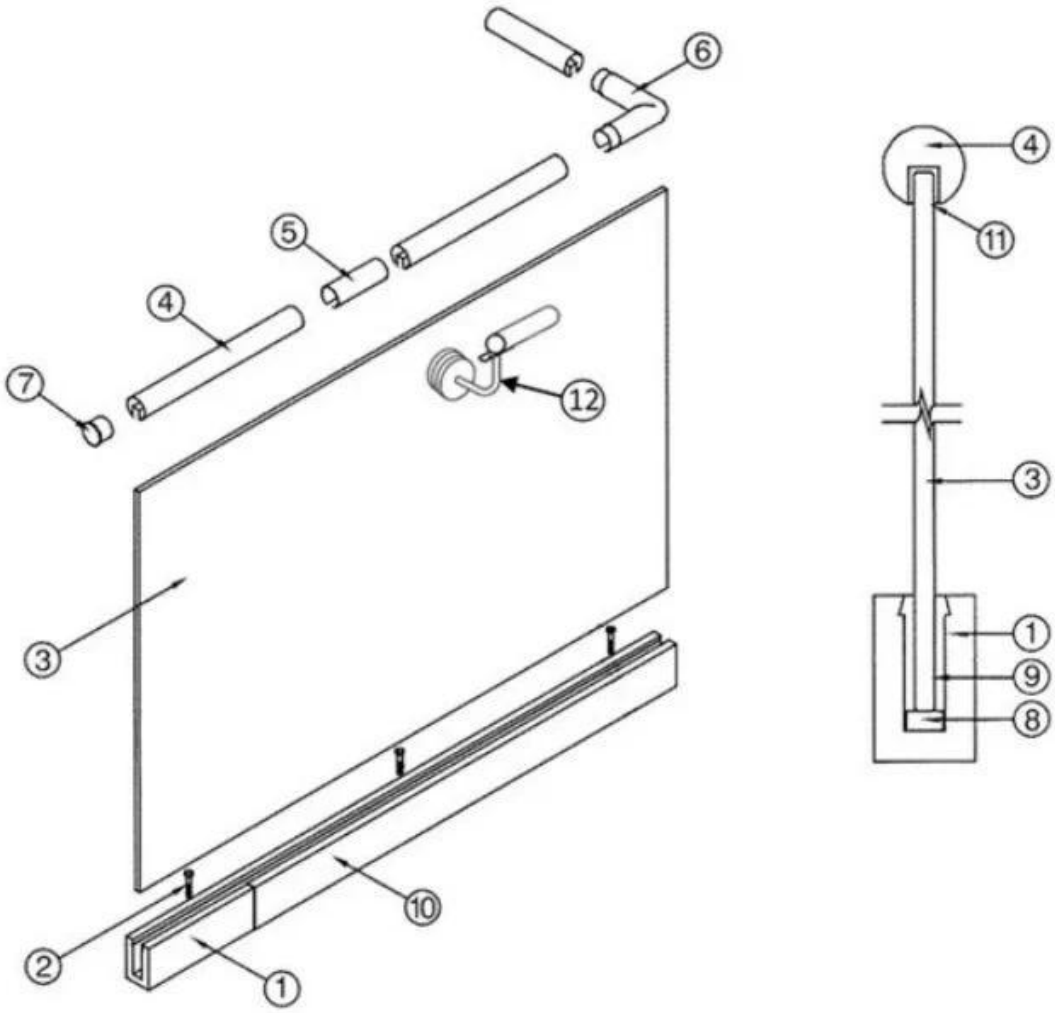

1. Aluminum Railing Base
2. Stainless Cap Screw
3. ½" Tempered Float Glass
4. Top Rail
5. Splice
6. Corner fitting (Horizontal Shown Vertical Also Available)
7. End Cap
8. Setting Block
9. Expansive Cement
10. Cladding
11. Protective Insert
12. Handrail Brackets and Fittings Also Available

Skontaktuj się z nami aby uzyskać więcej informacji:
Wendy: sales04@launch-china.cn
Telefon komórkowy / Whatsapp: 8615989339827