Zacisk ze stali nierdzewnej Duplex 2205 Szklany czop do szklanych balustrad ogrodzeniowych bezramowych

Produkt pokazać

Satynowa (powierzchnia)

SX-7001D
1330
g
lb
oz
s
NET
PCS
UNIT
ON/OFF
ZERO
TARE
PWE
Electronic Compact Scale

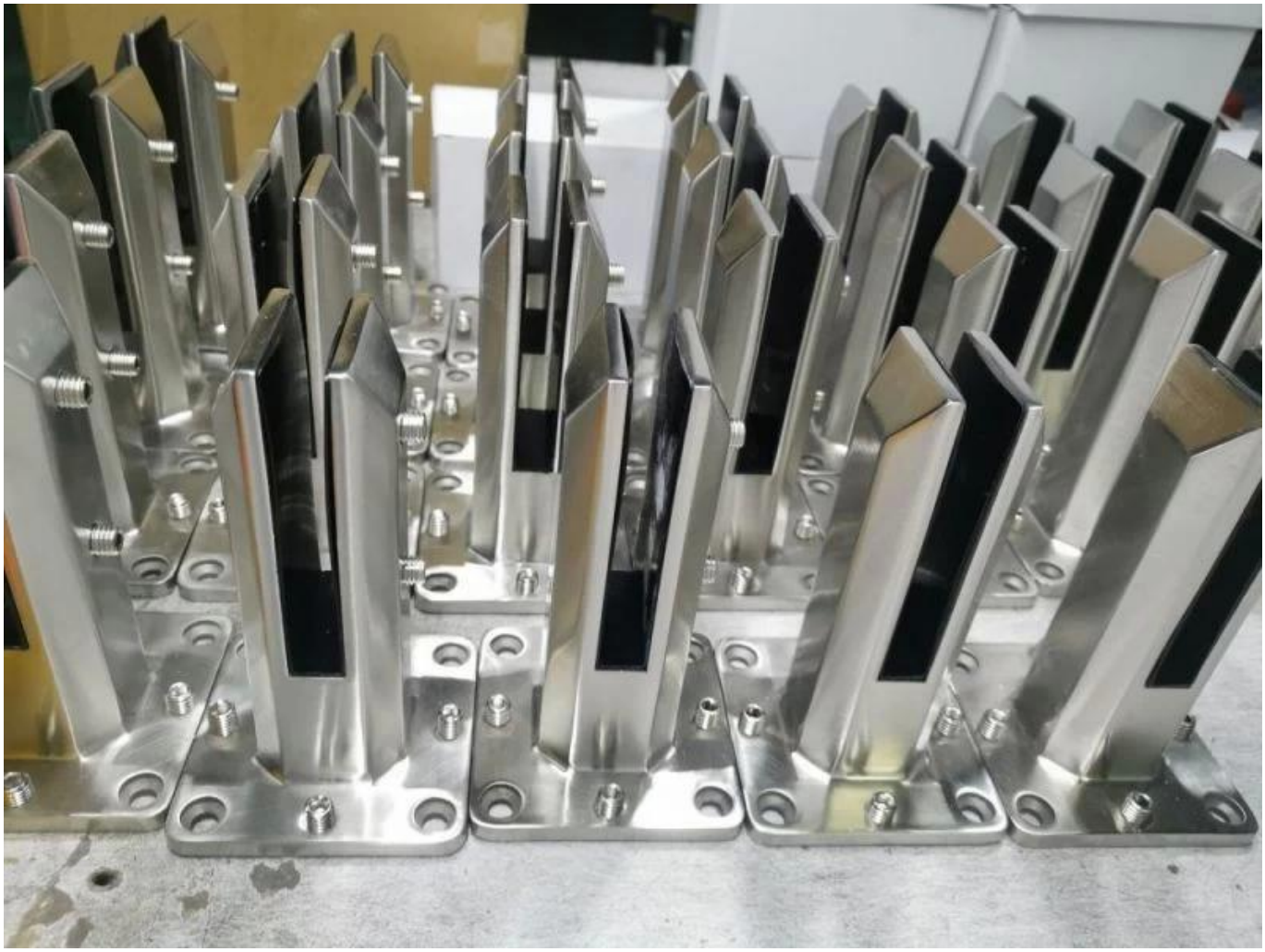

Matowa (czarna) powierzchnia

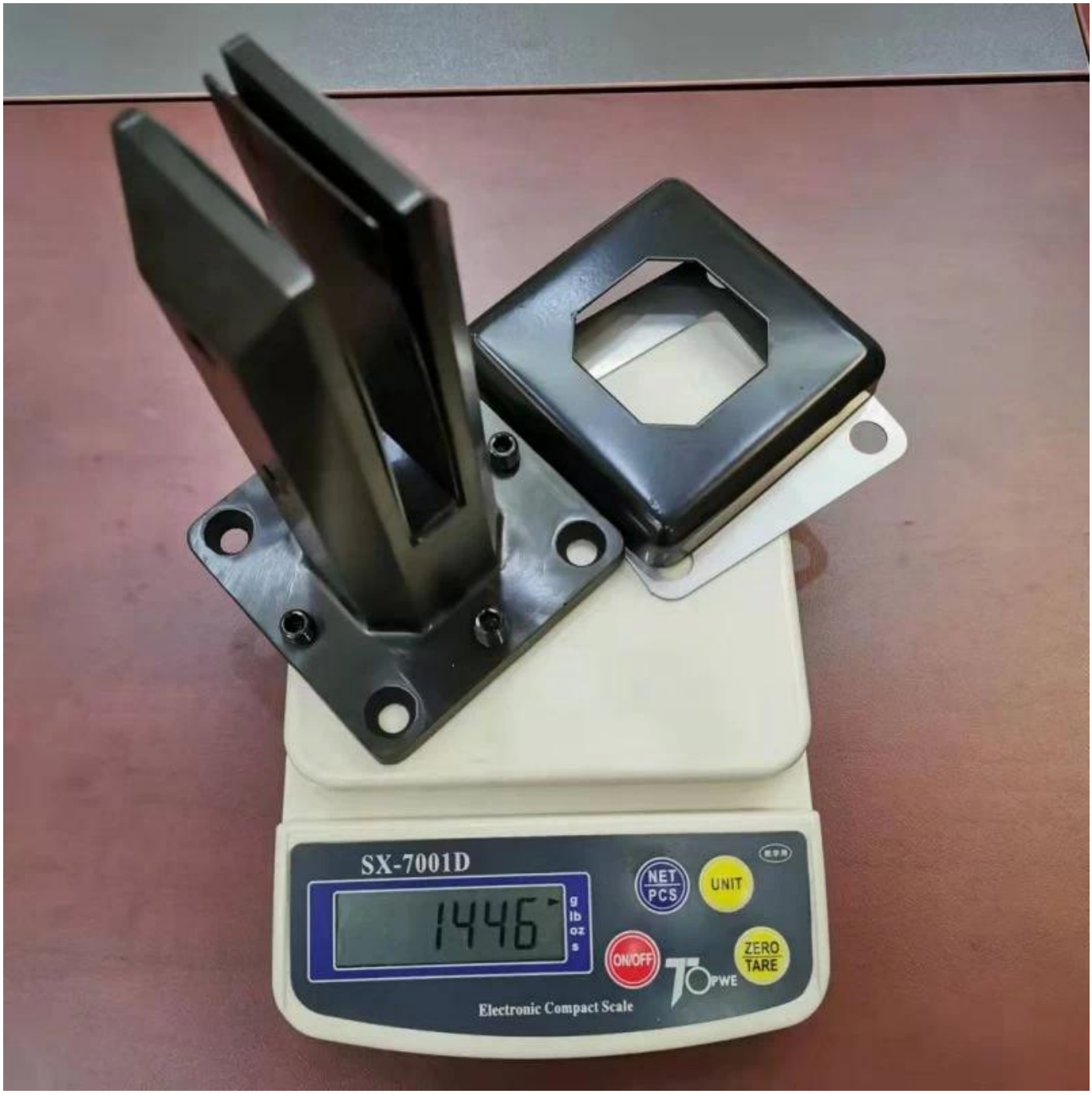
SX-7001D
1446
g
lb
oz
s
NET
PCS
UNIT
ON/OFF
ZERO
TARE
PWE
Electronic Compact Scale

Techniczny rysunek

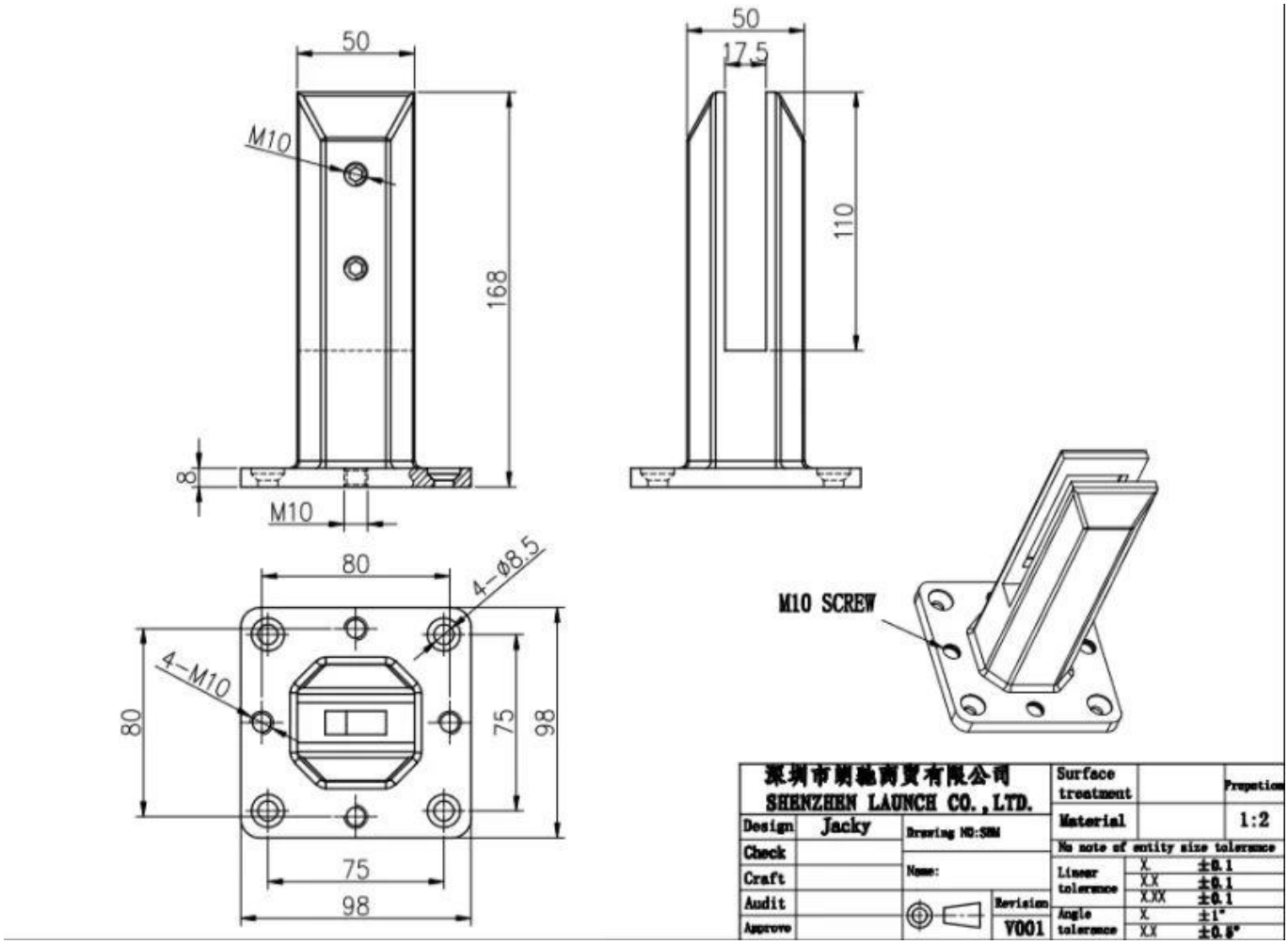

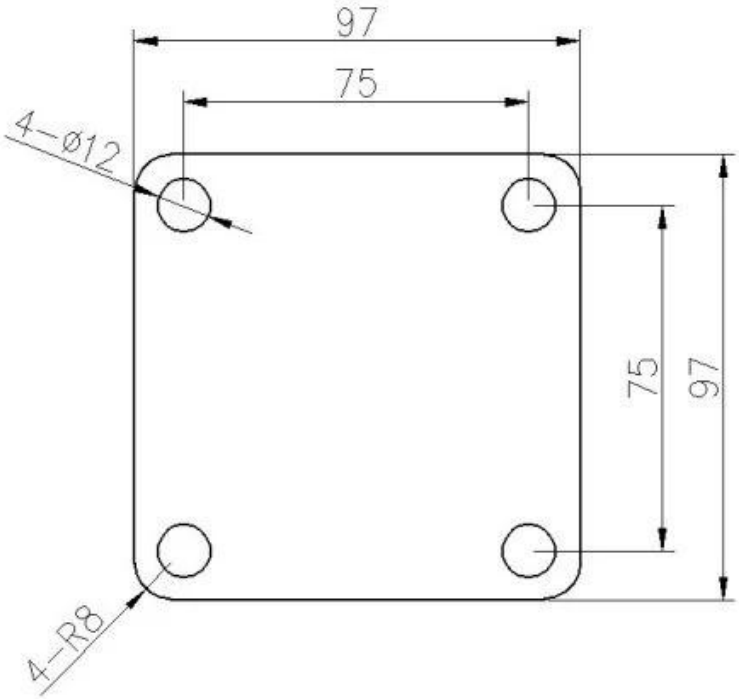

Aplikacja (zdjęcie)

KEBIL科比奥®

Inne powiązane produkty szklane

Surface finish
Satin

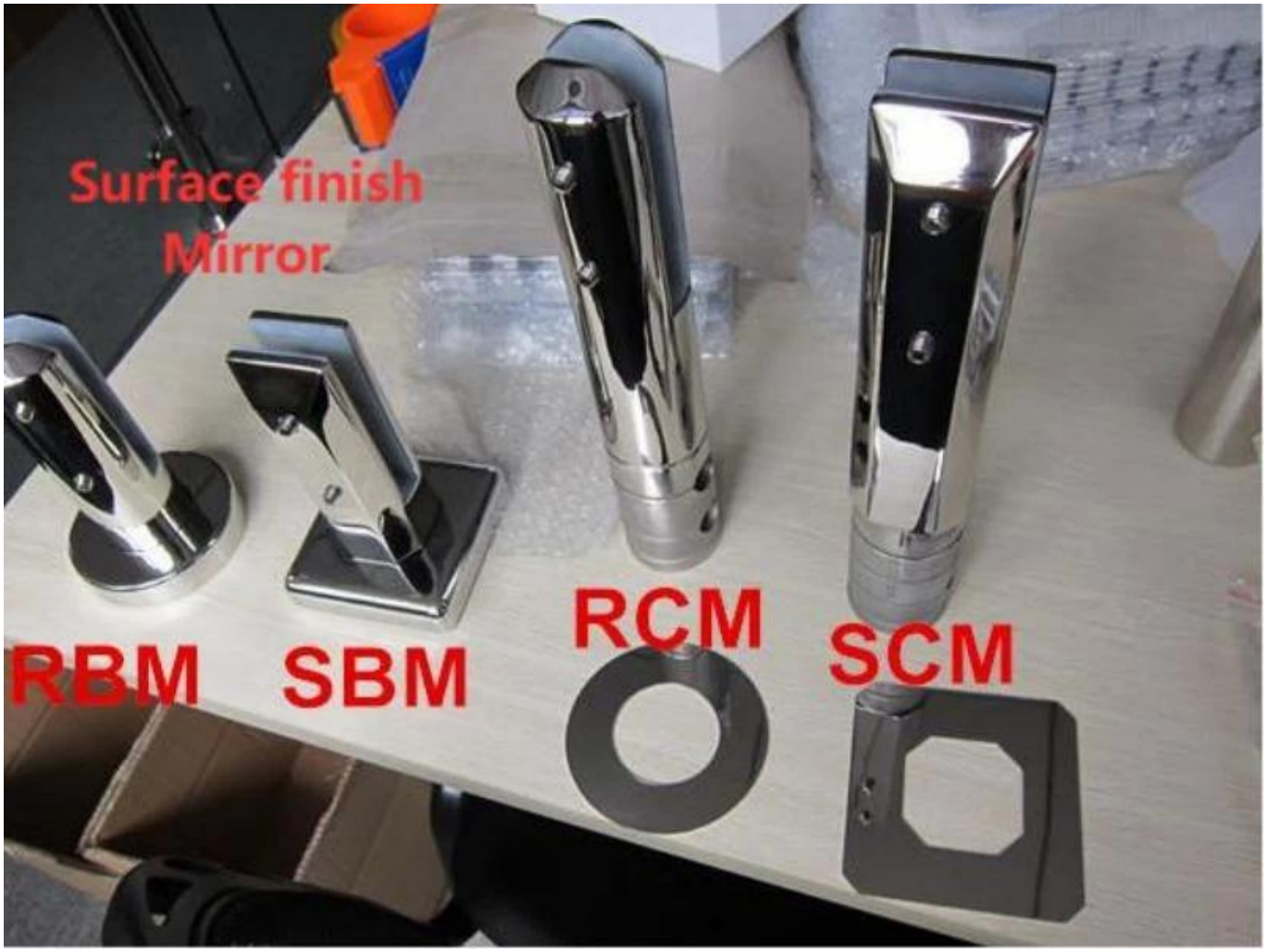
Surface finish
Mirror
RBM
SBM
RCM
SCM

Proszę skontaktować się ze mną,kiedy jesteś zainteresowany nimi.

Wendy Zhang

sales04@launch-china.cn

WhatsApp/Telefon/Wechat: 8615989339827