Dwustronny 2205 Sprężynowy zawias szklany do szklanego zawiasu do szklanej bramy basenowej 8-12 mm.

Dane techniczne zawiasu szklanego -

Model nr.	G-G
Rodzaj zawiasu szklanego	Szkło do szkła, dostępnych więcej typów (zawias ze szkła do ściany, zawias ze szkła do słupka)
Materiał	Duplex 2205
Skończyć	Matowa czarna powłoka proszkowa ; satyna ; lustro
Grubość szkła	8-12mm
Funkcjonować	Zawias szklany typu sprężynowego

Model zawiasu szkło-szkło -

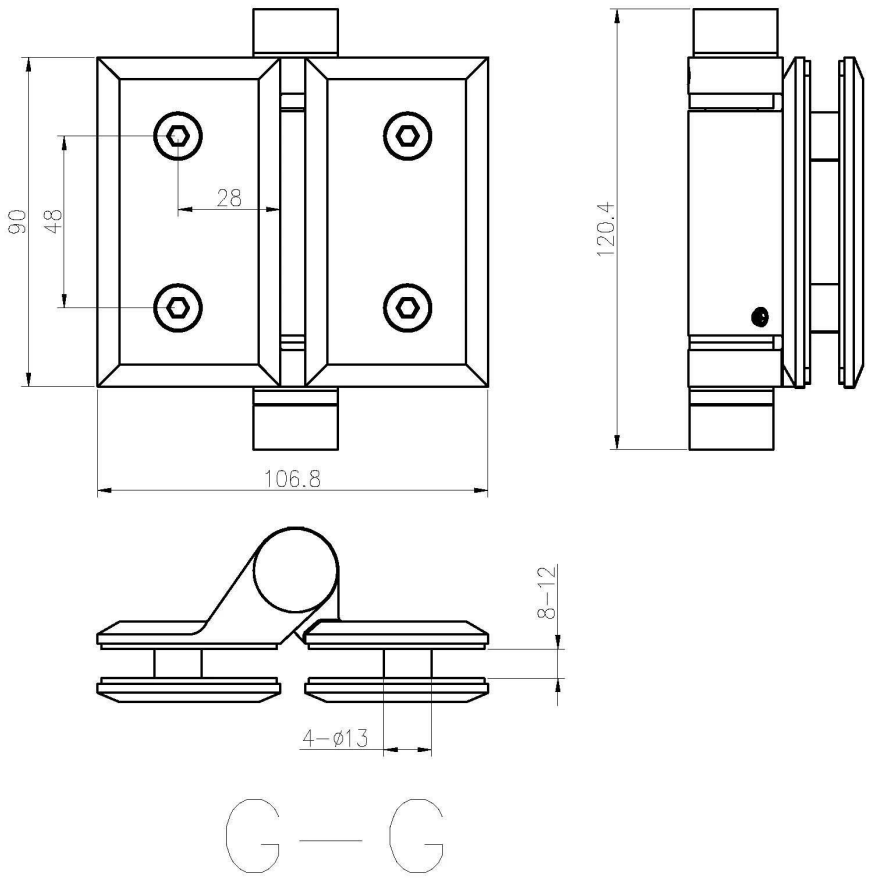

Ogrodzenie basenu szklane brama rysunek-

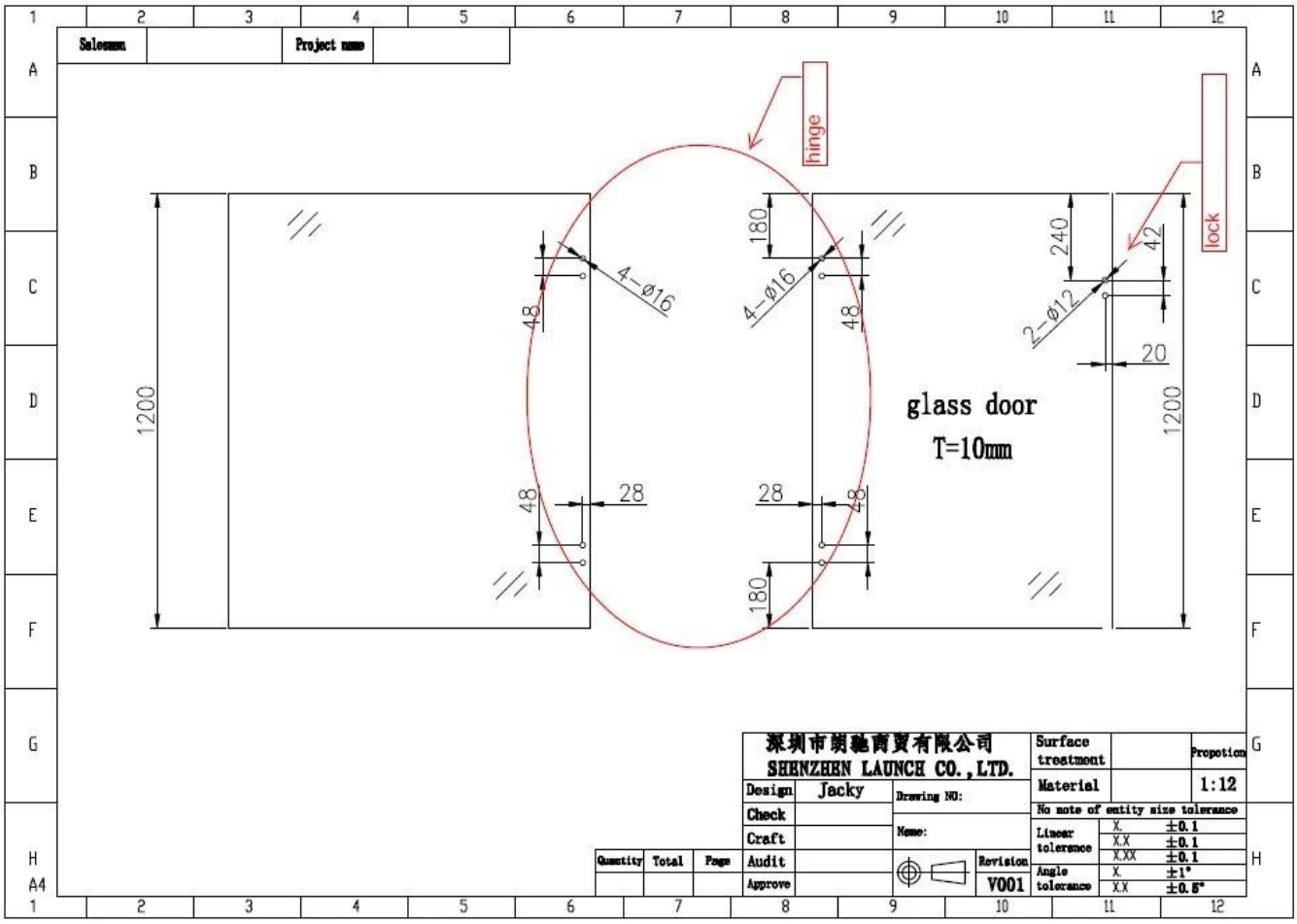
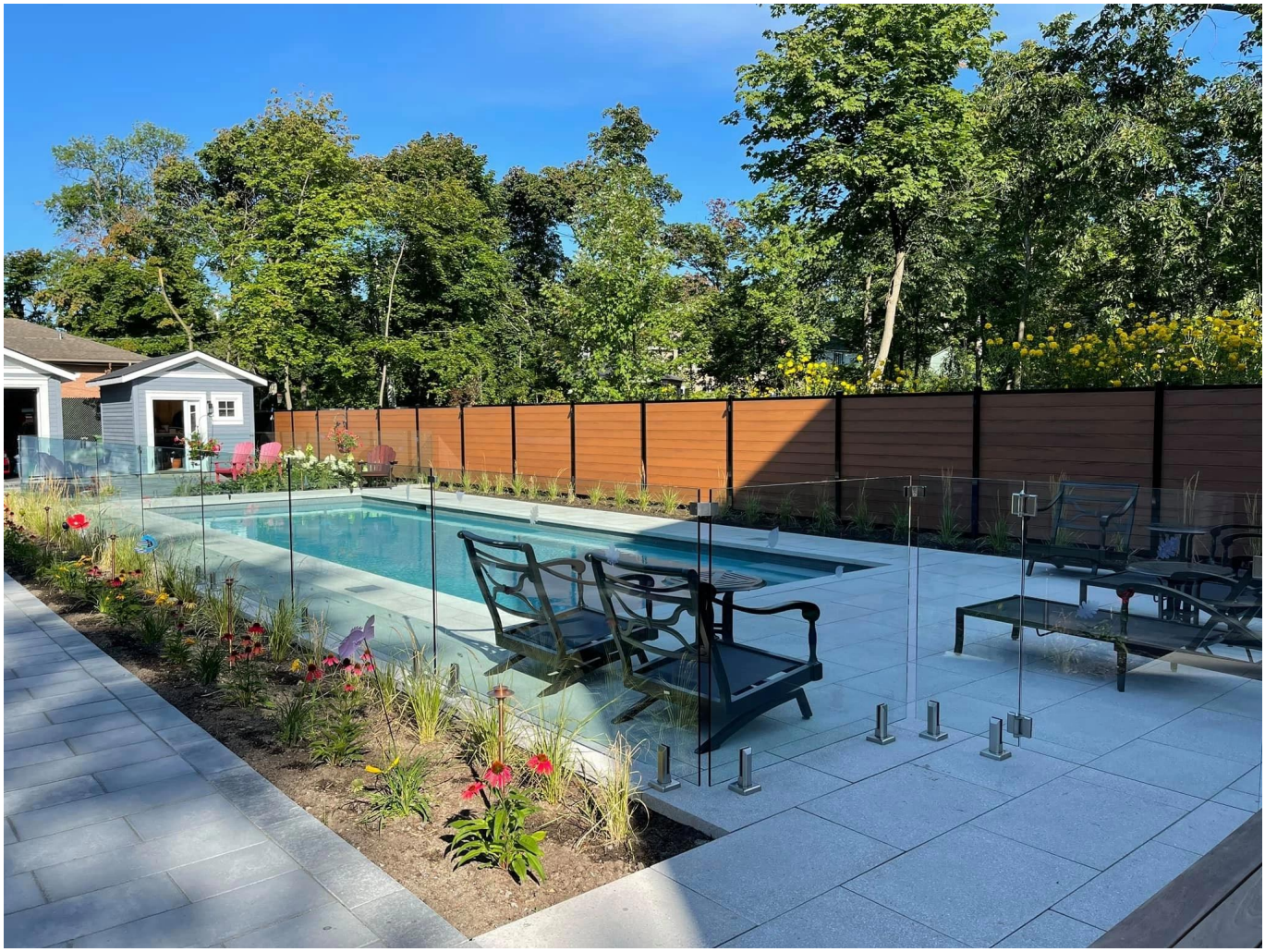
Projektuj zdjęcia szklanego ogrodzenia z naszą serią zawiasów szklanych -