Bezramowa balustrada szklana z balustrad 10-12mm kebili Australia szklany basen czop i szklane ogrodzenie

WHY CHOOSE US

15 YEARS EXPERIENCE

We have been manufacturing railing hardwares since 2004.

ONE STOP SERVICE

We provide integrated railing solutions.
We manufacture.
We deliver.

PROFESSIONAL R&D TEAM

We have engineering experts for developing new products.

TOP QUALITY & GOOD PRICE

We are strict on quality control as well as cost evaluation.

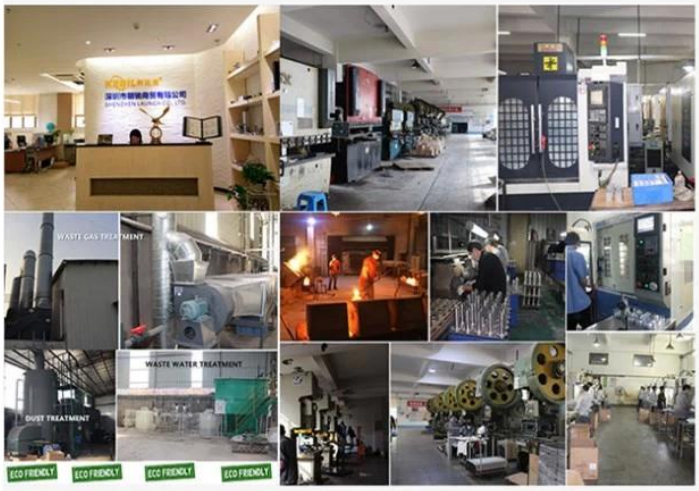

ABOUT US

Shenzhen Launch Co., Ltd was established in 2004, located at Nanshan District, Shenzhen, and one hour by car from Hongkong International Airport. Our main products are high-grade building materials including stainless steel balustrade post, staircase handrail, balcony guardrail, swimming pool fence and other high-grade building materials. All the products are designed strictly according to the high-end market requirements. We have our own factory in Tangxia Town, Dongguan,with more than 50 sets of various precision equipments , such as CNC lathe, milling machine, punching machine, pipe cutter, argon welder, drilling machine, polisher, etc. which can provide customers with complete product processing services.

System poręczy	Szczegóły wymiaru	Różne materiały
• Najlepsza poręcz	Poręcz rurki do gniazda - Konstrukcja kwadratowa: 21 * 25 (mm) - Okrągły projekt: średnica 25.4mm	Poręcz załetką z litej drewna / paczką ze stali nierdzewnej
• Szkło hartowane	10-23mm pojedynczy / laminowany	Szkło hartowane w ekranie Clear / Frost / Silk / Kolor
• Spigot / Standoff.	H168 * W98 (mm) / średnica 38mm / 40mm / 50mm	Stal nierdzewna 316, stal nierdzewna Dupleks 2205
• Szklany zawias / zatrzask	Różne typy i wymiary	Stal nierdzewna 316.

Szczegóły szklane 2205 Spigot

- Materiał: stal nierdzewna Dupleks 2205
- Wykończenie: Kolor lustrzany / satyny / czarny / złoty
- Do grubości szkła 10-13.52mm
- Montaż: montaż podłogowy / montaż na powierzchni / mocowanie wiertarki
- Producent Methed: Casting (wysoka jakość)
- MOQ: 1 sztuka
- Poznaj Australia AS1926.1-20012 / AS2820 Bezpieczeństwo Barries do komplikacji bramy basenowej
- Zastosowanie: ogrodzenie basenowe, balkon, pokład, schody, ganek ... szklane płot

poręczy

5.modeleszkłoogrodzenie2205.czopdostępny

Side Mouting Design Glass Spigot

SFM

Montaż podłogi Base Plate Szkło Spigot & Core Wiertło Spigot

OtwórruranierdzewnystalTopPoręczniki i akcesoria:

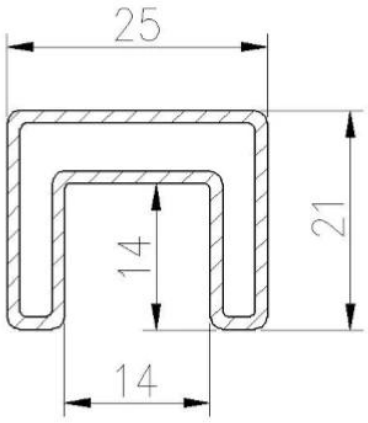

25×21MM, GROOVE 14×14MM

Surface treatment: satin brushed / mirror polished

25*21 tube

Model: SQ2521

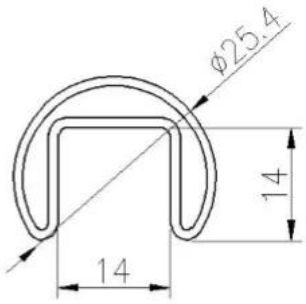

DIAMETER 25.4MM, GROOVE 14×14MM

Surface treatment: satin brushed / mirror polished

Model: RD2525

SzkłoZawiasyIZatrzaski:

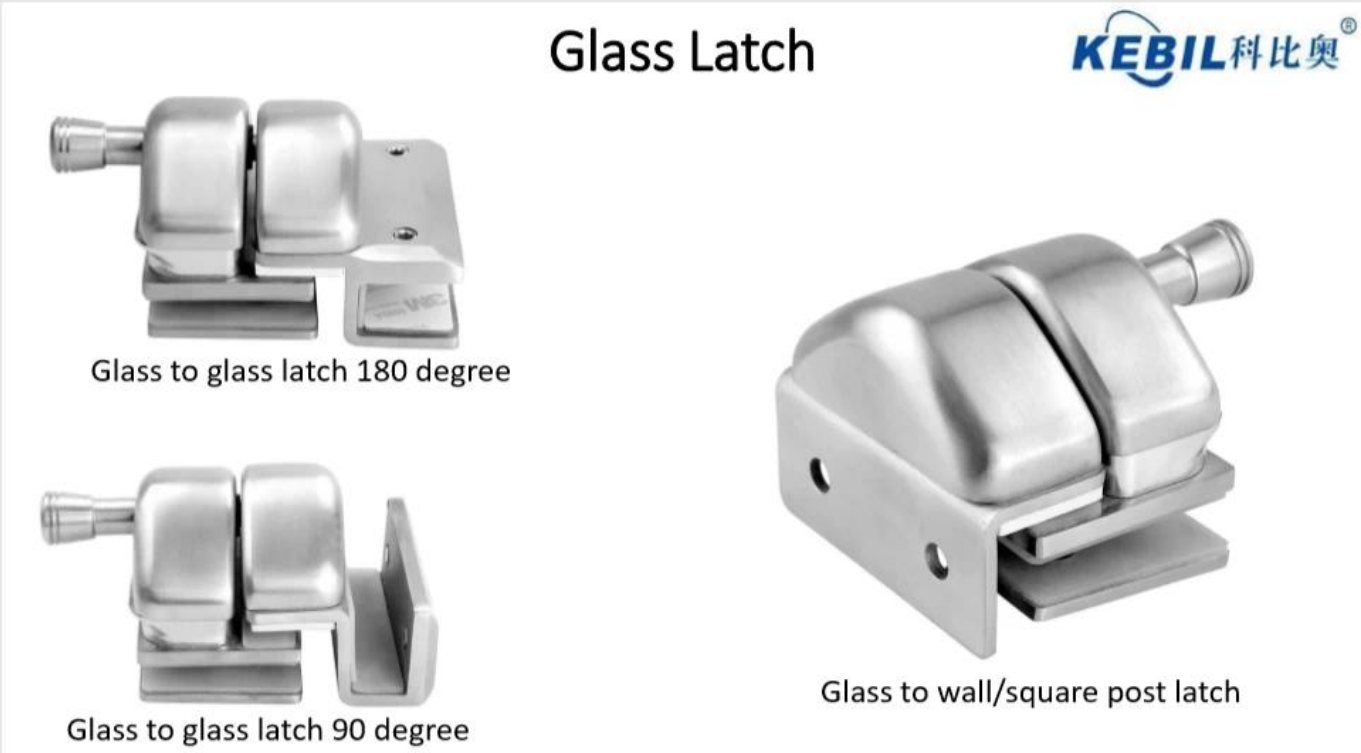

JasnyHartowanySzkło:

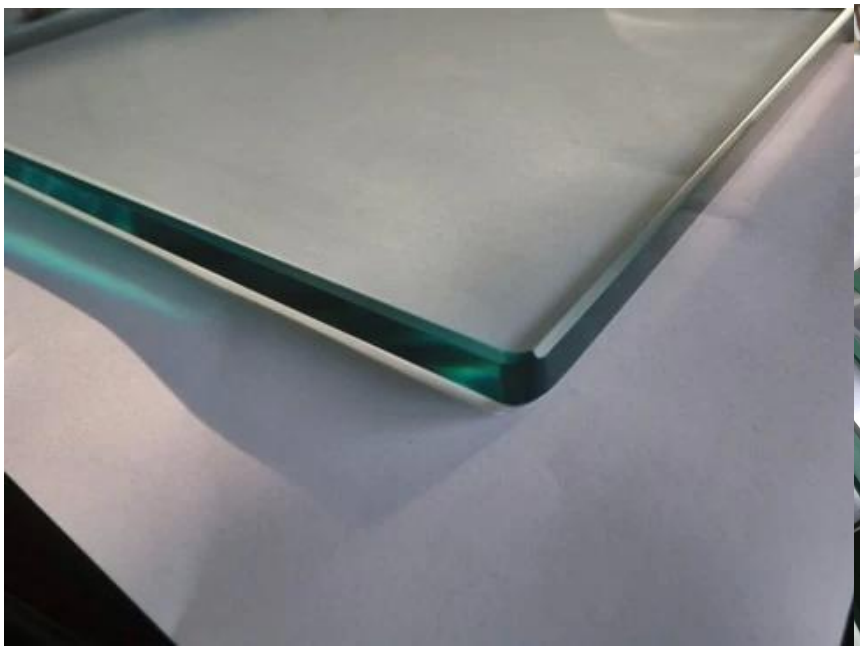
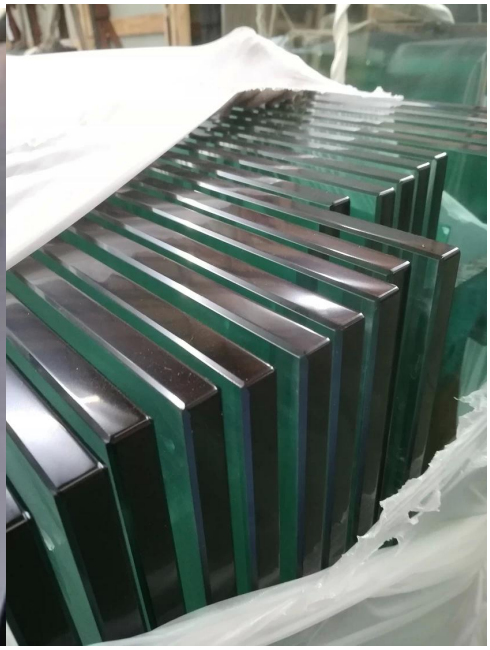

Kontakt

Dziękujemy za wizytę ! Wszelkie pytania lub zapytanie, zostaw wiadomość. Wróci do ciebie w ciągu 24 godzin.

Każde pilne dochodzenie prosimy o kontakt poniżej:

-Contakt: Ewa.

-E-mail: sales03@launch-china.cn.

-Mob / Whatsapp / Wechat: +8613686807796