Bezramowa poręcz balkonowa Poręcz ze stali nierdzewnej Mocowanie szklane

Nazwa produktu	Bezramowa poręcz balkonowa Poręcz ze stali nierdzewnej Mocowanie szklane
Model nr.	SF-50T
Materiał	Stal nierdzewna 304/316
koniec	Lustro wypolerowane lub satynowane
Rozmiar szklanej podstawki	Trzonek 50x12mm, korpus 50x44mm, podstawa 200 * 100 * 10
Do grubości szkła	12–19 mm lub zgodnie z wymaganiami klientów
Wiercone szklane otwory	Wymagana średnica 14 mm w szkle
Waga netto	3236 g / sztuka
Montowanie	podłoże drewniane, stalowe lub betonowe
MOQ	Jeden kawałek
Próba	Dostępny
Usługa OEM i ODM	Do przyjęcia
Podanie	Projektowanie schodów wewnętrznych i zewnętrznych, balustrady balkonowe, bezramowe szklane balustrady pokładu, konstrukcja balkonowa Juliet, pływające schody
Inspekcja fabryki	Dostępny
Opakowanie dystansowe	Jeden kawałek w jedną torebkę bąbelkową, a następnie w jedno białe pudełko, 12 sztuk w jeden karton lub pakowanie zgodnie z wymaganiami klientów

Pokaż produkt:

KEBIL科比奥®

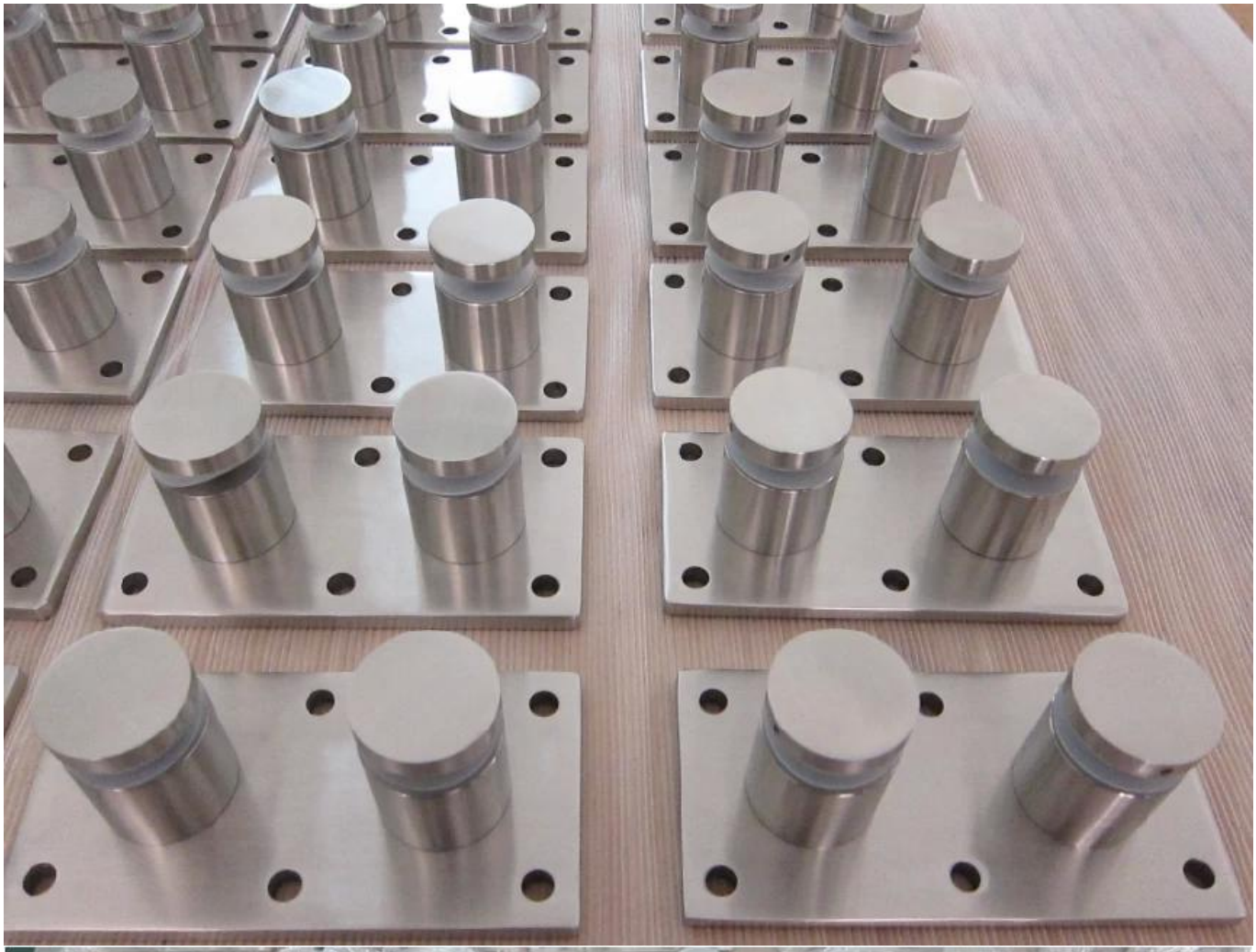

Rysunek techniczny:

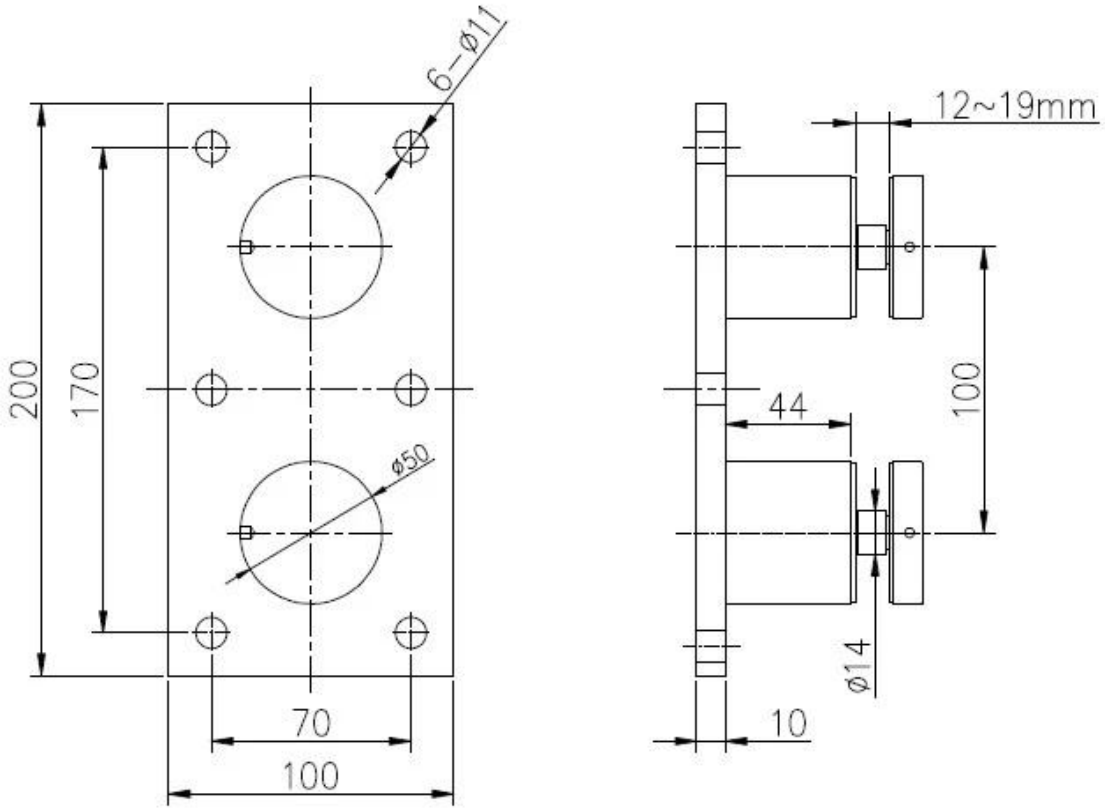

Zdjęcia projektu:

INNE RODZAJE DOSTĘPNE STANDOFY SZKLANE

SF-50T

SF-50A

SF-50

SF-38

SF-38Z

SF-30

Dia 50mm Szklana podstawa w **Lustro / Wykończenie satynowe Model SF-50**:

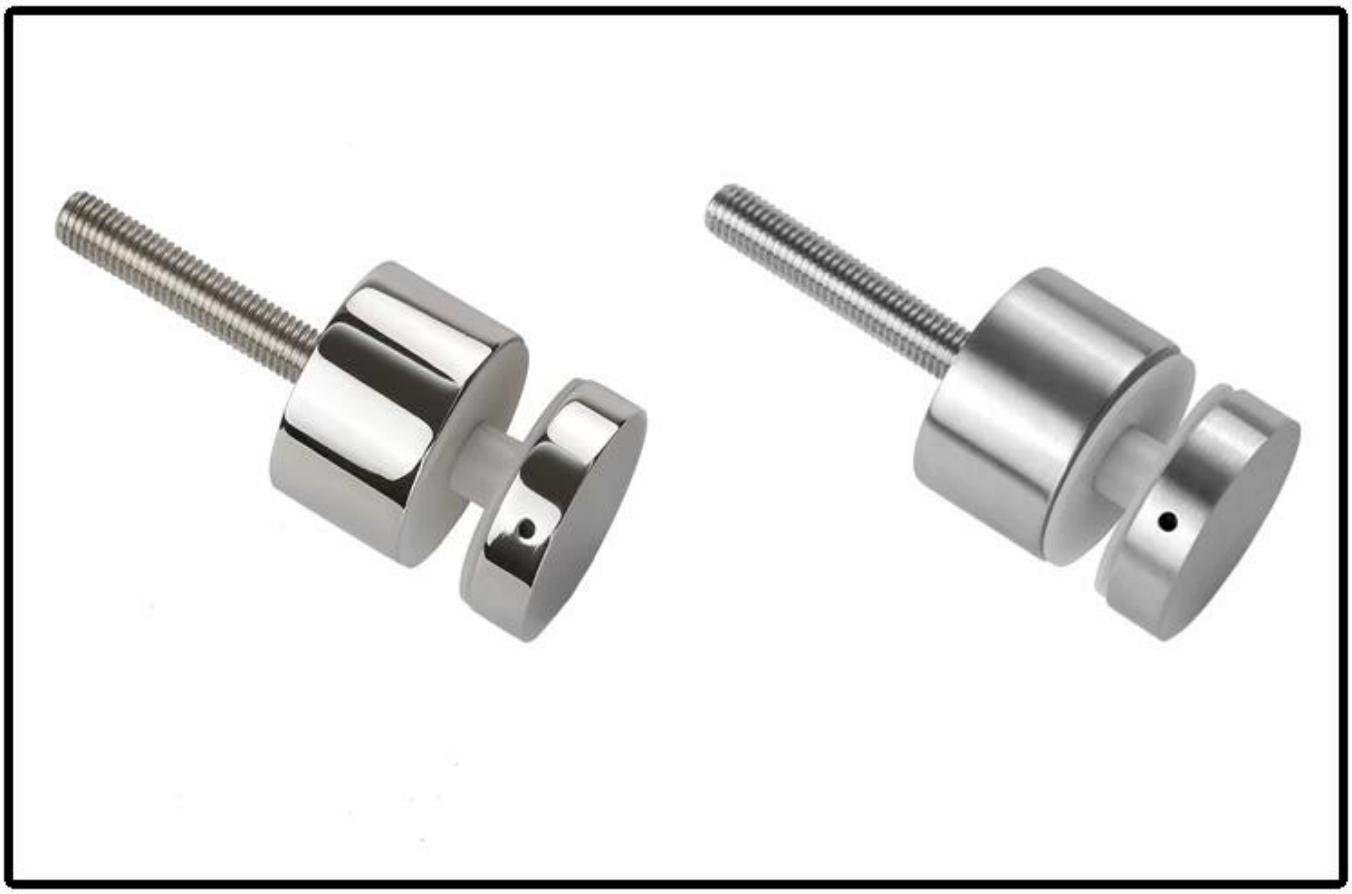

Ze śrubą do betonu i śrubą do drewna Model SF-50W:

Rysunek techniczny:

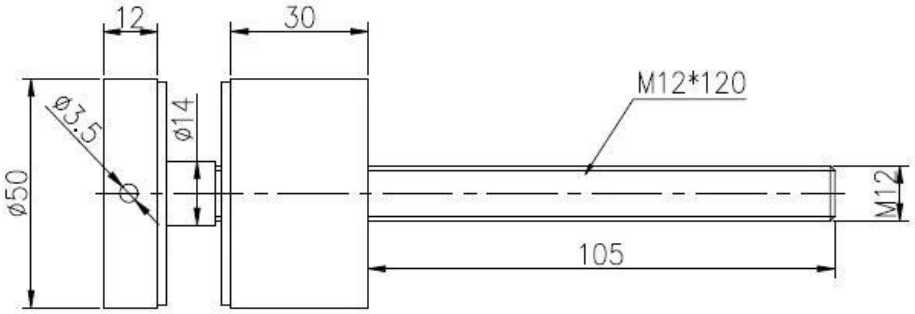

Salesman		Project name	

深圳市朝驰商贸有限公司 SHENZHEN LAUNCH CO.,LTD.			
Design	Jacky	Drawing NO:	
Check			
Craft		Name:Standoff	
Audit			Revision
Approve			V001

Quantity	Total	Page

Surface treatment		Propotion
Material	SS 316	1:1
No note of outity size tolerance		
Linear tolerance	X.	±0.1
	X.X	±0.1
	X.XX	±0.1
Angle tolerance	X.	±1°
	X.X	±0.5°

A4

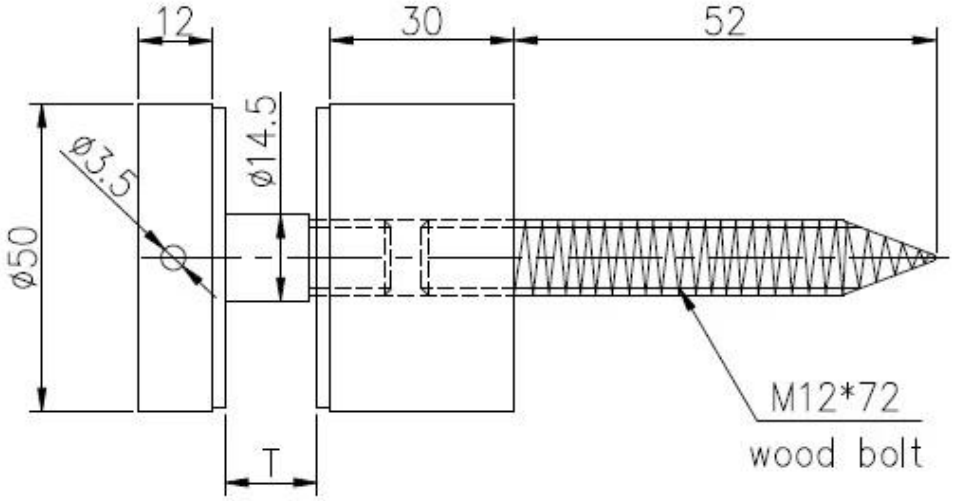

			深圳市朗驰商贸有限公司 SHENZHEN LAUNCH CO.,LTD.				Surface treatment		Propot	
			Design	Jacky	Drawing NO:SF-50		Material			1:1
			Check				No note of entity size tolerance			
			Craft		Name:Standoff		Linear tolerance	X.	±0.1	
Quantity	Total	Page	Audit			Revision		X.X	±0.1	
			Approve			V001		X.XX	±0.1	
							Angle tolerance	X.	±1°	
								X.X	±0.5°	

Zdjęcia projektu:

podstawa szklana na zewnątrz i wewnątrz, bezramowa podstawa szklana balustrada, wspornik szklany ze stali nierdzewnej, szklana szpilka dystansowa

Podstawka ze stali nierdzewnej do bezramowej balustrady szklanej

wspornik ze stali nierdzewnej do szklanych balustrad

Skontaktuj się z nami aby uzyskać więcej informacji!
E-mail: sales03@launch-china.cn
Mob: +8613686807796