Kwadrat szklany balustrady Zacisk uchwytu szkło-szkło

Opis produktu

Produkt Namnie	Metalowe balustrady szklane Mocowanie od szyby do uchwytu szkła
Materiał	Stal nierdzewna 304 lub 316
koniec	Mirro / satynowe wykończenie
M.produkcja metoda	Obróbka CNC lub odlewanie. Zależy od ilości.
Do grubości szkła	Szkło 10-12 mm lub wymagania klienta
Indywidualny zacisk do szkła	Dostępny. Jesteśmy fabryki
Stosowanie	Stosowany między szklankami
Podanie	Balustrada szklana na balkon, schody, pokład, ogrodzenie basenu ,
Instalacja	Szkło montowanie
Próba	Dostępne do sprawdzenia jakość przed zamówieniem
Inspekcja fabryki	Dostępny
Bezpieczne opakowanie	Torba bąbelkowa - karton - karton
Atestowany	Tak (można dostarczyć raport z testu materiału)
OME i & Usługa ODM	ZAdostępny

Szczegóły dotyczące szklanego zacisku

(1) Kwadrat od szkła do szklanego zacisku BC-80X35

KEBIL科比奥® SHENZHEN LAUNCH CO.LTD
LAUNCH INTERNATIONAL LIMITED

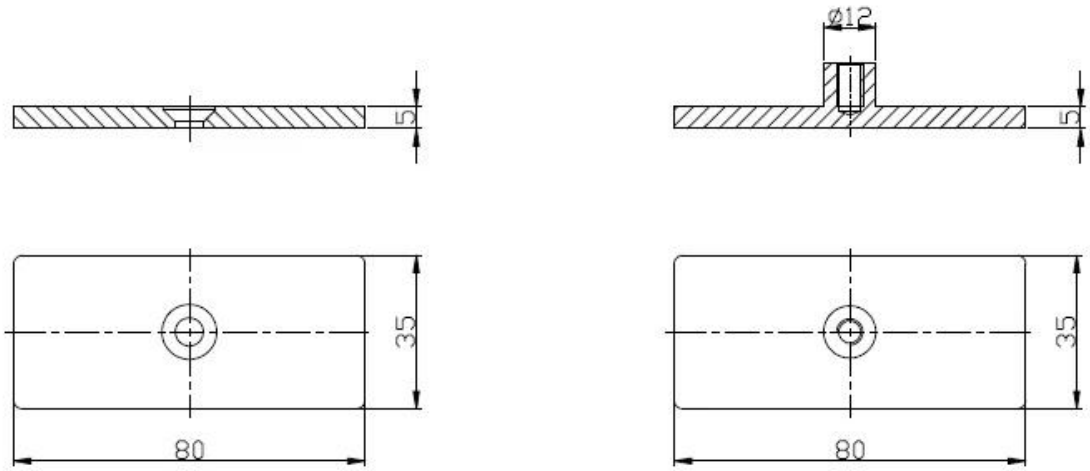

(2) Inny typ szklanego zacisku My dostawca

STAINLESS STEEL BALUSTRADE AND FITTINGS

KEBIL 科比奥 SHENZHEN LAUNCH CO., LTD

http://www.chinabalustrade.com

GLASS CLAMP

Part No.	Material	Finish	Size	Glass thickness
• G102 • G102R	• AISI 304 • AISI 316	• Satin • Mirror	• 44x44x25mm • 48x44x25mm	• 8-10mm

Part No.	Material	Finish	Size	Glass thickness
• G103 • G103R	• AISI 304 • AISI 316	• Satin • Mirror	• 50X40X22mm • 52X40X22mm	• 6-8mm

Part No.	Material	Finish	Size	Glass thickness
• G104 • G104R	• AISI 304 • AISI 316	• Satin • Mirror	• 50X40X26mm • 52X40X26mm	• 8-10mm

Part No.	Material	Finish	Size	Glass thickness
• G105 • G105R	• AISI 304 • AISI 316	• Satin • Mirror	• 55X45X28mm • 58X45X28mm	• 10-12mm

Part No.	Material	Finish	Size	Glass thickness
• G106 • G106R	• AISI 304 • AISI 316	• Satin • Mirror	• 50X40X25mm • 52X45X25mm	• 6-8mm • Used at corner

Part No.	Material	Finish	Size	Glass thickness
• G107 • G107R	• AISI 304 • AISI 316	• Satin • Mirror	• 63x45x28mm • 68x45x28mm	• 10mm

Part No.	Material	Finish	Size	Glass thickness
• G108 • G108R	• AISI 304 • AISI 316	• Satin • Mirror	• 55x55x25mm • 58x55x25mm	• 10-12mm

Part No.	Material	Finish	Size	Glass thickness
• BC-60	• AISI 304 • AISI 316	• Satin • Mirror	• Dia 60mm	• 8-12mm

Part No.	Material	Finish	Size	Glass thickness
• BC-80x35	• AISI 304 • AISI 316	• Satin • Mirror	• 80x35mm	• 8-12mm

Part No.	Material	Finish	Size	Glass thickness
• CB-180	• AISI 304 • AISI 316	• Satin • Mirror	• glass to wall	• 8-12mm

Part No.	Material	Finish	Size	Glass thickness
• CB-90	• AISI 304 • AISI 316	• Satin • Mirror	• 52x52x25mm	• 8-12mm

Part No.	Material	Finish	Size	Glass thickness
• PV-90	• AISI 304 • AISI 316	• Satin • Mirror	• 50x51.3mm	• 8-12mm

Part No.	Material	Finish	Size	Glass thickness
• PV-180	• AISI 304 • AISI 316	• Satin • Mirror	• 60X25mm	• 10-12mm

15/16

BC-80x35

- Square 80x35mm clamps
- To hold 180° glass panels
- For 8-12mm glass

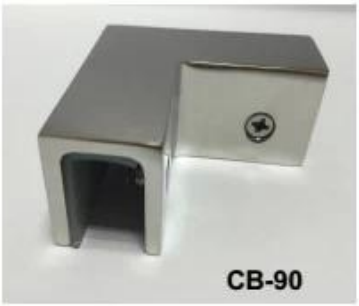

CB-90

- Corner glass clamp
- To hold 90° glass panels
- For 8-12mm glass

BC-60

- Round φ60mm clamps
- To hold 180° glass panels
- For 8-12mm glass

PV-90

- Corner glass clamp
- To hold 90° glass panels
- For 12-15mm glass

CB-180

- Glass to wall clamps
- For 8-12mm glass

PV-135

- Corner glass clamp
- To hold 135° glass panels
- For 8-12mm glass

(3) Zaciski szklane, które wykonaliśmy dla naszych klientów.

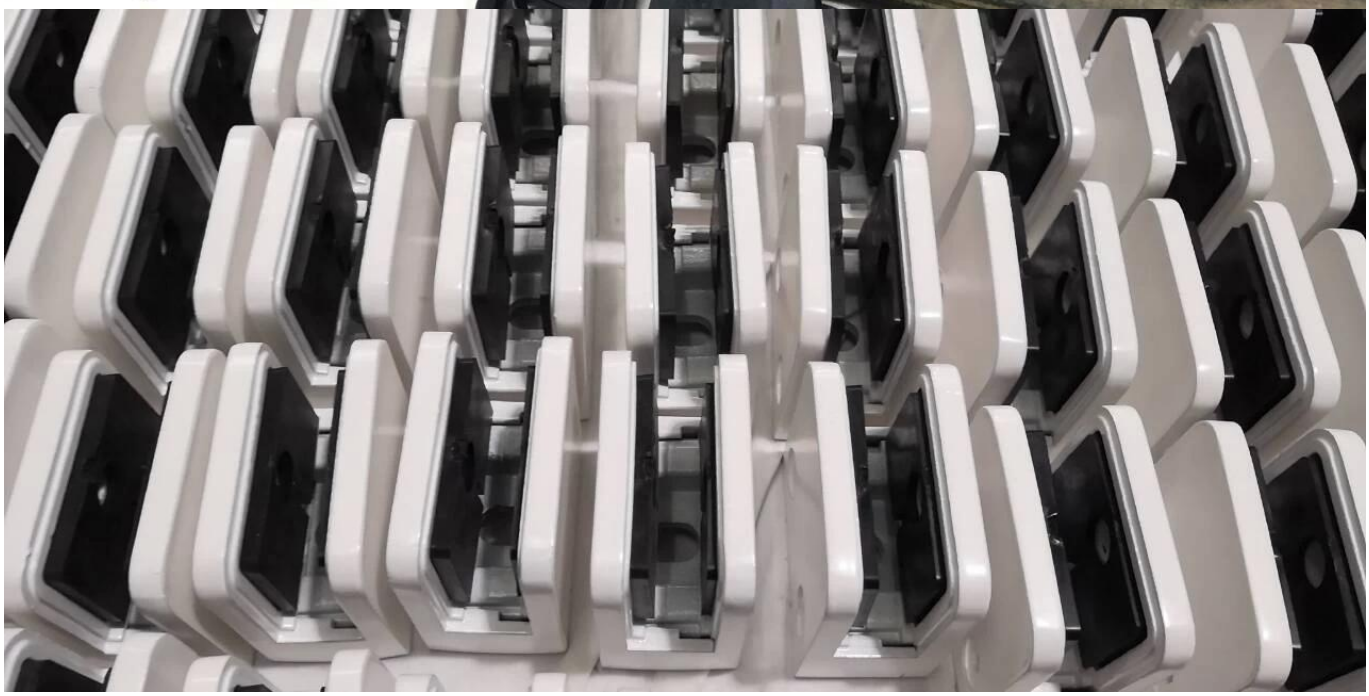

Projekt Glass Clamp

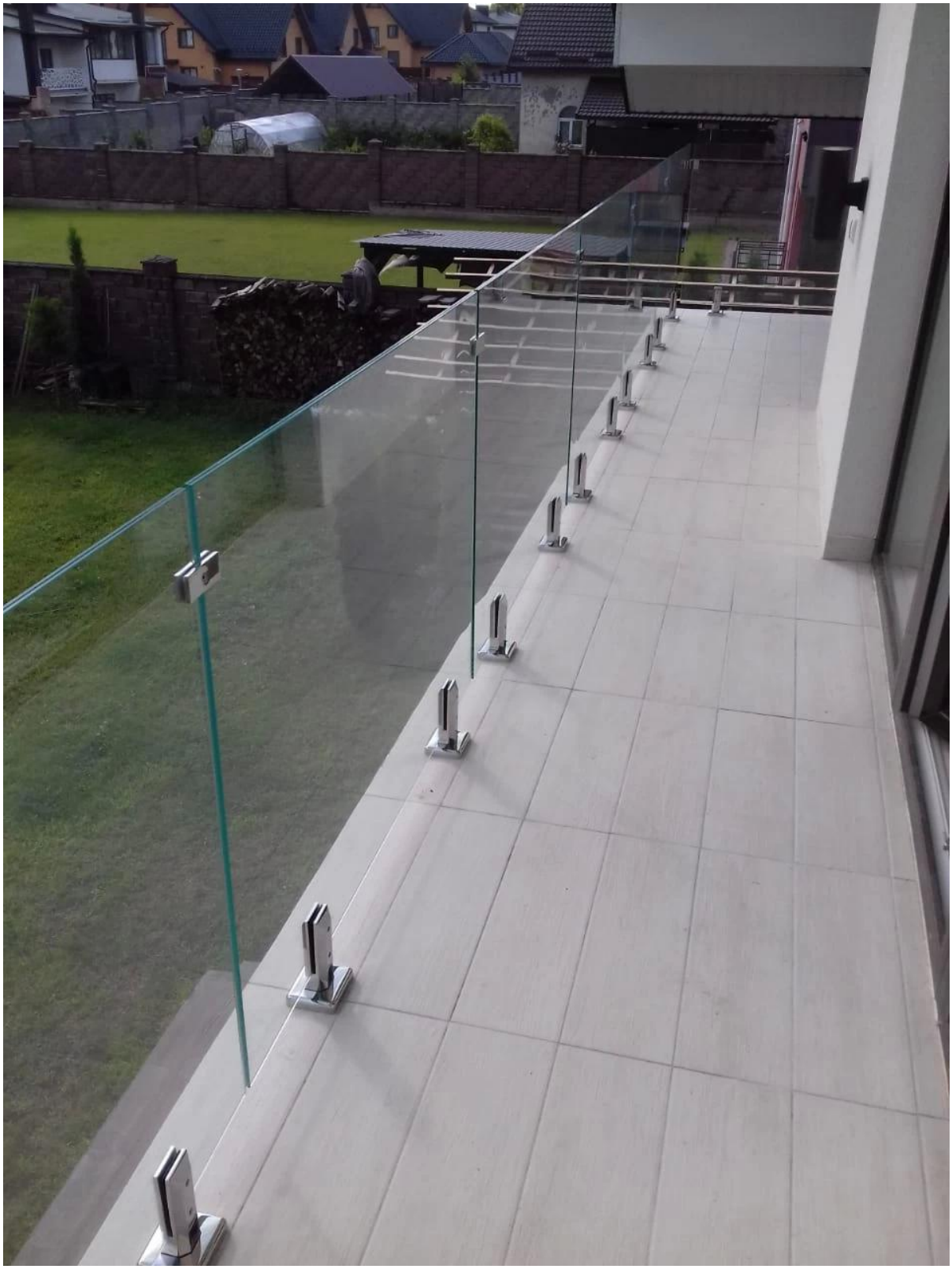

Opakowanie z klamrą szklaną

1. Torba bąbelkowa - karton - karton
2. Lub pakowanie jako wymagania klientów.

FAQ

1. czy jesteś fabryki?

Tak, jesteśmy fabryczni.

2. Czy oferujecie bezpłatne próbki?

Tak, oferujemy bezpłatne próbki, ale klienci muszą uiścić opłaty ekspresowe.

3. Jakie masz materiały?

Posiadamy materiał ze stali nierdzewnej 304, 316, 316L i Duplex 2205.

4.Jakie jest twoje MOQ?

Wymagany MOQ zamówienia to 1 szt.

5. Jaki rodzaj płatności akceptujesz?

Akceptujemy płatności T / T, LC, PayPal, West Union itp.

6. Jaki jest twój termin płatności?

Nasz termin płatności to T / T 100% lub 30/70 lub L / C w zasięgu wzroku.

7. jaki jest twój czas dostawy?

Nasz czas dostawy wynosi od 5 dni do 30 dni w zależności od ilości.

8. Czy oferujecie OEM i & Usługa ODM?

Tak, oferujemy usługę OEM i ODM.

9. Czy oferujecie usługi posprzedażne?

Tak, oferujemy serwis posprzedażny. Wszelkie reklamacje dotyczące zamówień będą rozpatrywane w terminie do 12 godzin.

Kontakt

Wszelkie zapytania lub pytania proszę zostawić wiadomość. Odpowiemy w ciągu 24 godzin!
W przypadku pilnego zapytania prosimy o kontakt, jak poniżej:

-Email: sales04@launch-china.cn
-Tel .: (86-755) 8603 7559
-Skype: launch_04
-Mob / whats APP: + 86-1353050626

KEBIL科比奥®

深圳市朗驰商贸有限公司
SHENZHEN LAUNCH CO., LTD.
朗驰国际有限公司
LAUNCH INTERNATIONAL LIMITED.

董 萍 Doris Dong

Senior Sales Representative

(86) 135 3050 6265

深圳市南山区南山大道1092号亿利达大厦B区3栋5003

Room 5003, Building 3, Yilida Building, No.1092 Nanshan Road, Nanshan District, Shenzhen, China postal code 518054

(86-755) 8603 7559

(86-755) 8637 2611

sales04@launch-china.cn

www.launch-china.com

www.chinabalustrade.com