Niska cena Balustrada szklana Profil aluminiowy U kanał bazowy

Opis produktu

Produkt Mamnie	Niska cena Balustrada szklana Profil aluminiowy U kanał bazowy
Materiał	Aluminium 6063 T5
koniec	Anodowanie / malowanie proszkowe
Dla Glass TGrubość	10-12mm szkło
Długość	4 m na długość lub długość klienta
Sprzedawane jako zestaw	Zawiera kanał gumowy i śruby rozporowe
Montowanie	Piętro montaż lub montaż wiertła rdzeniowego
Rozmiar	35x80mm
Szczegóły pakowania	Torba bąbelkowa - karton - paleta
Podanie	Ogrodzenie basenu / balkon / taras / schody Balustrada ze szkła w kształcie litery U.
Inspekcja fabryki	Dostępny
Sobszerny	Dostępny
MOQ	Jeden kawałek. Możesz zamówić według swojej pracy wymaganie.
OEM i ODM Usługa	Dostępny

Aluminiowy kanał U. Destails

1) Rysowanie i montaż balustrady aluminiowej w kształcie litery U.

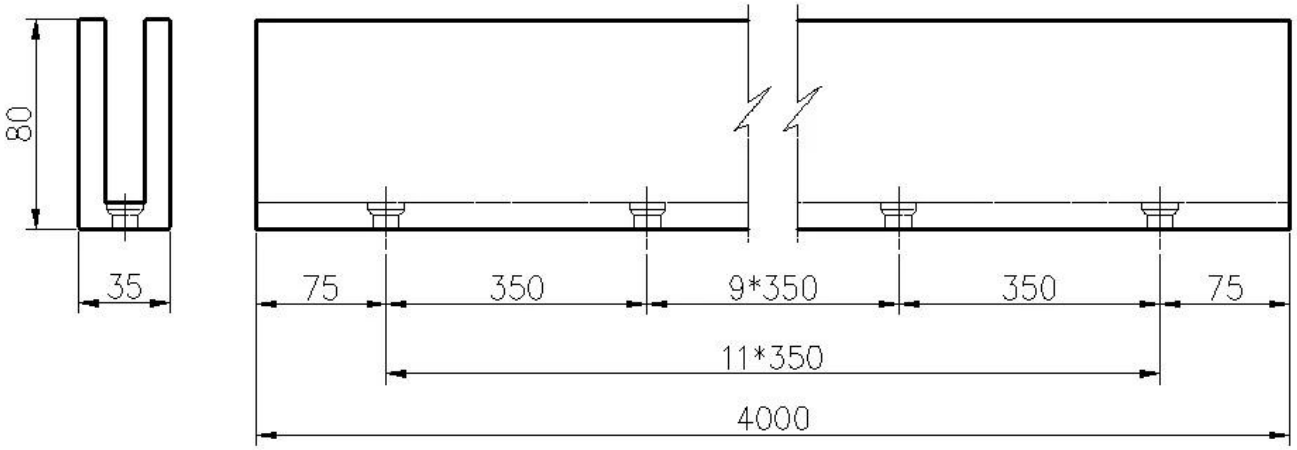

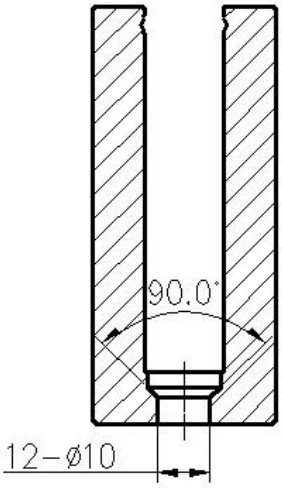

2:1

installation

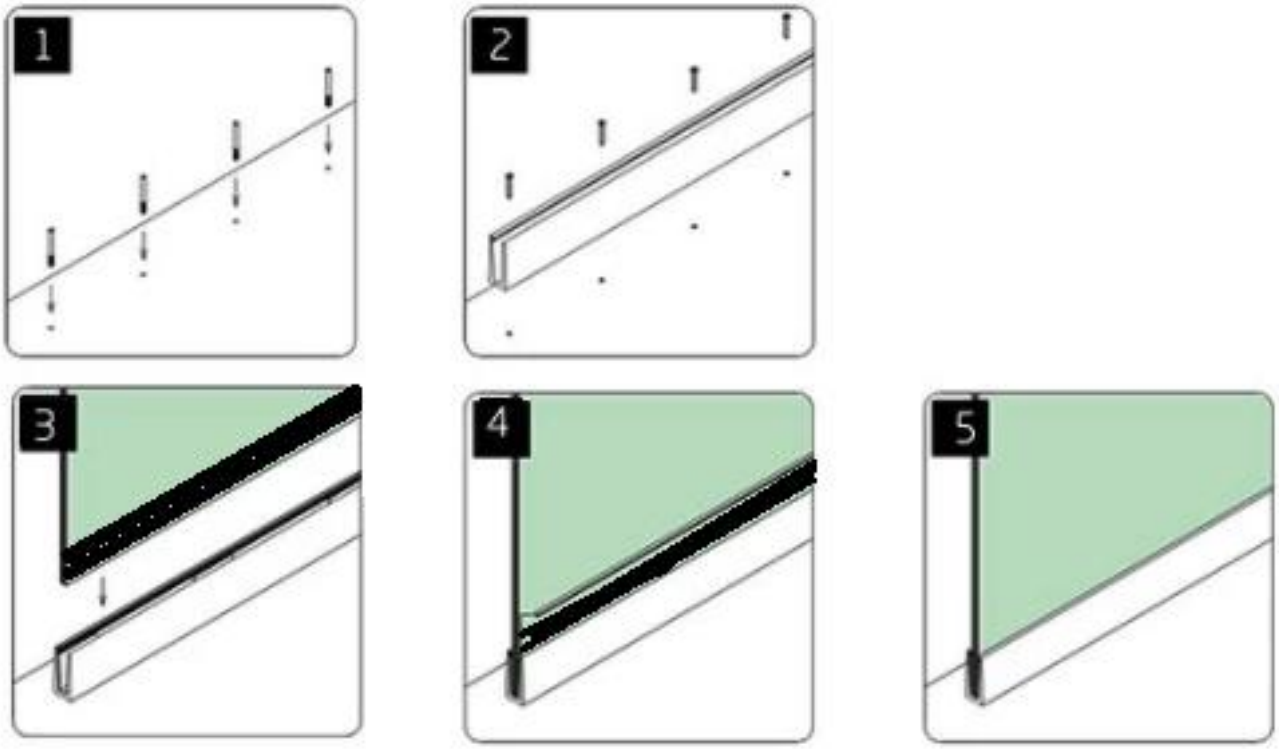

2) Szczegóły aluminiowego ceownika balustrady szklanej

A. Kanał U balustrady szklanej do szkła 10-12mm

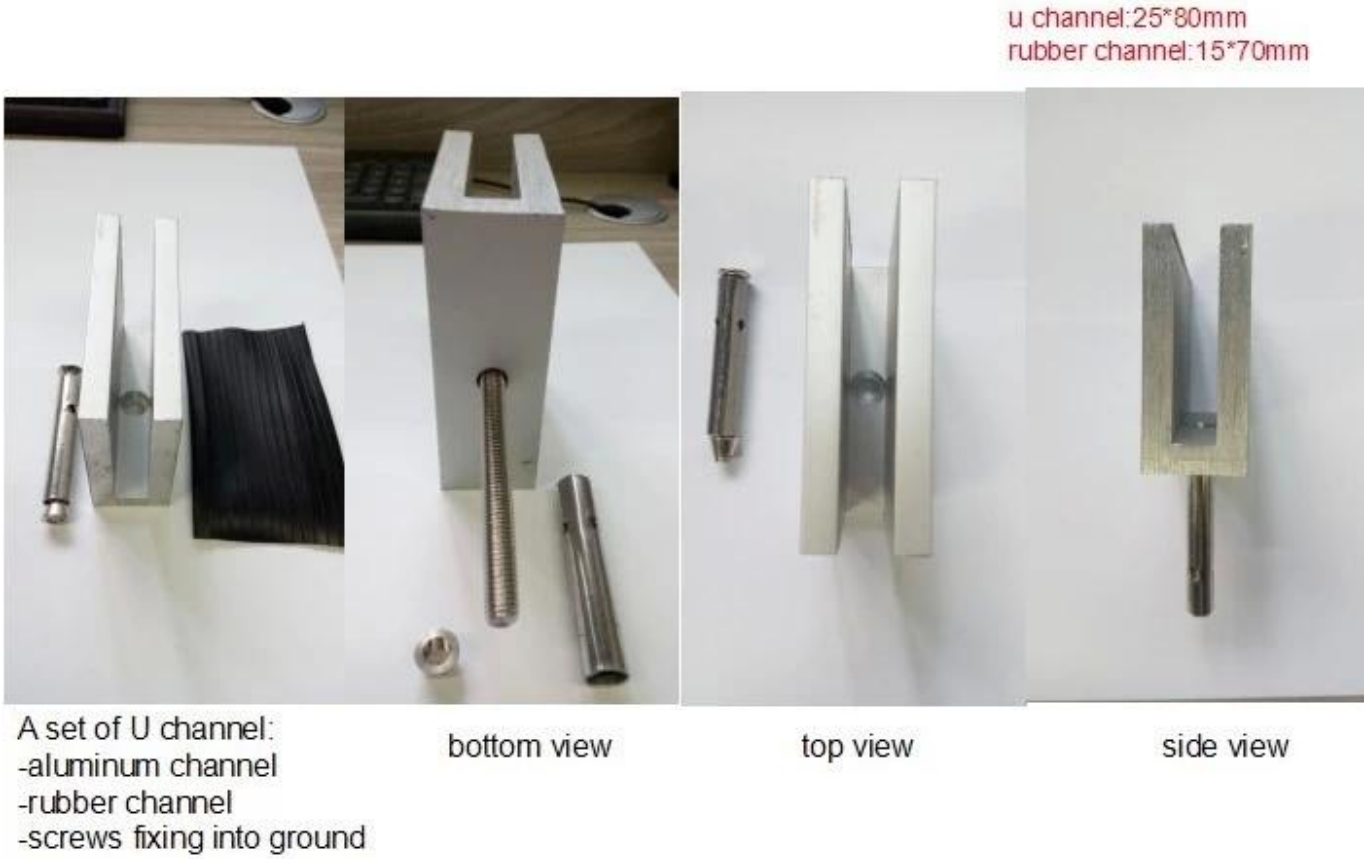

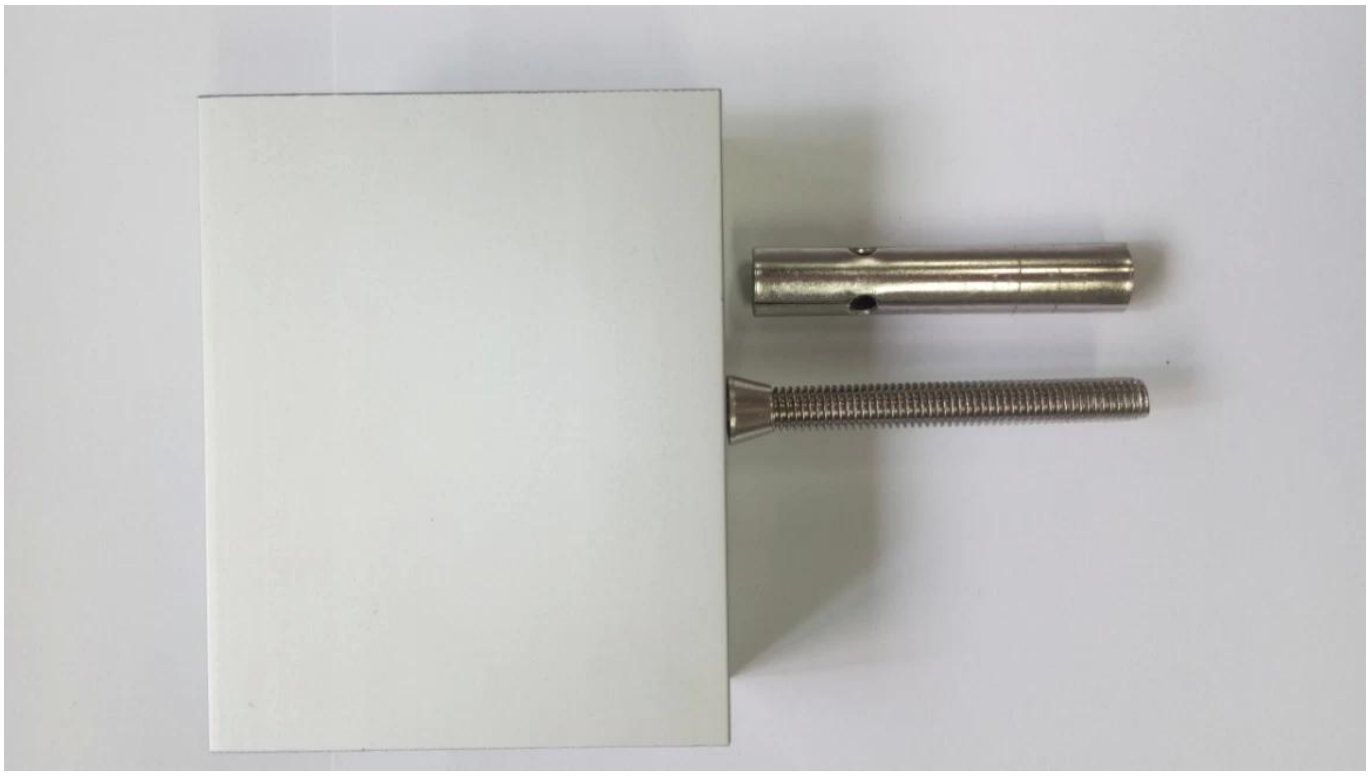

Szklana balustrada Profil aluminiowy U Pakiet bezpieczeństwa kanału bazowego

Lub pakowanie zgodnie z wymaganiami klienta.

Projekty balustrad szklanych typu U

KEBIL科比奥®

Produkty powiązane

Nierdzewny stal zdejmowany Top dłoń szyna pokrywa:

FAQ

1. jaki masz materiał?
SS304, SS316, SS316L, dupleks 2205, itp.

2. czy możesz przesłać mi cały cennik?
Przepraszamy, ponieważ cena zależy od wielu czynników, takich jak ilość, rodzaj materiału, obróbka powierzchni itp., Po potwierdzeniu szczegółowych wymagań przedstawimy Ci dokładną wycenę.

Czy oferujecie usługi OEM i ODM?

Tak, możemy wykonać produkty zgodnie z Twoimi rysunkami technicznymi lub próbkami. Jesteśmy profesjonalistami w zakresie odlewania inwestycyjnego, odlewania ciśnieniowego, tłoczenia, obróbki CNC itp.

4. jaki rodzaj płatności akceptujesz?

T / T, L / C, PayPal, West Union itp.

5. jaki jest twój termin płatności?

T / T (30/70) lub L / C w zasięgu wzroku.

6. jaki jest twój czas dostawy?

W ciągu 5 dni roboczych w przypadku artykułów z gorącej sprzedaży. 15-25 dni roboczych na zamówienia kąpieli.

Czy oferujecie usługi posprzedażowe?

Oczywiście na każde pytanie po zakupie naszych produktów odpowiemy w ciągu 24 godzin.

Skontaktuj się z nami, aby uzyskać więcej informacji:

-Kontakt: Eve Zhou
-Skype: launch_03
-E-mail: sales03@launch-china.cn
-Mob / whats APP: + 8613686807796