ProduktPokazać

Nazwa produktu	Krótka szklana balustrada
Materiał	304SS / 316SS / ALUMINIUM
Wykończenie powierzchni	Satyna / lustro / inne
Grubość szkła	10-16mm
Podanie	System szyn szklanych dla wewnątrz i na zewnątrz

Krótka szklana balustrada

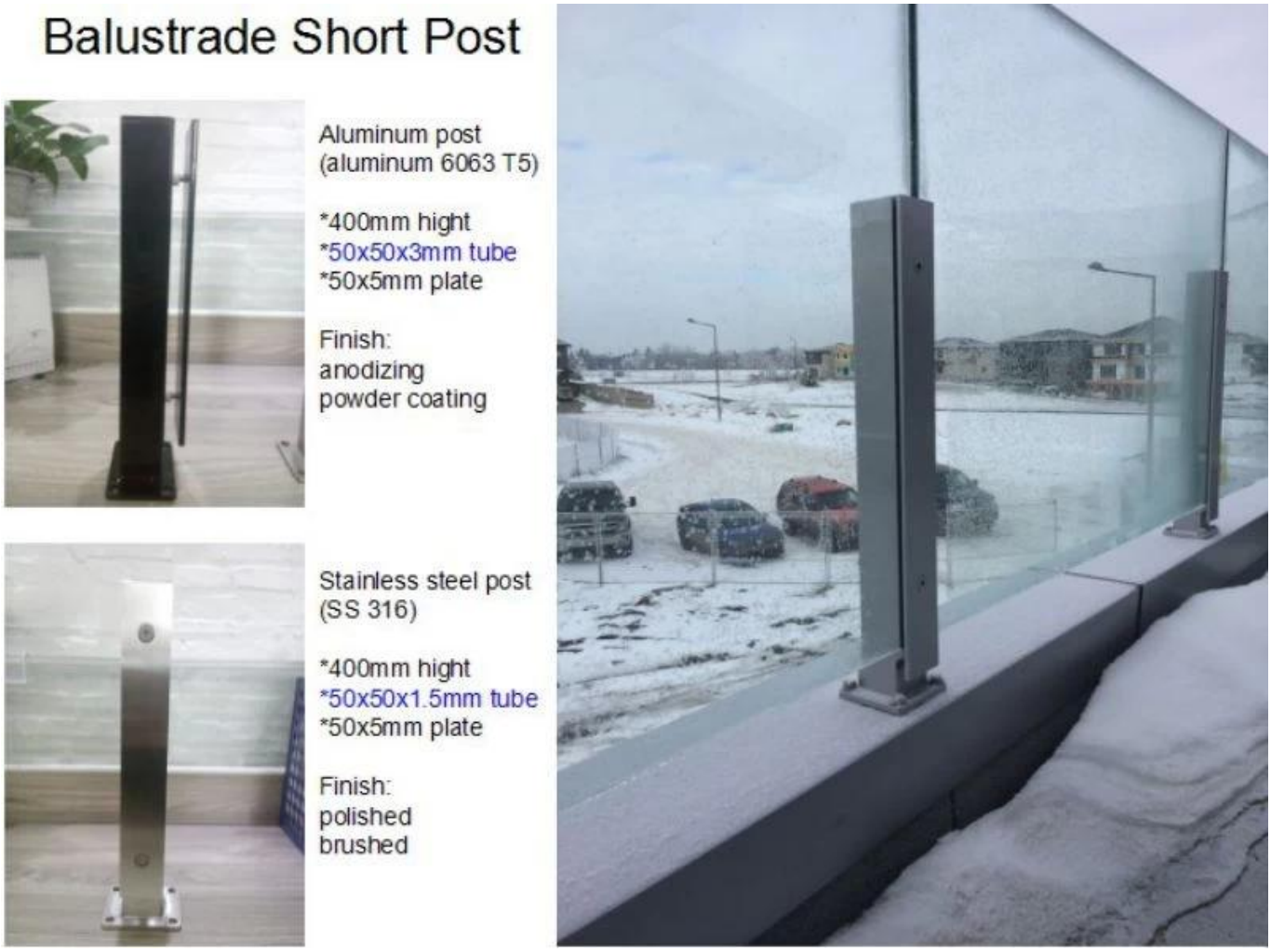

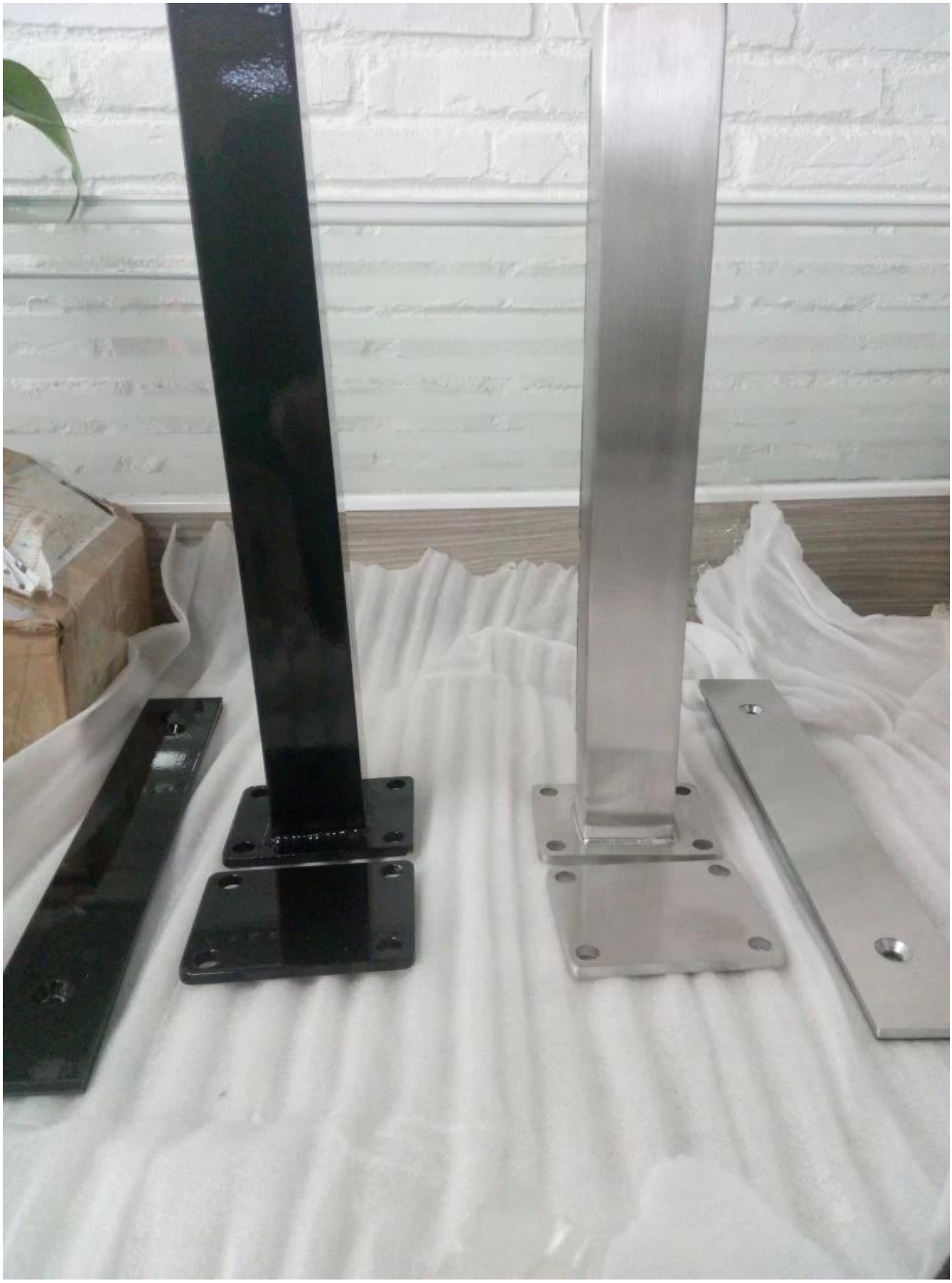

Produkcja masowa

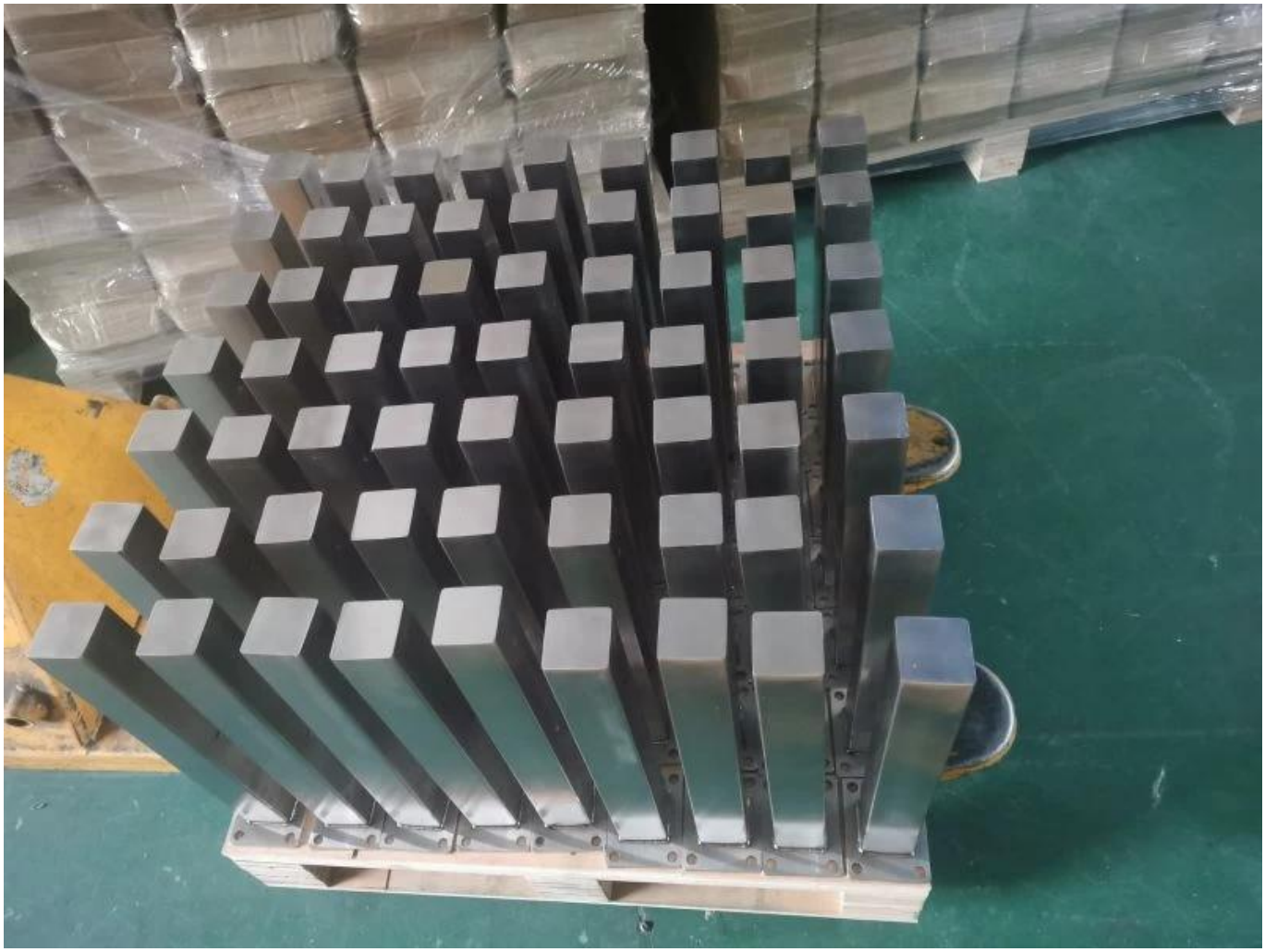

Rysunek pocztowy

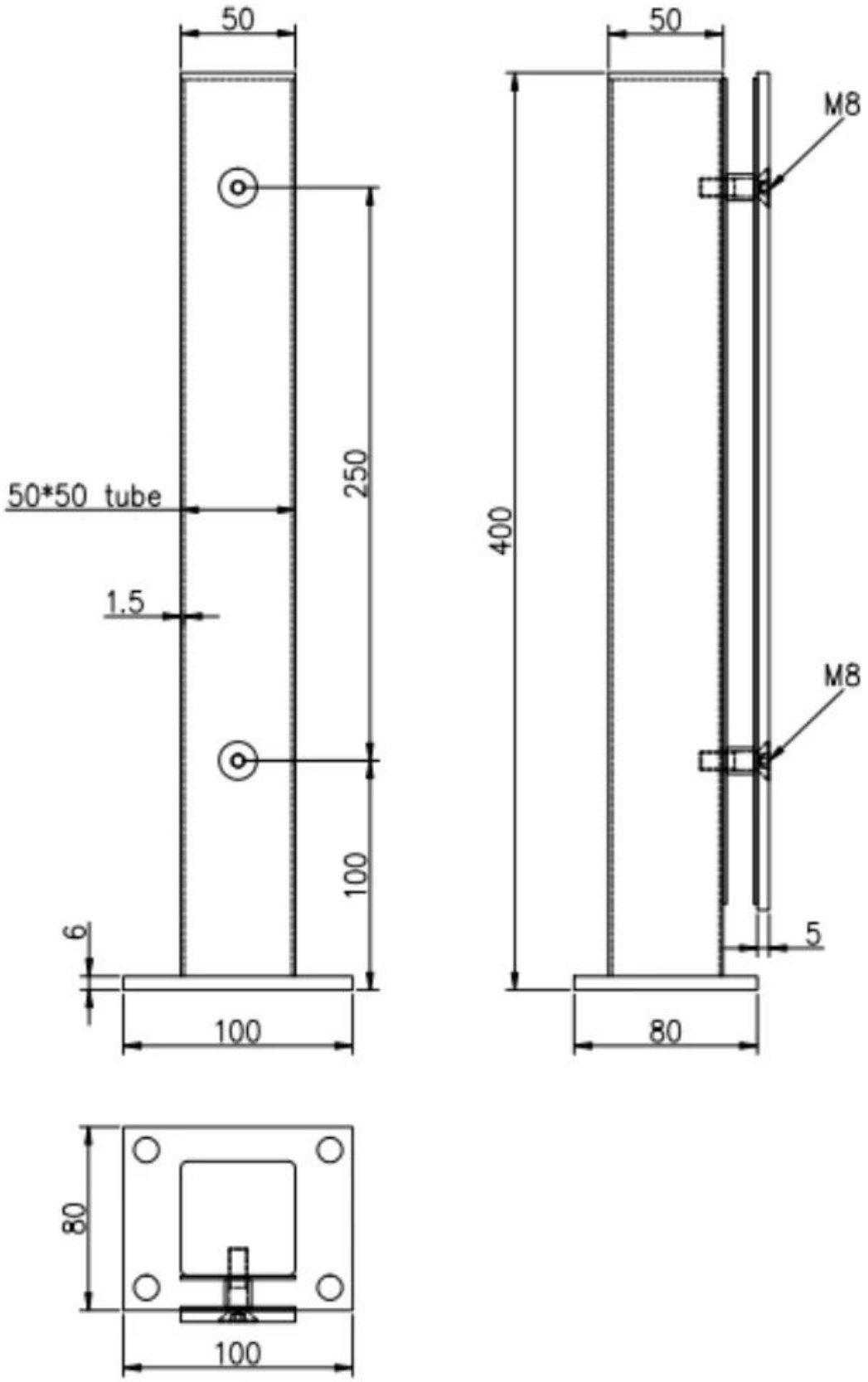

Rysunek do otworu wiertła

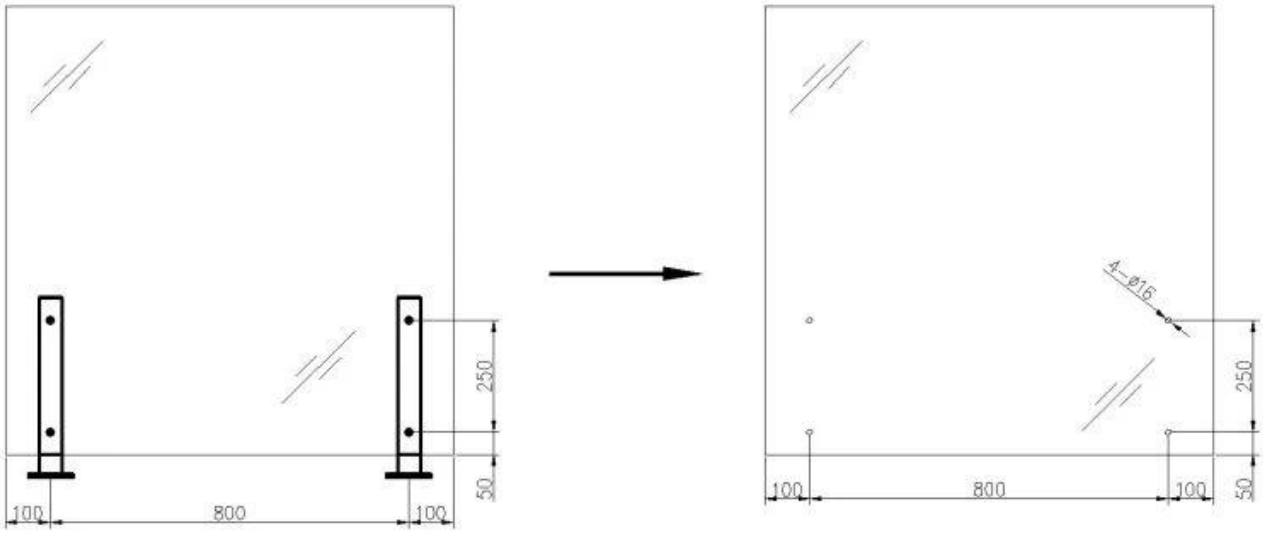

Zdjęcie projektu.

Jeśli masz dla nich jakieś pytania, skontaktuj się ze mną
Frank Fang.
E-mail: sales02@launch-china.cn.

Telefon / Whatsapp / Wechat: +86 159 0626 1741