Specyfikacje produkcyjne.

Okrągły aluminiowy słupek balustrady ze szkła

Materiał: aluminium 6063T5

Wykończenie: Malowanie proszkowe

Ciemnyension: Okrągła średnica 50 mm, grubość 3 mm, wysokość 1100 mm lub zgodnie z wymaganiamimi

Raport z testu wytrzymałości: dostępny

KEBIL科比奥®

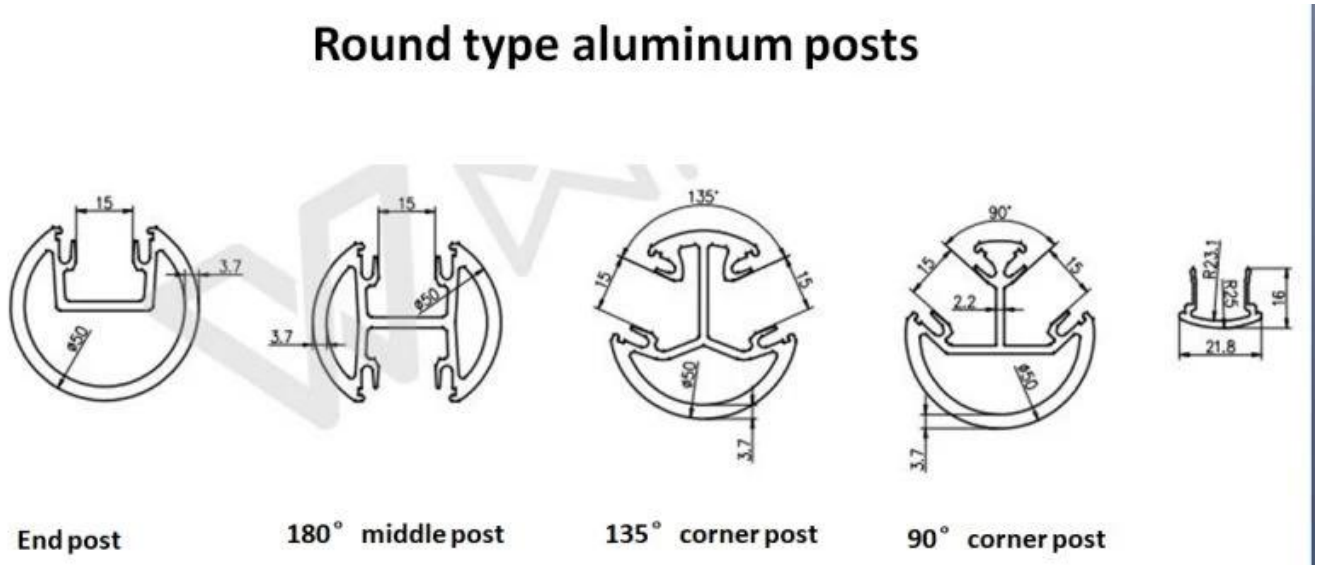

Kwadratowy aluminiowy słupek balustrady szklanej

Materiał: aluminium 6063T5

Wykończenie: Malowanie proszkowe

Wymiar: kwadrat 50 * 50 mm, grubość 3 mm, wysokość 1265 mm lub zgodnie z wymaganiami

Raport z testu wytrzymałości: dostępny

KEBIL科比奥® SHENZHEN LAUNCH CO.LTD
LAUNCH INTERNATIONAL LIMITED

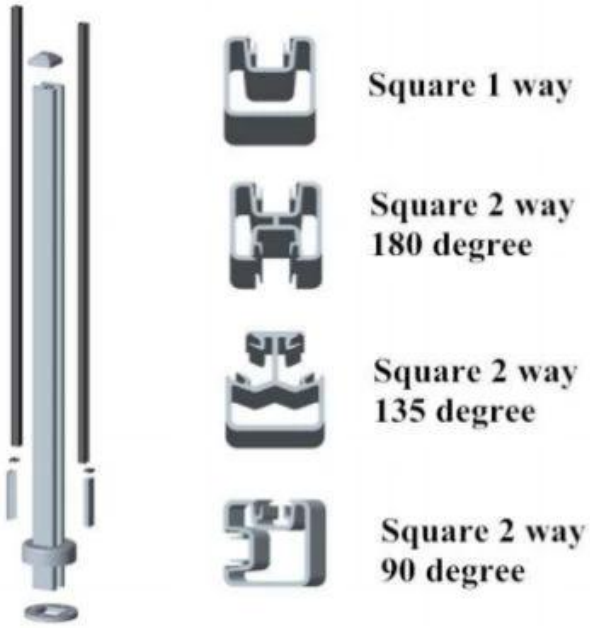

Square type aluminum posts

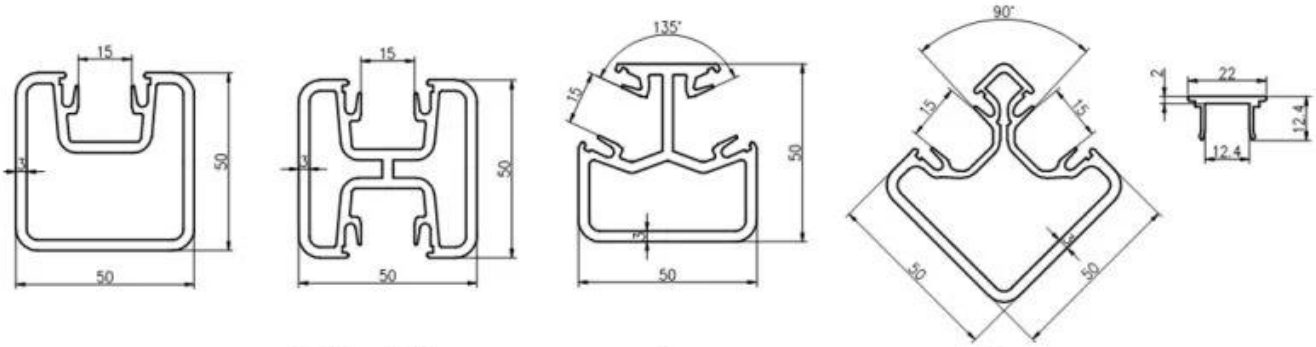

End post | 180° middle post | 135° corner post | 90° corner post

Post w innym kolorze

Powder coated black color aluminum post

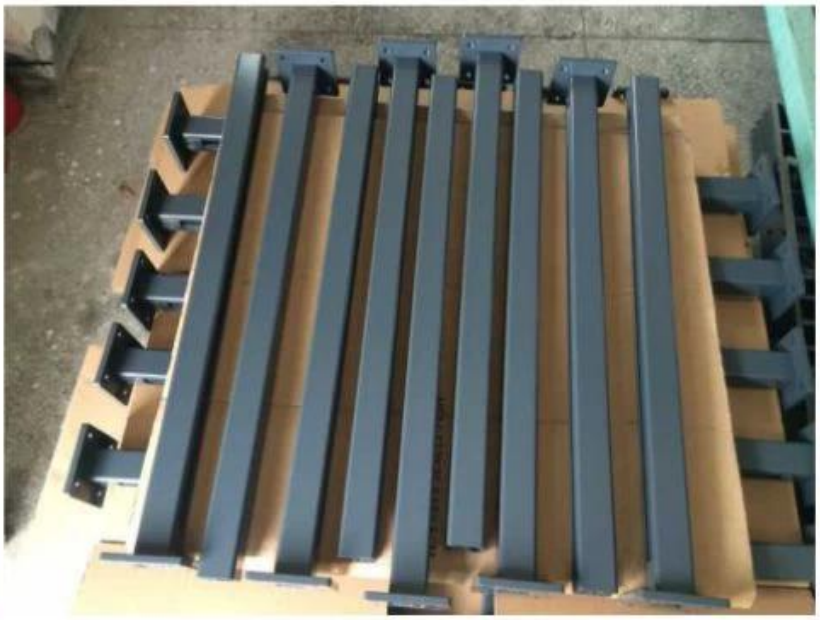

Powder coated white color aluminum post

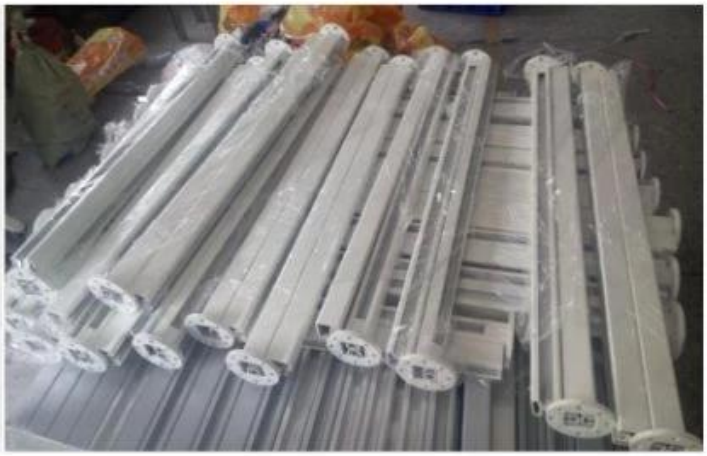

Powder coated brown color aluminum post

Produkcja masowa

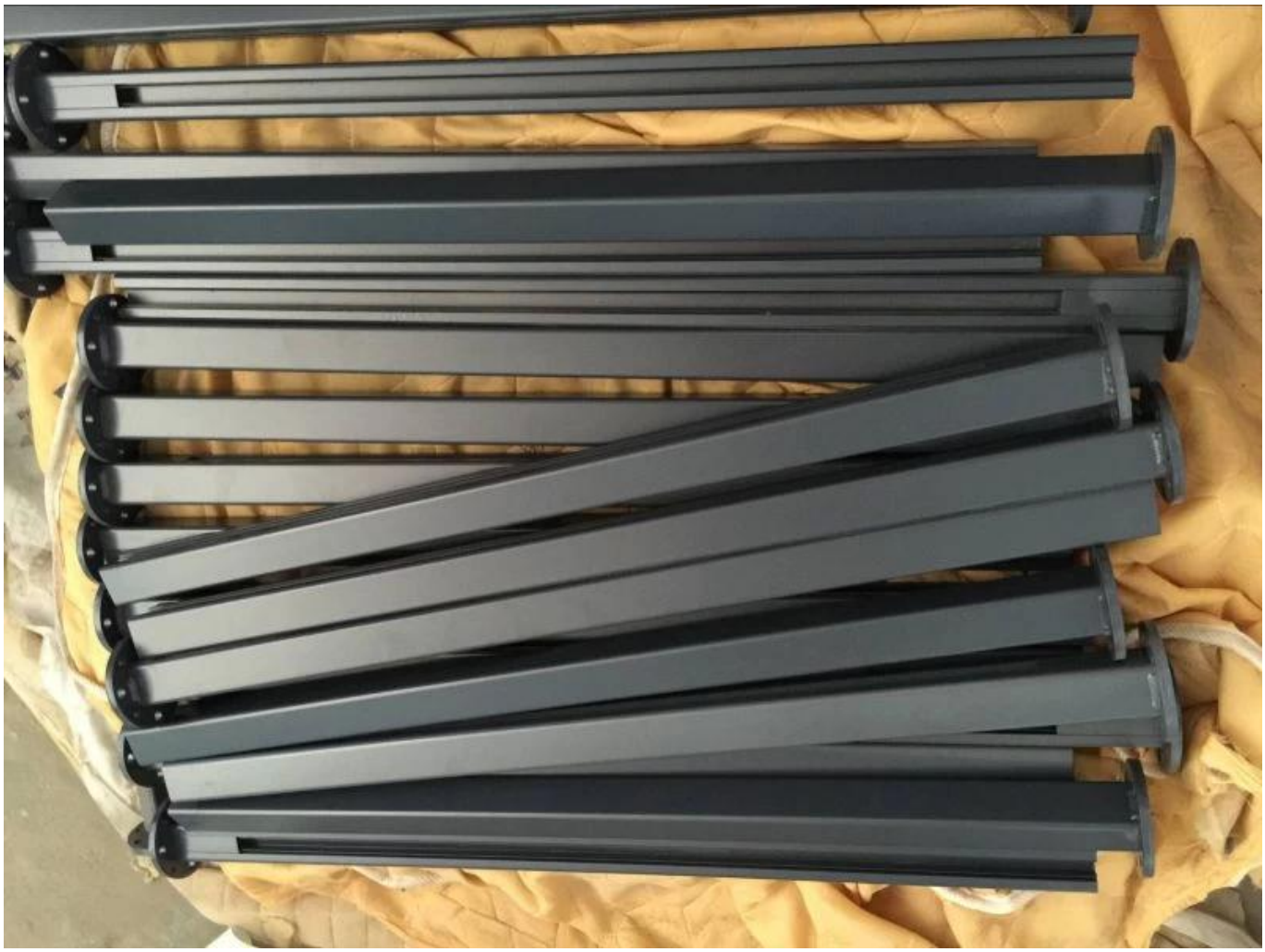

Informacje dotyczące pakowania

Może być zapakowany zgodnie z wymaganiami klienta

1.plastic bag/bubble bag

2. 2-5 pieces into one box

3.Full packaging

Zdjęcie projektu

Najczęściej używane aplikacje, takie jak ogrodzenia basenów, systemy balustrad

balkonowych, systemy balustrad tarasowych

W przypadku pytań prosimy o kontakt.

Frank Fang

Telefon / Wechat / Whatsapp: + 8615906261741

E-mail: sales02@launch-china.cn