Klasowanie szkła ze stali nierdzewnej do 8-12 mm balustrady szkła hartowanego

Opis

- Made ze stali nierdzewnej 316 (stal nierdzewna 304 jest dostępna)
--Polished lub szczotkowane wykończenie lub czarna elektroblowana lub czarna powłoka proszkowa
- Dla szkła 8-12 mm.
--Size: 80x35mm lub dostosowane
- Waga: 227g / szt
- W przypadku zastosowania w 180 stopni szkła hartowanego
- Minimalna ilość zamówienia: jeden kawałek
--Sample: Dostępny
- Customer Size Szklane zaciski: Dostępne (jesteśmy fabrycznie)
- ProduktyOM są mile widziane

Szczegóły BC-80x35 Szczegóły

Obraz produktu szkła

Rysunek technika szkła

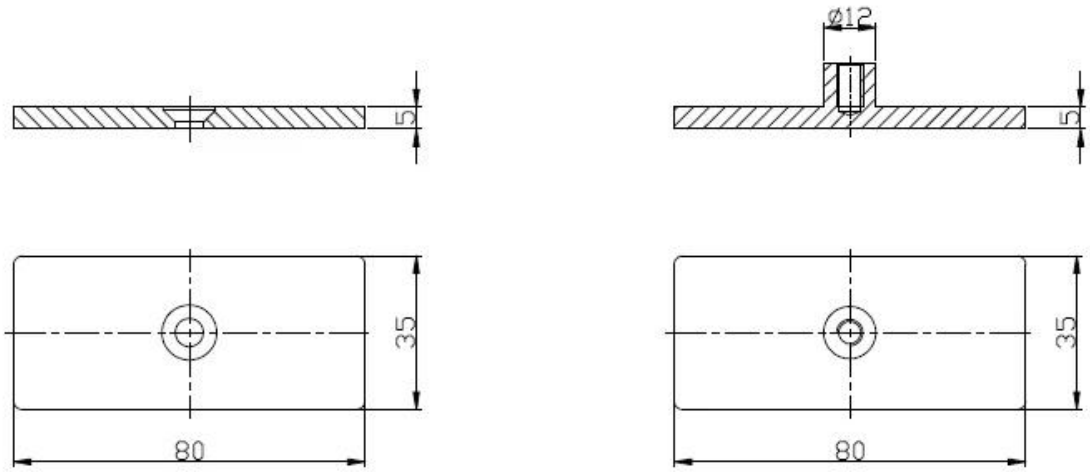

Dostawa i pakowanie

- Czas dostawy: 5-7 dni drogą powietrzną. 15-20 dni drogą morską.
--Packling: jeden komputer do jednej plastikowej torby, a następnie do jednego białego pudełka, 10 sztuk w jednym kartonie
- Czarny czas realizacji: 7 dni, jeśli producenci są w magazynie. Około 20 dni, jeśli produkty nie są w magazynie. Pija się na ilości.

Zdjęcia szklane Clamp

Pozostałe 180 stopni szklanych uchwytów

Potrzebujesz cytatu lub wszelkich pytań, proszę zostawić wiadomość.
Lub skontaktuj się ze mną jak poniżej informacji. Wrócimy do Ciebie jak najszybciej!
Aby uzyskać pilne zapytanie, skontaktuj się z nami:
Wechat: lub co jest: +86 1598339827
E-mail: sales04@launch-china.cn.