SzkłozawiasużywanydlapływaniebasenogrodzenieBramazmagnetycznyszkłozatrzask

Produktpokazać

Dwamieszkaniekończy sięszkłodoszkłozawias.Mieszkaniekończy sięsąbezpieczeństwoprojekt,zapobiegaćtendziecizdrapanieza pomocąspiczastykończy sięgdygrana okołotenbasenBrama.

Technicznyrysunek

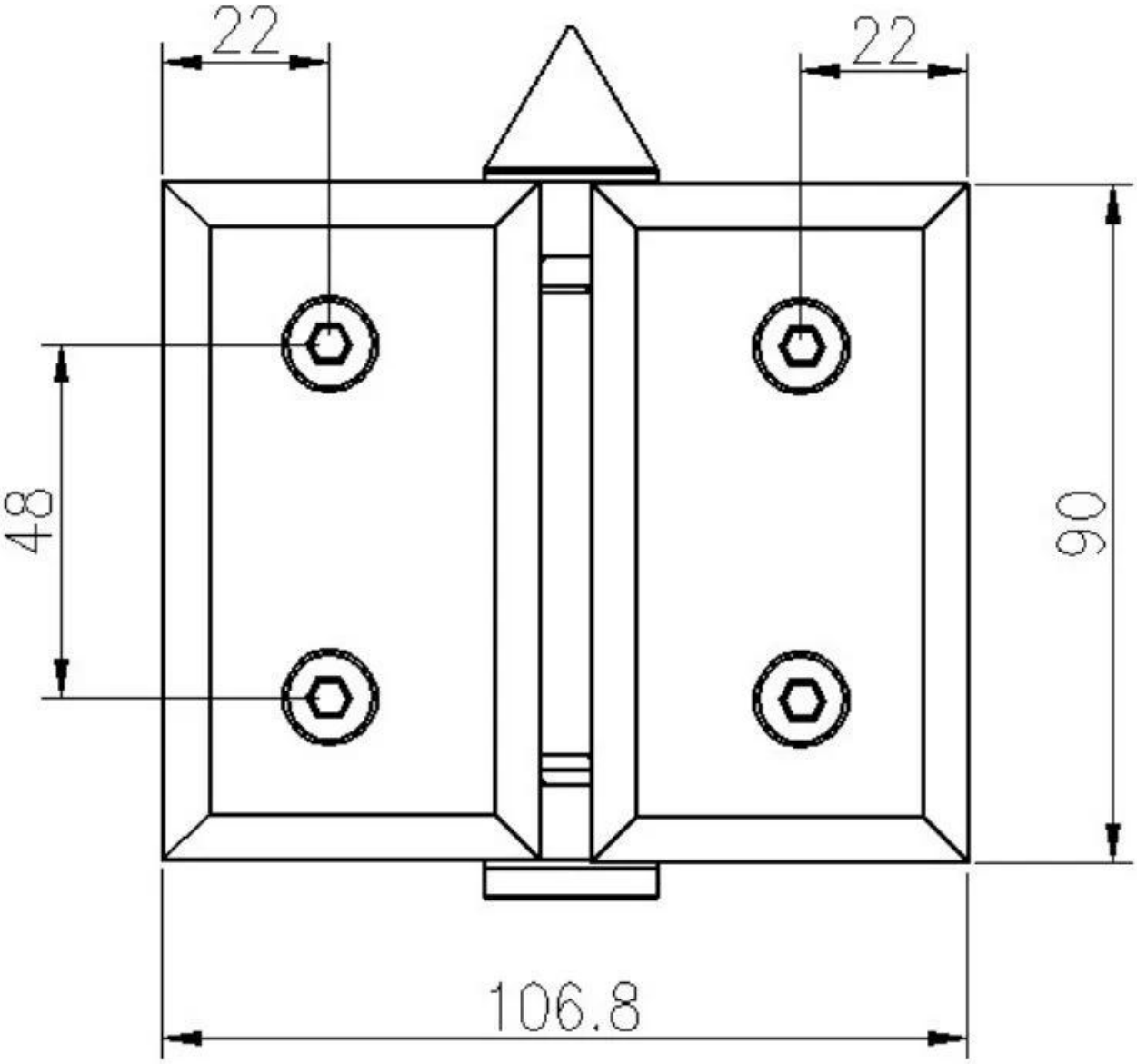
22
22
48
90
106.8

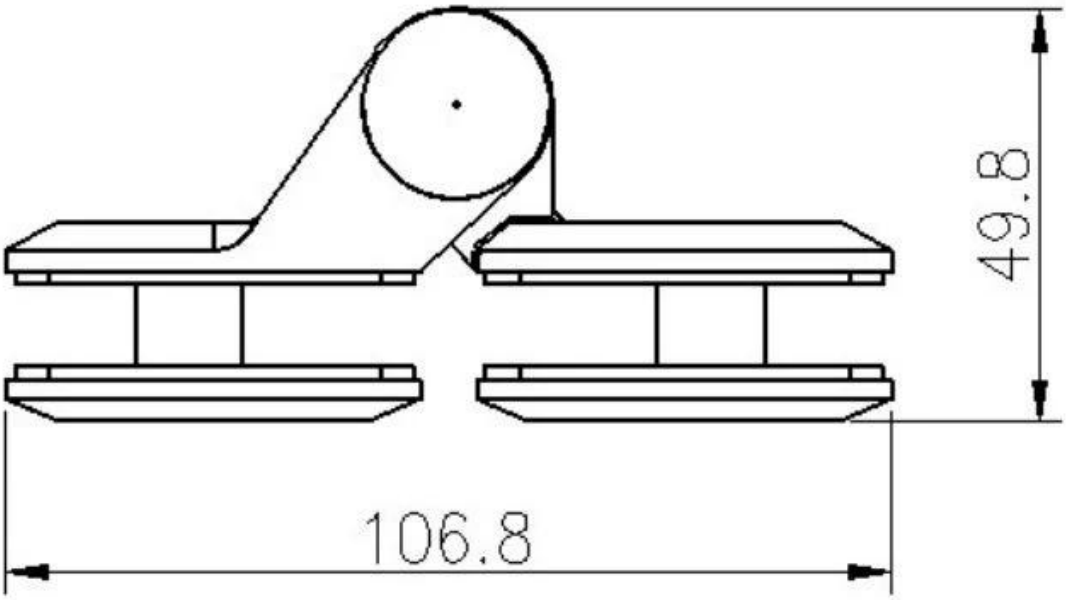
49.8
106.8

Masaprodukcjaorazuszczelka

Innetypyzszkłozawias

Szkło do szkła, szkło do płaskiej, szklanki do rundy. W różnych wymiarach.

Dopasowany domagnetycznyszkłozatrzaskdlajedenbasenBrama

Część w plastiku, klucz jest dostępny

180° glass to glass latch

90° glass to glass latch

glass to wall latch

135° glass to glass latch

Wszystko w materiału ze stali nierdzewnej, nie ma klucza

Projektzdjęcie

Gdybytysązainteresowanywim,Proszęczućdarmowydokontaktja.

SzczeryKiełsales02@launch-china.cn.

Telefon / WhatsApp / Wechat:+8615906261741.