Czop model: Czop okrągły rdzeń wiertła
do montażu na betonowym
Proszę przejrzeć zdjęcia tutaj:

RCM

Wymiary:
Długość: 285mm
Średnica: 50mm
długość rowka: 110mm
szerokość rowka (otwarcie): 17mm
Dno do rowka: 175mm
powierzchnia górna: 185mm
powierzchni do dna: 90mm
2 śruby do regulacji otwarcia X
Proszę pobrać rysunek tutaj:

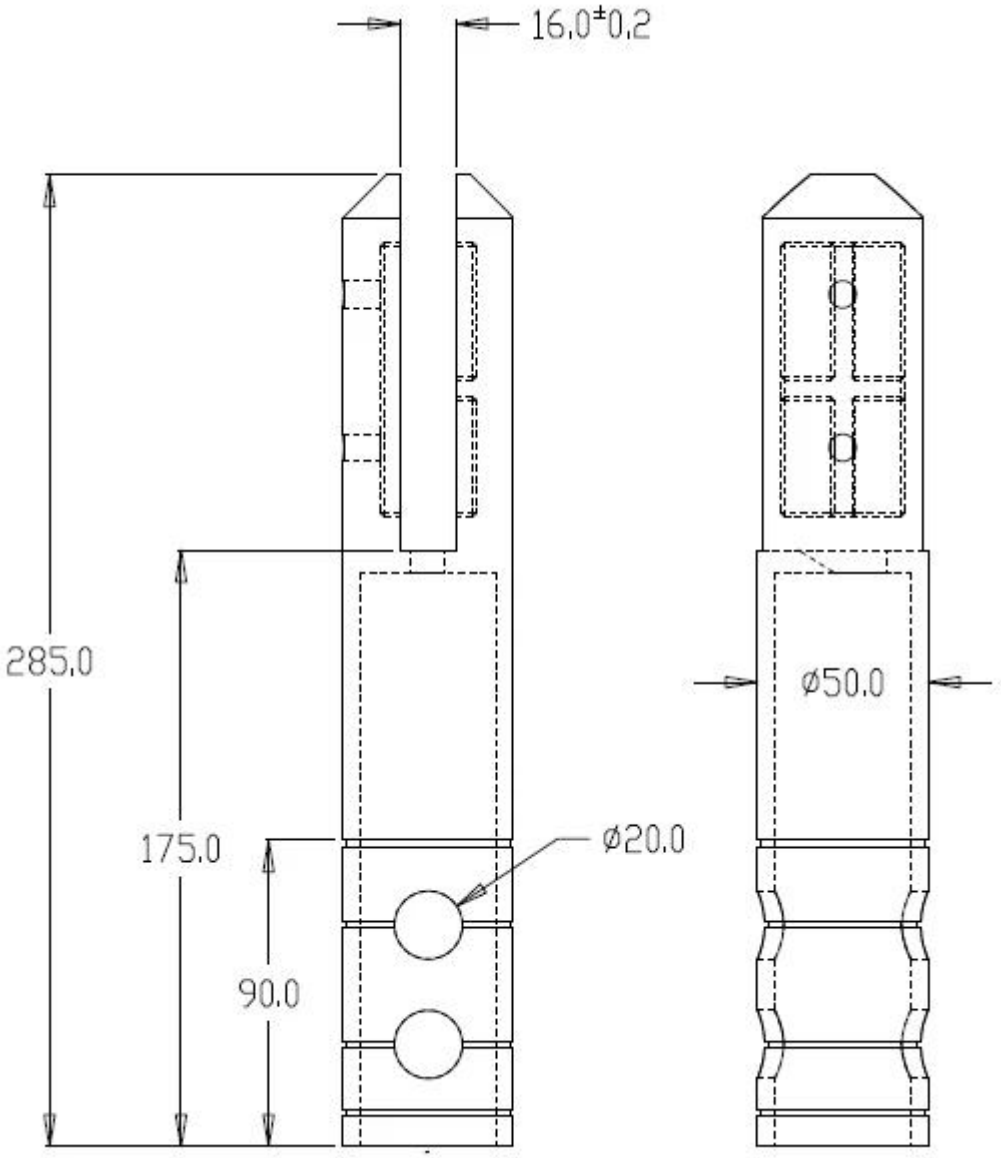

Ten model czop może być używany do basenu ogrodzenia i balkon ogrodzenia. Jest o wiele silniejszy niż podstawa kranik zamontować. Jego cięższe i większe niż rozmiar bazy montażu modeli.
Każdy czop jest około 1,8 kg.
Jeden biały kurek ma jeden karton i wyposażone 1 klucz sześciokątny.
10 kawałki będą pakowane w opakowaniu zewnętrznym.
Karton jest zewnętrzny rozmiar 310 * 310 * 135mm
Proszę przejrzeć zdjęcia opakowania tutaj:

Dla bosego RCM rysunku technicznego, proszę pobierz tutaj:

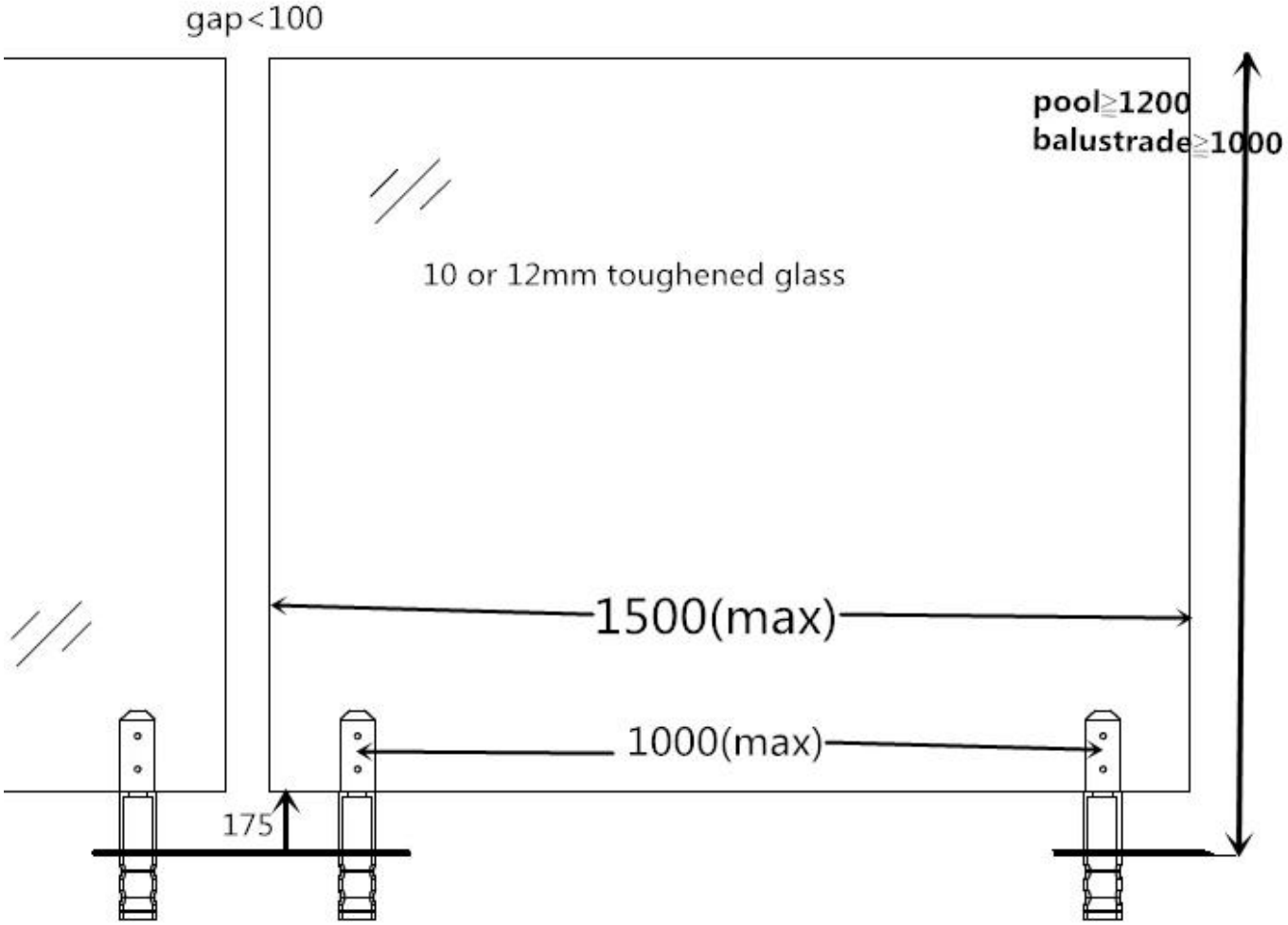
gap<100
pool≥1200
balustrade≥1000
10 or 12mm toughened glass
1500(max)
1000(max)
175