Semi-szkło hartowane bezpieczne bezramowa poparte ciężkich rundzie pionowo aluminiową i wiadomości kwadratowych. Posty mogą być pokryte w wielu różnych kolorach, aby zaspokoić swoje potrzeby w proszku.

Kierunek:

Jednym ze sposobów zakończenia postu;

Dwukierunkowy po 90 stopni;

Dwukierunkowy po 180 stopni;

Dwa sposób 135 stopni po;

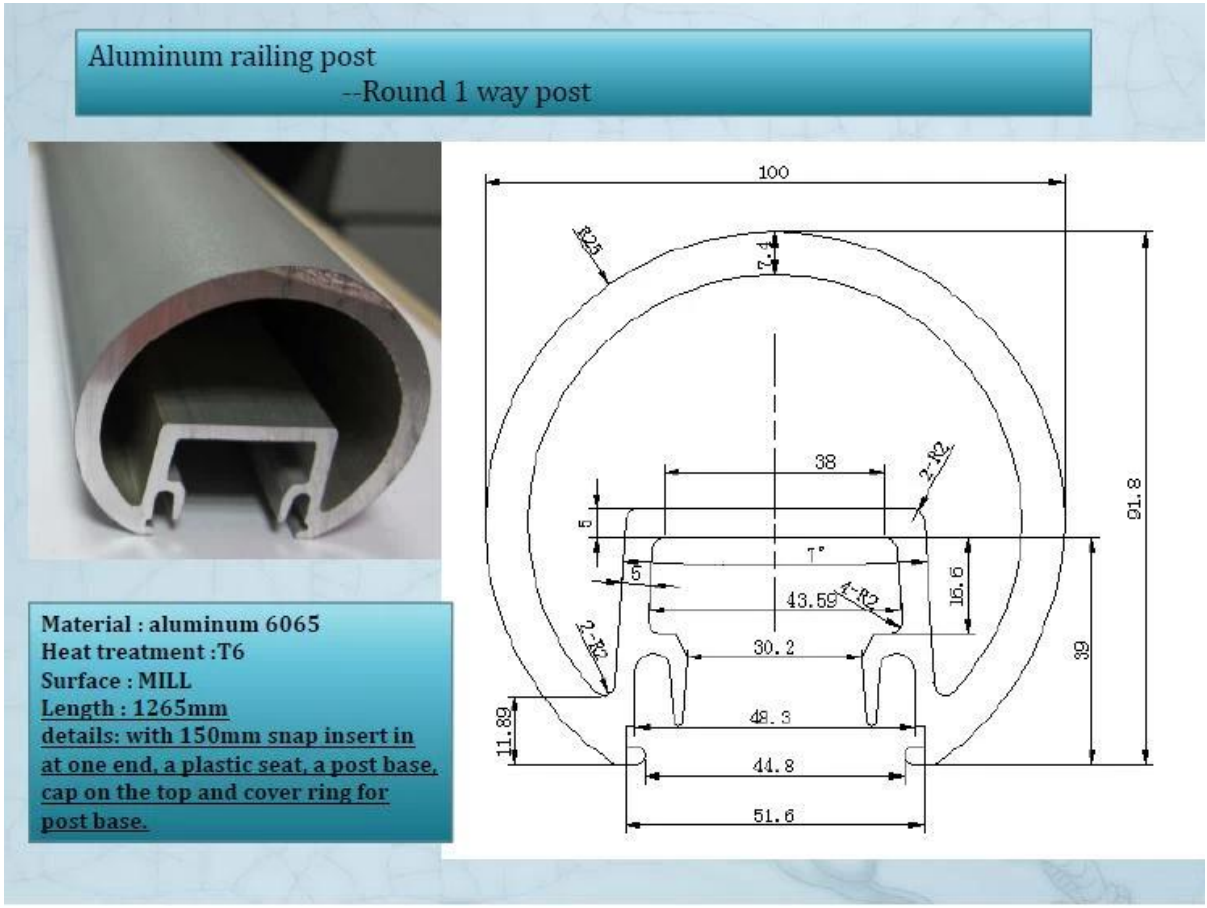

Aluminum railing post
--Round 2 way post

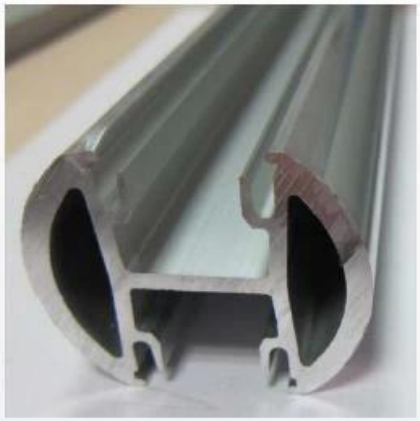

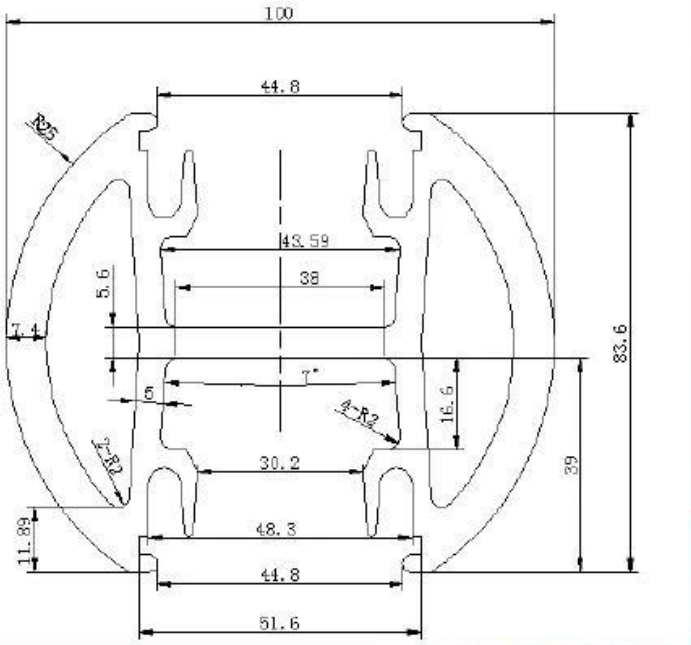

Material : aluminum 6065
Heat treatment :T6
Surface : MILL
Length : 1265mm
details: with 150mm snap insert in at one end, a plastic seat, a post base, cap on the top and cover ring for post base.

Aluminum railing post
--Round 135 degree post

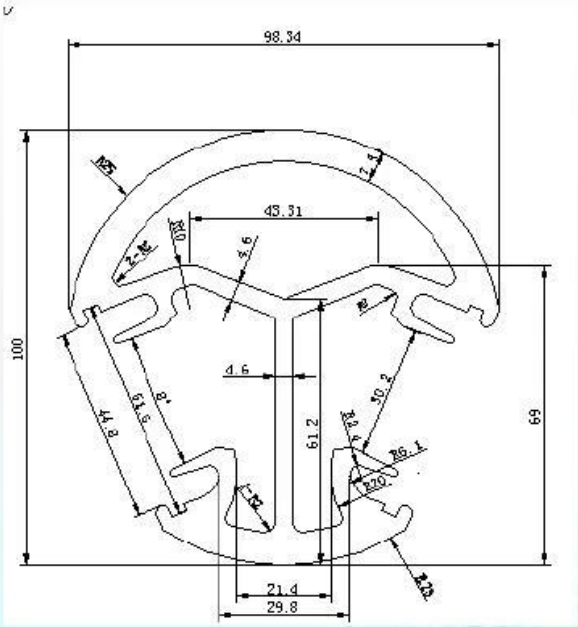

Material : aluminum 6065
Heat treatment :T6
Surface : MILL
Length : 1265mm
details: with 150mm snap insert in at one end, a plastic seat, a post base, cap on the top and cover ring for post base.

aluminium po placu