Stal nierdzewna Czop okrągły płyta podstawy szkło jest nie tylko popularne, ale również ekonomiczne dla bezramowa ogrodzenia. Jest przeznaczony do własnych 10-13.52mm hartowane szklany panel.

Dane techniczne:

-stainless 316,316L stali duplex 2205
-satin lub połysk
-dla 10-13.52mm hartowanego szkła
- Okrągła płyta podstawy Czop
Standard -AS / NZS
-dia50mm * wysokość 168mm Pokrywa pierścień + 100 * 100mm sukienka
-Waga: 1,7 kg
-Fitting Zawarte: Pokrywa, śruby, uszczelki gumowe
-Application: 2 króćce wspierać 1 szklany panel

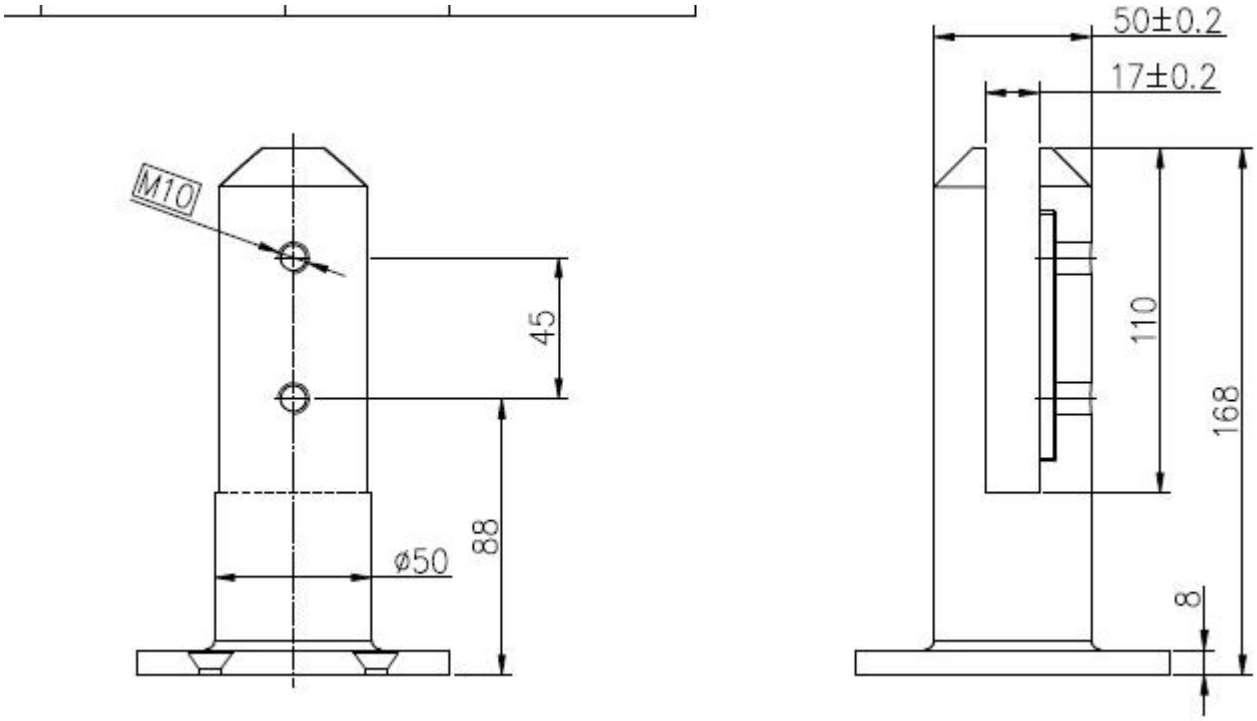

Różne modele z kranu dostępnych:

- Płyta kwadratowa podstawa Czop SBM

-Round Płyta podstawy Czop RBM

-Square Czop rdzeń wiertła SCM

-Round Czop rdzeń wiertła RCM

-Square Rdzeń Czop wiertarka z dodatkiem długość SCM-1

-Round Rdzeń Czop wiertarka z dodatkiem długość RCM -1

Pokaż produkt:

Shenzhen Launch Co.,Ltd

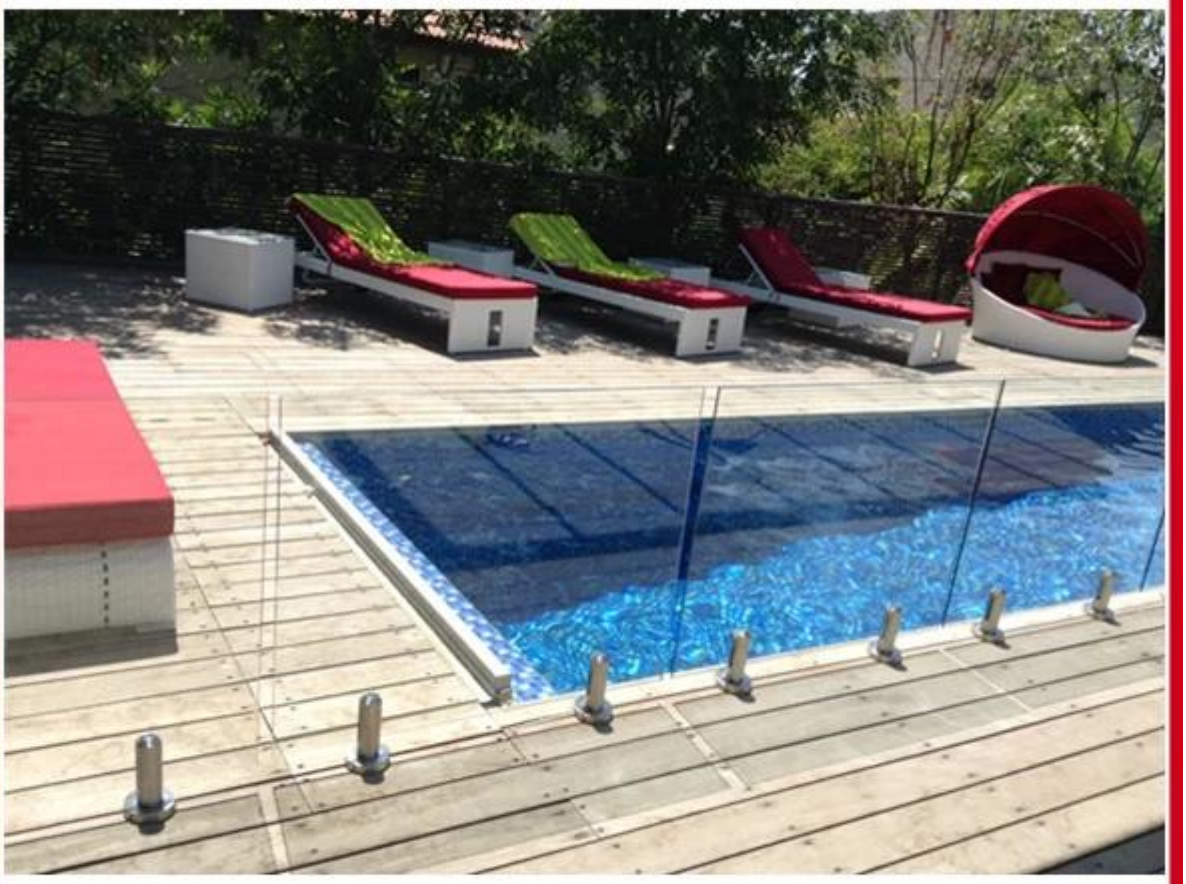

www.launch-china.cn

Shenzhen Launch Co.,Ltd

^o^email:sales03@launch-china.cn

Shenzhen Launch Co.,Ltd

www.launch-china.cn

Shenzhen Launch Co.,Ltd

www.launch-china.cn

Pakowanie:

PE pianka torba + małe białe pudełko + karton

10 lub 12 króćce w kartonie