Balustrady ze stali nierdzewnej uchwyt montażowy 316 szkła

regulowany uchwyt poręczy
Model nr. P708
ze stali nierdzewnej do użytku zewnętrznego 316;
ze stali nierdzewnej do użytku w pomieszczeniach 304;
wewnętrzne lub zewnętrzne aplikacji
montaż szkła lub montażu na ścianie dostępne
Minimalne zamówienie: 1 szt;
Shenzhen port morski
Produkowane przez Shenzhen premiery

montaż P708 szklany wspornik poręczy;

Rozmiar rysunku poniżej:
Szczelina betweem poręczy i szkła wynosi 75mm;
Poręcz rozmiar 38.1mm, 42.4mm, 50.8mm lub rozmiaru varity kwadratowy / prostokątny wielkości;

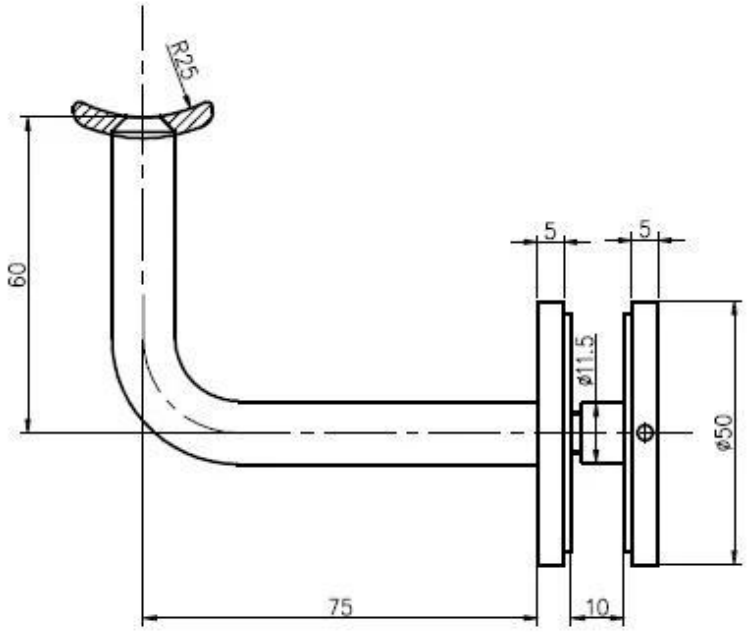

Części zaciskowe P708, szkło, pasek, uchwyt poręczy;

Proszę wysłać zapytanie do nas **sales04@launch-china.cn**