304/316. **Suportes de sistema de corrimão de vidro** Hardware para balaustradas de vidro sem moldura.

I. SPECS.

1. Modelo nº P708.
2. Para 8mm até 19mm de espessura de vidro painéis
3. 304/316 aço inoxidável
4. Cetim, espelho, ouro / cor preta disponível
5. Precisa de furos de vidro para montagem
6. Usado para Stair / Balcão / Sistemas de corrimão de vidro de convés

Ii.Dimensões para P708.

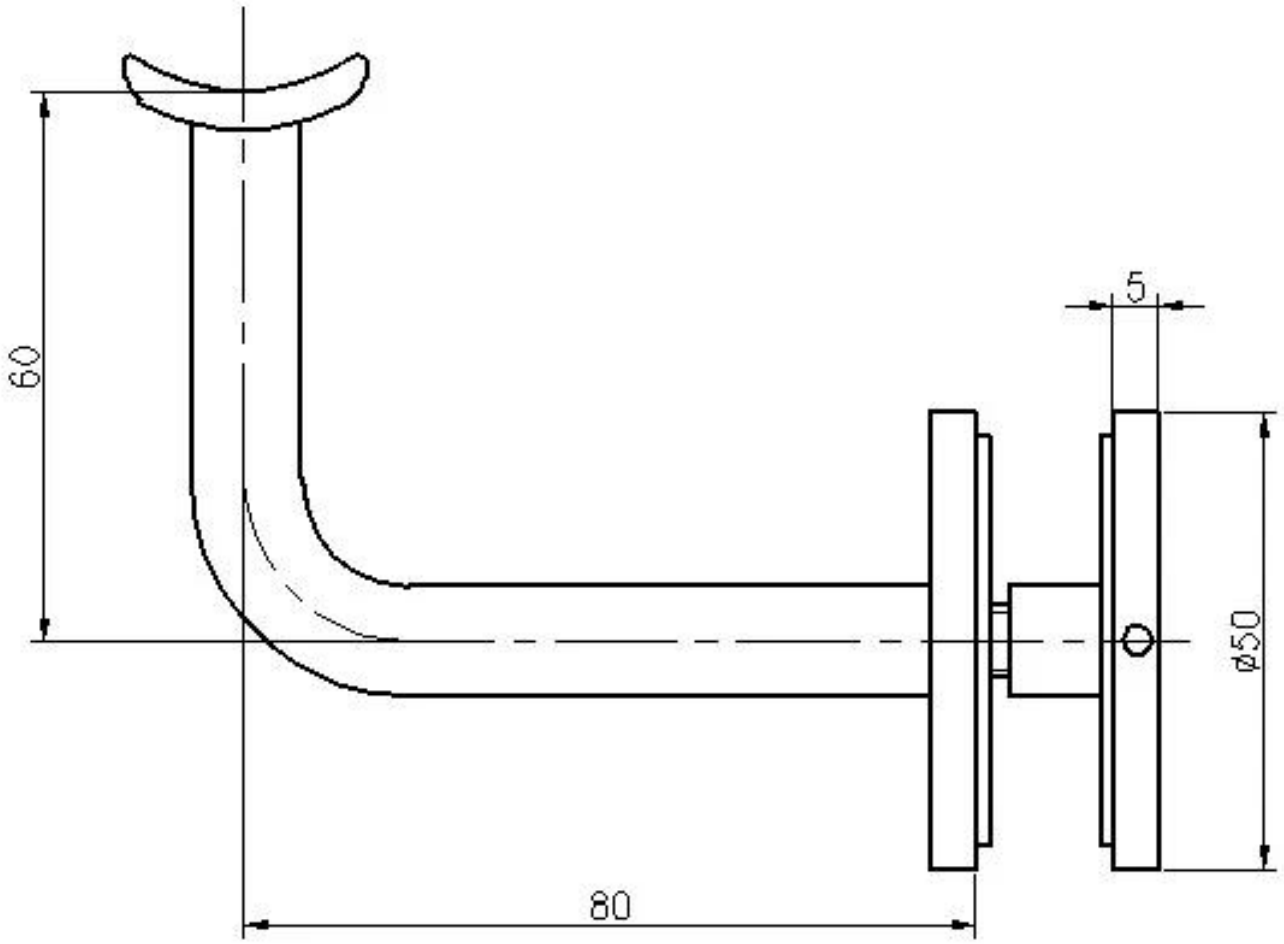

IiiMais modelos de suportes de corrimão

Vi.Produção e detalhes de embalagem -

1 suporte de corrimão de pc em uma caixa branca;30 pcs em uma caixa.

V. GALERIAS DO PROJETO -