30x30mm tubo quadrado conector aço inoxidável, 3 forma T tipo tubo conector

1. detalhes para tubo quadrado 30x30mm de conectores

- aço inoxidável 304 ou 316
- acabamento acetinado
- para tubos quadrados de 30x30x1.5mm
- conector de tubo de forma maneira 3 T

2. fotos de 30x30mm conector de tubo quadrado inox

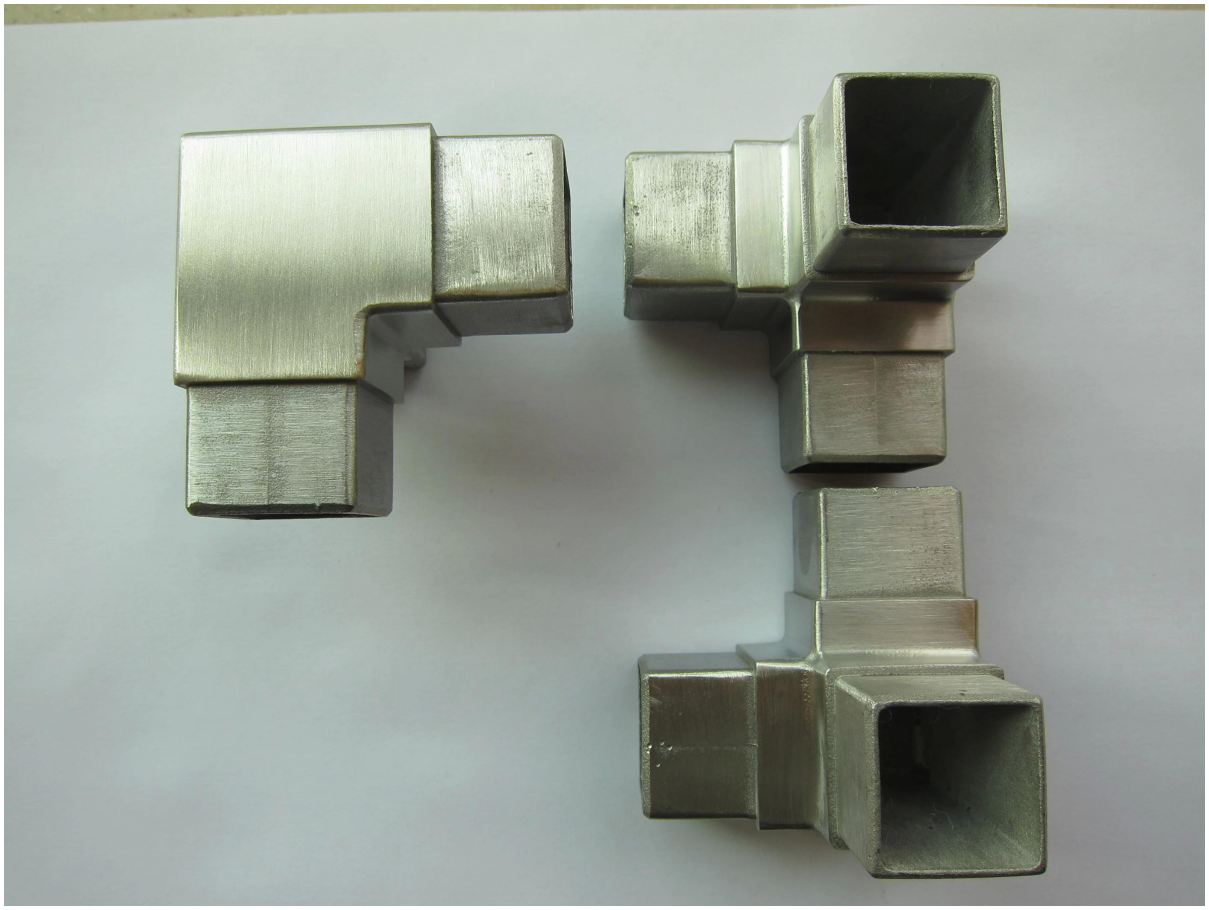
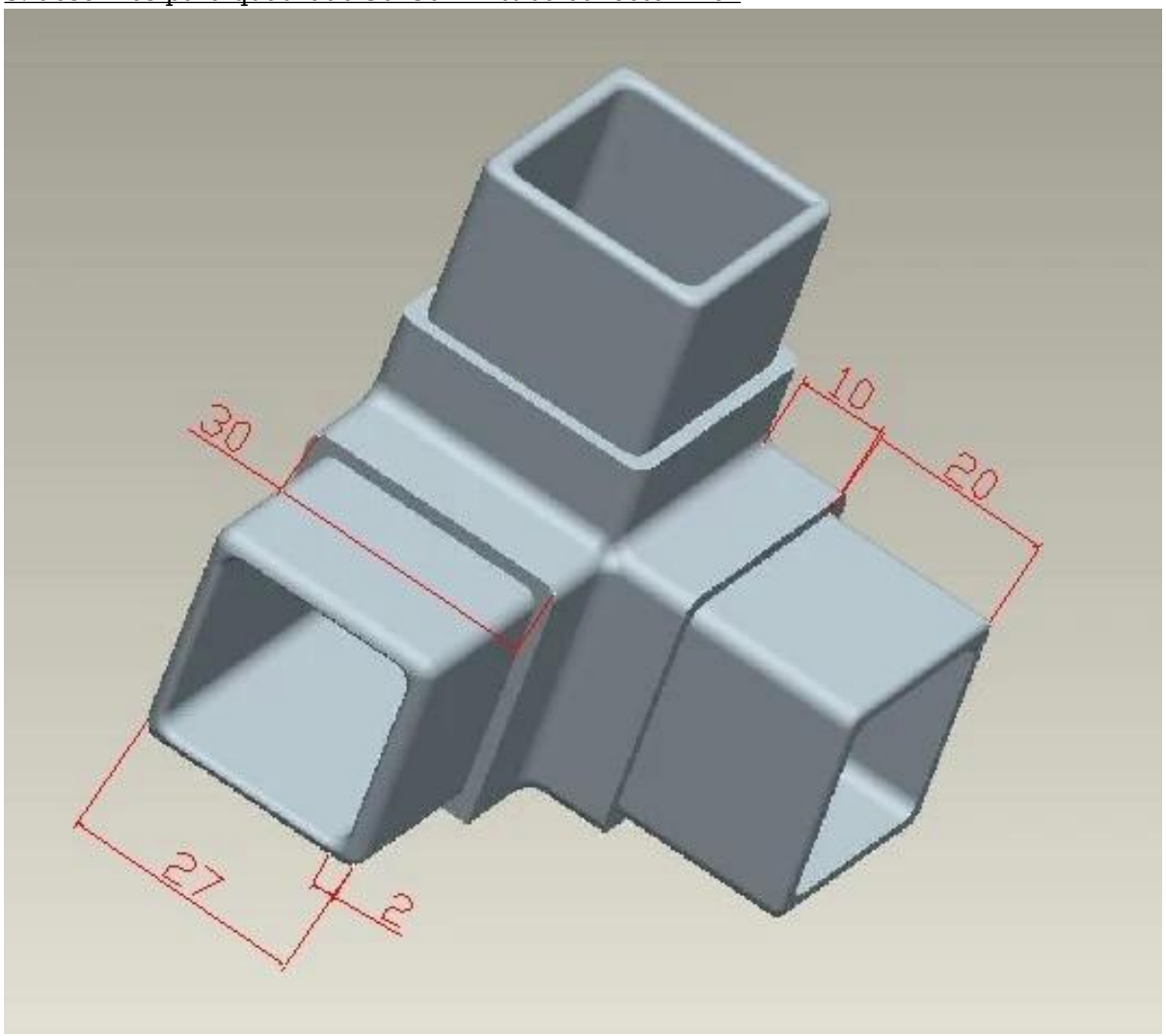
3. desenhos para quadrado 30x30mm tubo conector inox