Suporte de corrimão de vidro de aço inoxidável 316 para trilhos da escada para painéis de vidro de 1/2 "de espessura.

Recursos do suporte para corrimão de vidro, modelo # P707-

1. Material: aço inoxidável 316

2. Acabamento: cetim ou espelho

3. Montagem em vidro, espessura do painel de vidro de 8mm a 12mm

4. Para tubo de corrimão tamanho 38.1mm 42.4mm 50.8mm

5. Aplicado em trilhos de vidro para escadas, varanda, deck etc.

Fotos de Suporte para corrimão de vidro, modelo # P707-

Desenho para suporte de corrimão de vidro, modelo # P707-

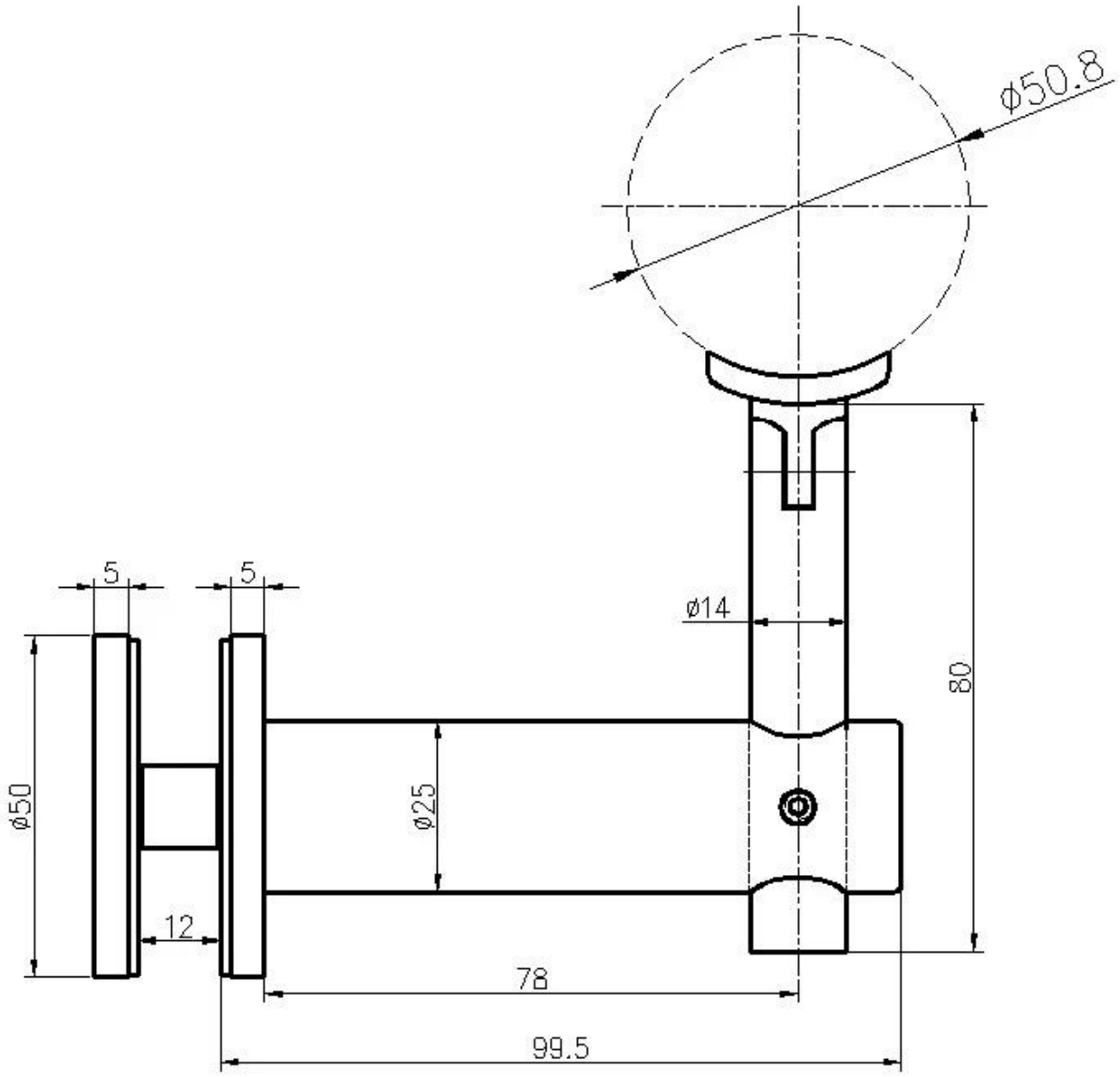

Também temos suporte para corrimão para montagem na parede, modelo # P706

Desenho para suporte de corrimão de parede, P706

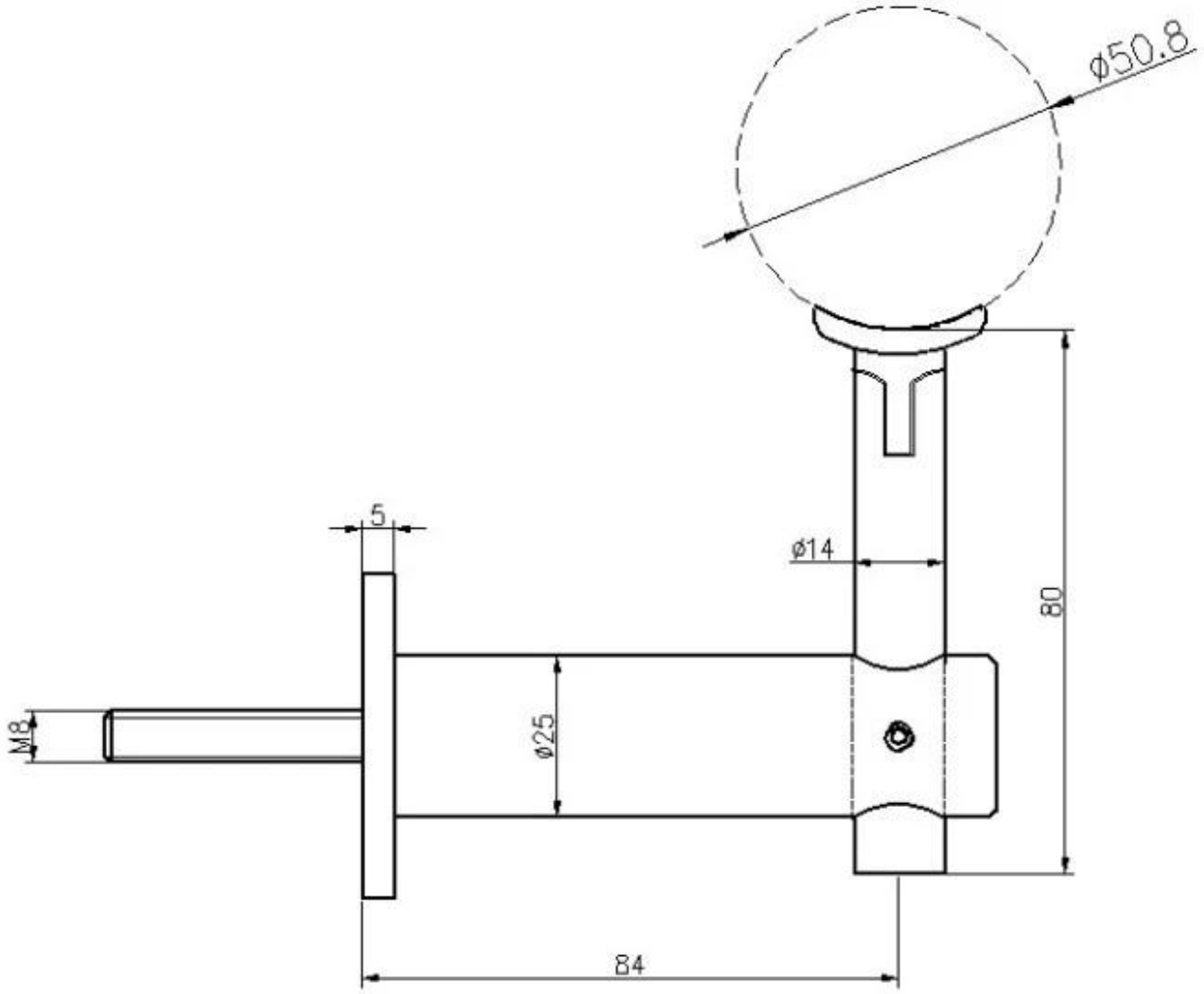

Fotos do projeto do suporte para corrimão de vidro, modelo # P707-