316 aço inoxidável quadrado parede montagem flat corrimão suporte , Montado na parede e suporte quadrado corrimão tubos

Especificações.

Material	Aço inoxidável 316
Terminar	Espelho ou cetim
forma	quadrado
Tipo de montagem	Montagem na parede
MOQ	10pcs

316 aço inoxidável quadrado parede montagem flat corrimão suporte

Dimensões para o suporte do corrimão do aço inoxidável quadrado

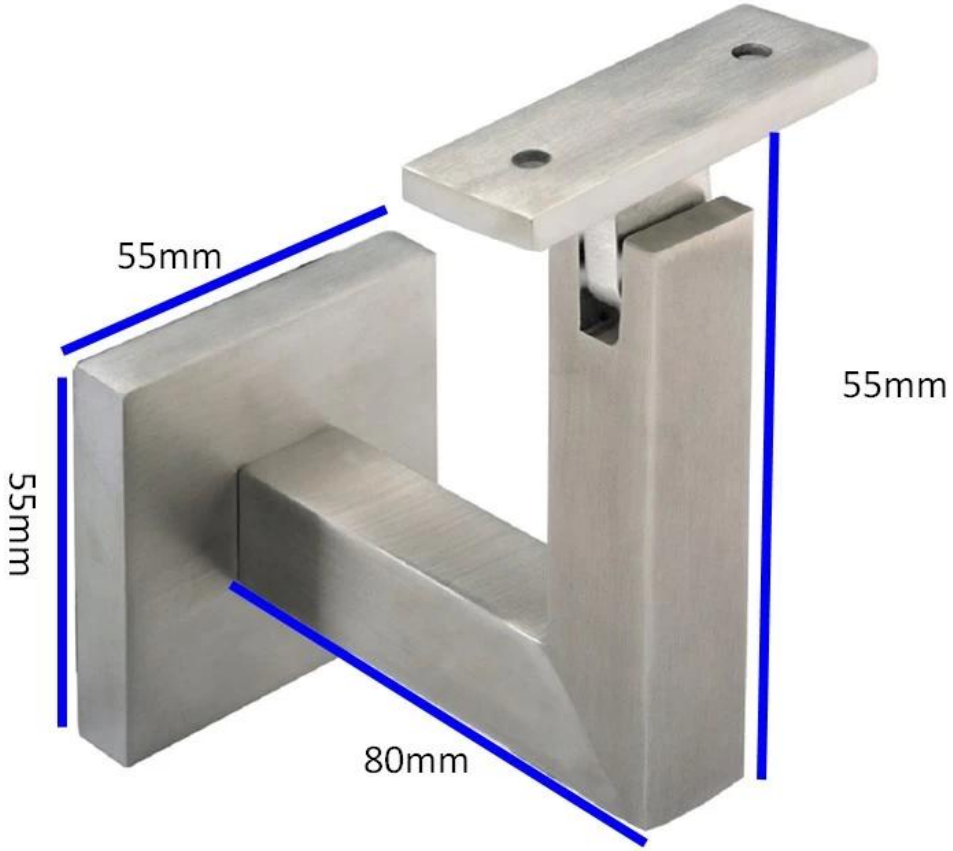
55mm
55mm
55mm
80mm