Acessórios de arame para balaustrada de aço inoxidável para trilhos de cabos

ModeloNão.	T803
Material	304/316 de aço inoxidável
Tratamento da superfície	Cetim escovado ou polido espelho
Tipo	Tipo sólido, sem estampa
Instalação	Fácil instalação DIY, sem necessidade de prensador hidráulico
Para diâmetro do cabo	3 mm, 4 mm, 5 mm ou 6 mm
Inscrição	Varanda / deck / escada / alpendre / varanda corrimão, balaustrada, designs de corrimão

produtosFotos:

Com parafuso de rosca para instalação em postes de balaustrada de aço / aço inoxidável:

Com parafusos de madeira para instalação em postes de balaustrada de madeira:

InstalaçãoInstruções:

T803 cable fitting , installation instructions

Type 1: without hydraulic crimper

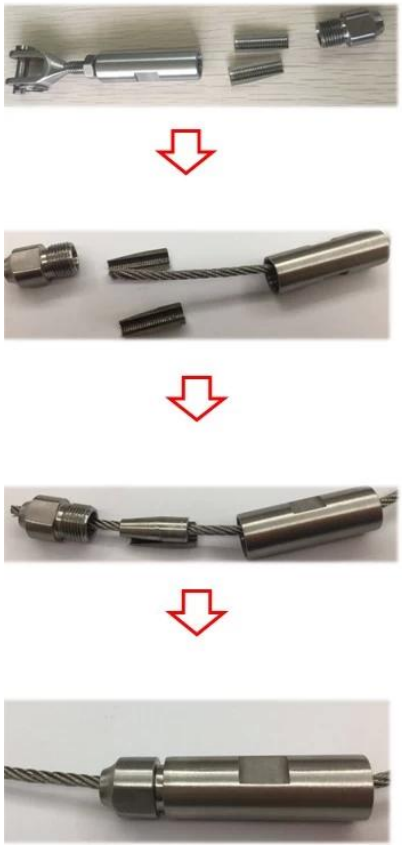

Type 2: with hydraulic crimper

Mount to steel or concrete

Wood screws , for wood mount

Hydraulic crimper

Desenho técnico:

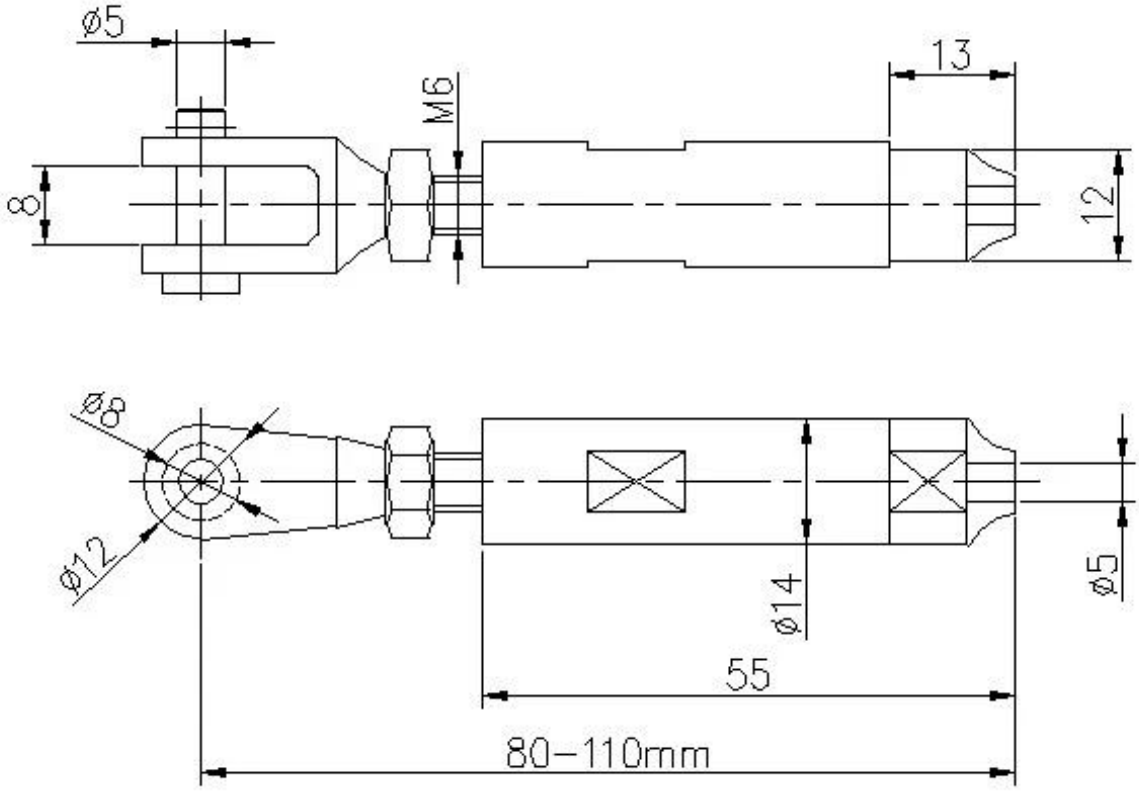

Embalagem:

O aço inoxidável 316 tem a melhor resistência à corrosão entre os aços inoxidáveis padrão.
Resiste a corrosão e corrosão pela maioria dos produtos químicos e é particularmente resistente à corrosão da água do mar.

Eles podem ser usados para uma variedade de aplicações.

Fotos do projeto:

Shenzhen Launch Co., Ltd

Contacte-nos para mais informações:
HP / WhatsApp / WeChat:+8615989339827
Wendy E-mail: sales04@launch-china.cn