Terminal de encaixe de tensão de tensão de tensão encadeada tensão encadeada para 1/8 "ParaFioCordaCaboÁrea cobertaCorrimãoSistemas.

Características-

Para o diâmetro do cabo	1/8 "(3mm)
Modelo	Tipo de Swage, precisa de criminadores hidráulicos
Material	304/316 de aço inoxidável
Terminar	Cetim, espelho, acabamento usinado
MOQ.	50 pcs.
Tempo de espera	1-2 semanas

Fotos

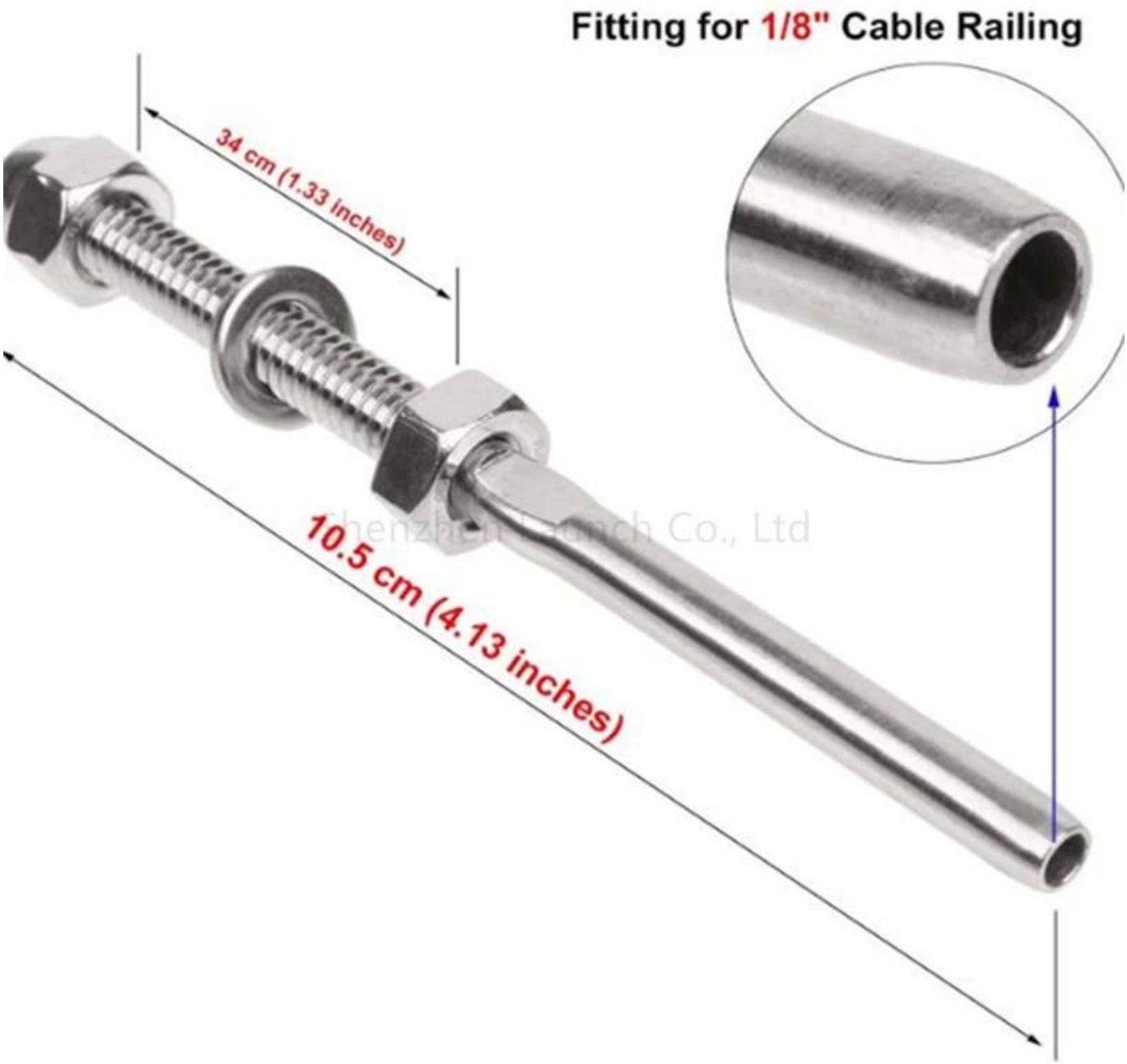
Fitting for 1/8" Cable Railing
34 cm (1.33 inches)
10.5 cm (4.13 inches)

Hole to Drill=1/4"
IP54
in/mm
0.250 in
ON/OFF
ZERO
Shenzhen Launch Co., Ltd
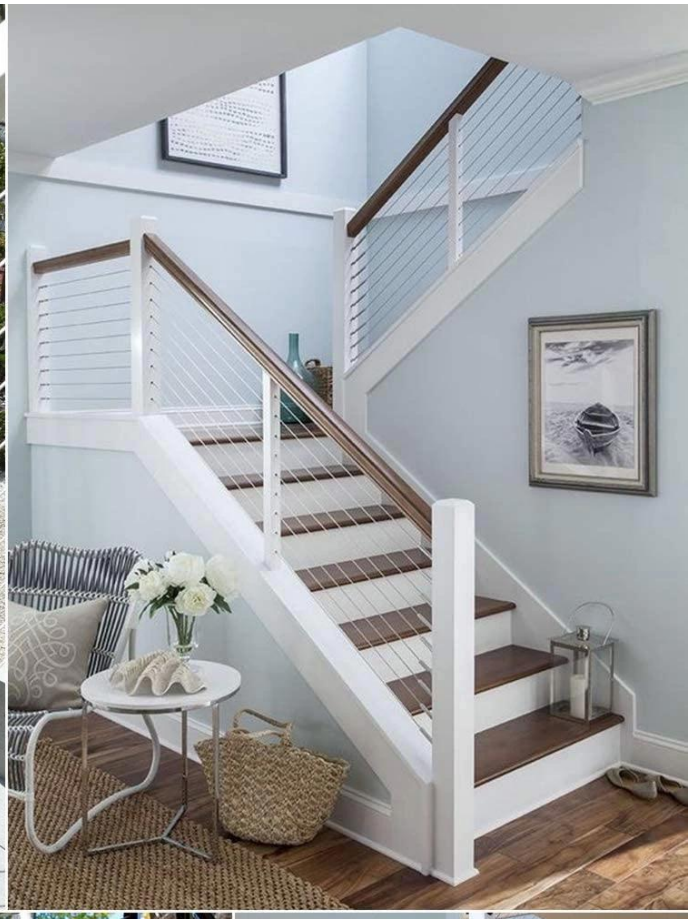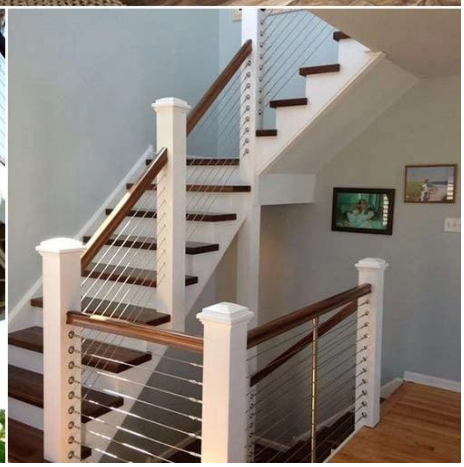
Shenzhen Saurich Co., Ltd