China Fabricação Deck Varanda Escada Alumínio Canal U Trilhos de Vidro Sem Moldura

Ferragens de trilhos de balaustrada de alumínio canal U sem moldura para trilhos de vidro

1m aluminum channel contains the following accessories

Waterproof tape
2 meters

Aluminum and plastic fittings
3 sets

Expansion bolts
3 pieces

Vidro de alumínio Especificações do corrimão:

PEÇA DE TRILHOS - PORÃO	MATERIAL	DIMENSÃO (MM)	SUPERFÍCIE ACABADA	ESPESSURA DE VIDRO ADEQUADA (MM)
Canal U / Perfil U	Alumínio Aliga	102*62	Anodização / Tinta Spray	12-13,52
		102*67		81,528
		102*70,5		101,5210
Sistema Interno e Parafuso	3 ou 4 metros por comprimento			
Revestimento	SUS 304 / SUS 316	102	Escovado / Espelho	/
Borracha	Plástico	Vários	Preto	Tudo

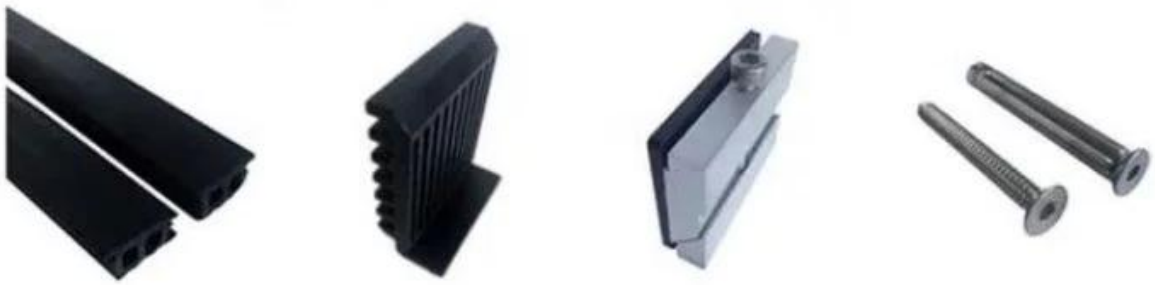

Alumínio Base U Perfil para Vidro Corrimão Balaustrada em Preto Co r:

Disponível Modelos:

LCH-A01/A02: sem/com revestimento para uso com 20mm a 21,52mm vidro

LCH-B01/B02: sem/com revestimento para uso com 16mm a 17,52mm vidro

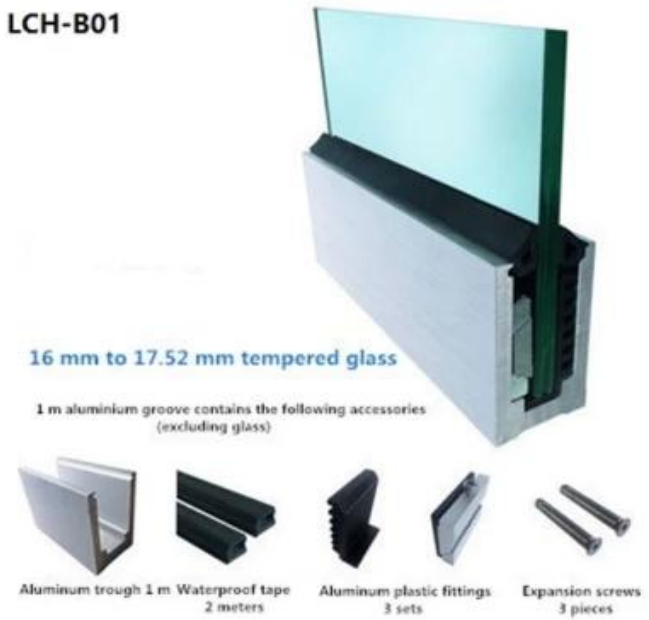

LCH-C01/C02: sem/com revestimento para uso com 12mm a 13,14mm vidro

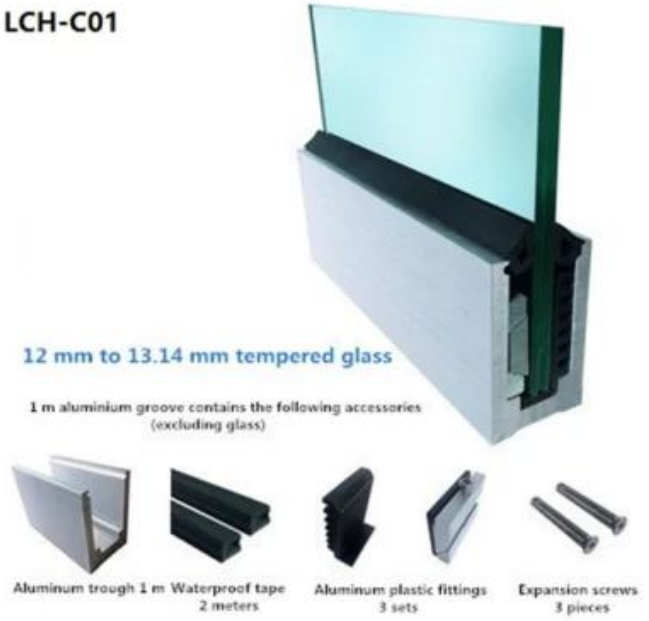

LCH-D01/D02: sem/com revestimento para uso com 12mm a 13,14mm vidro

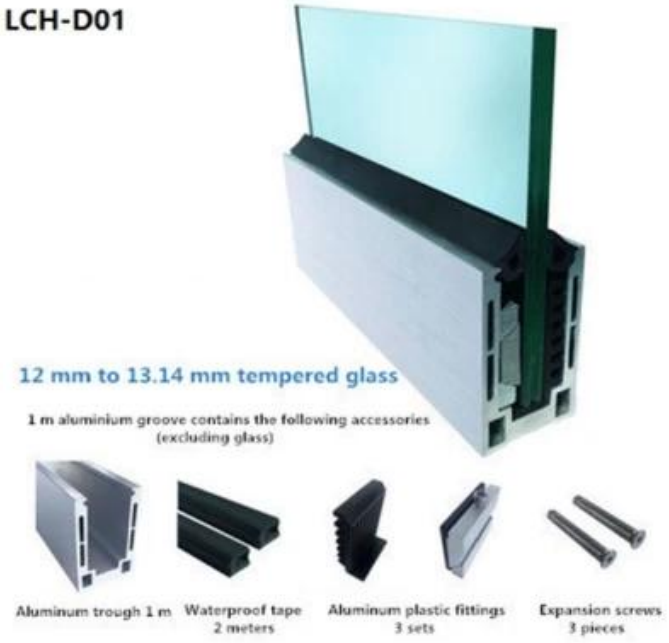

Produção em massa e embalagem

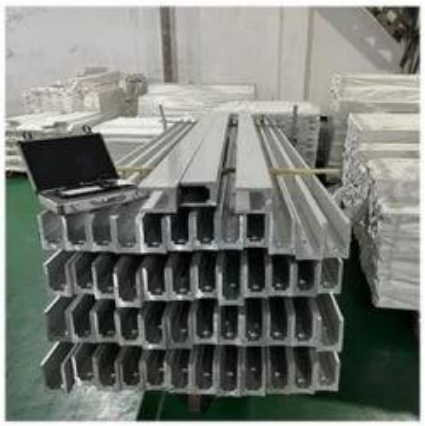

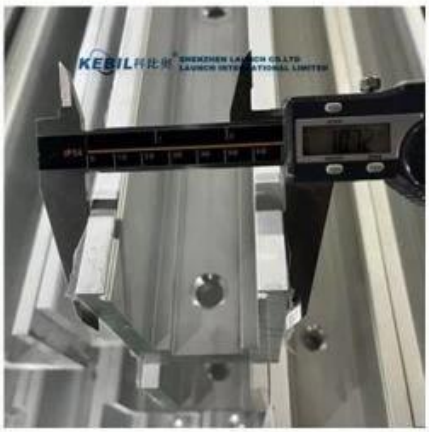
KEBIL
SHENZHEN LAUNCH CO.,LTD
LAUNCH INTERNATIONAL LIMITED

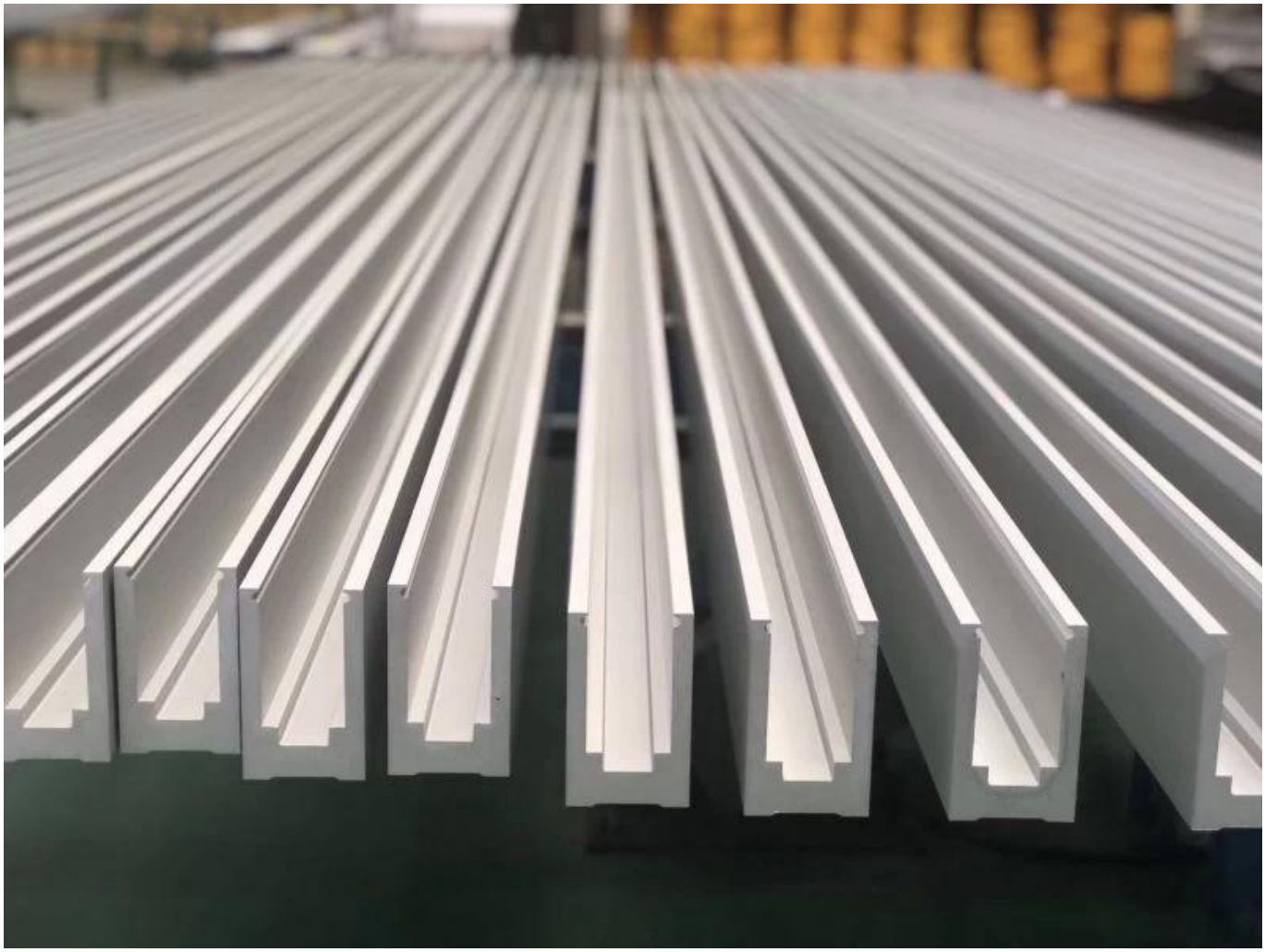

CORRIMÃO DE TUBO DE SLOT:

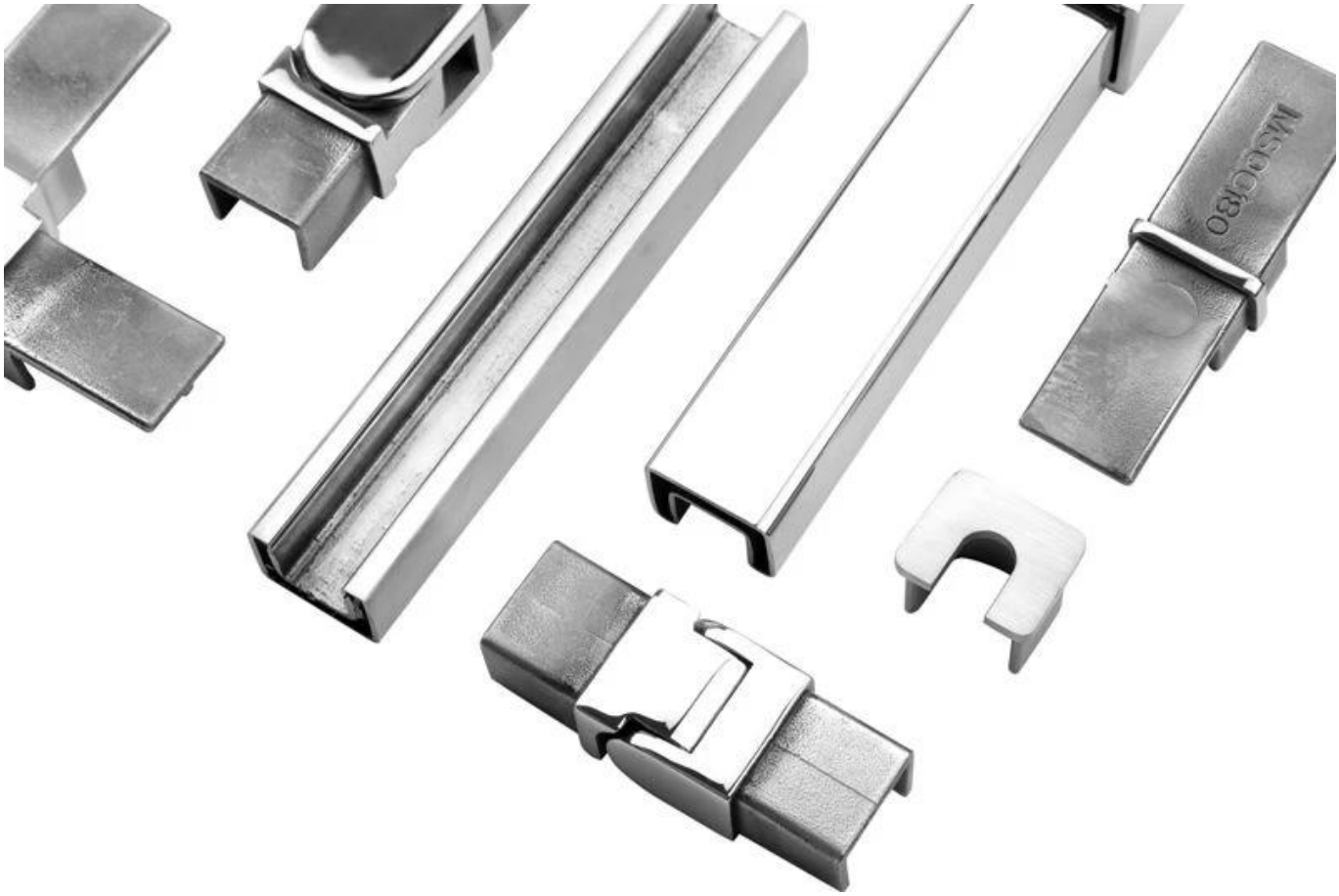
MSCG80

KEBIL科比奥®

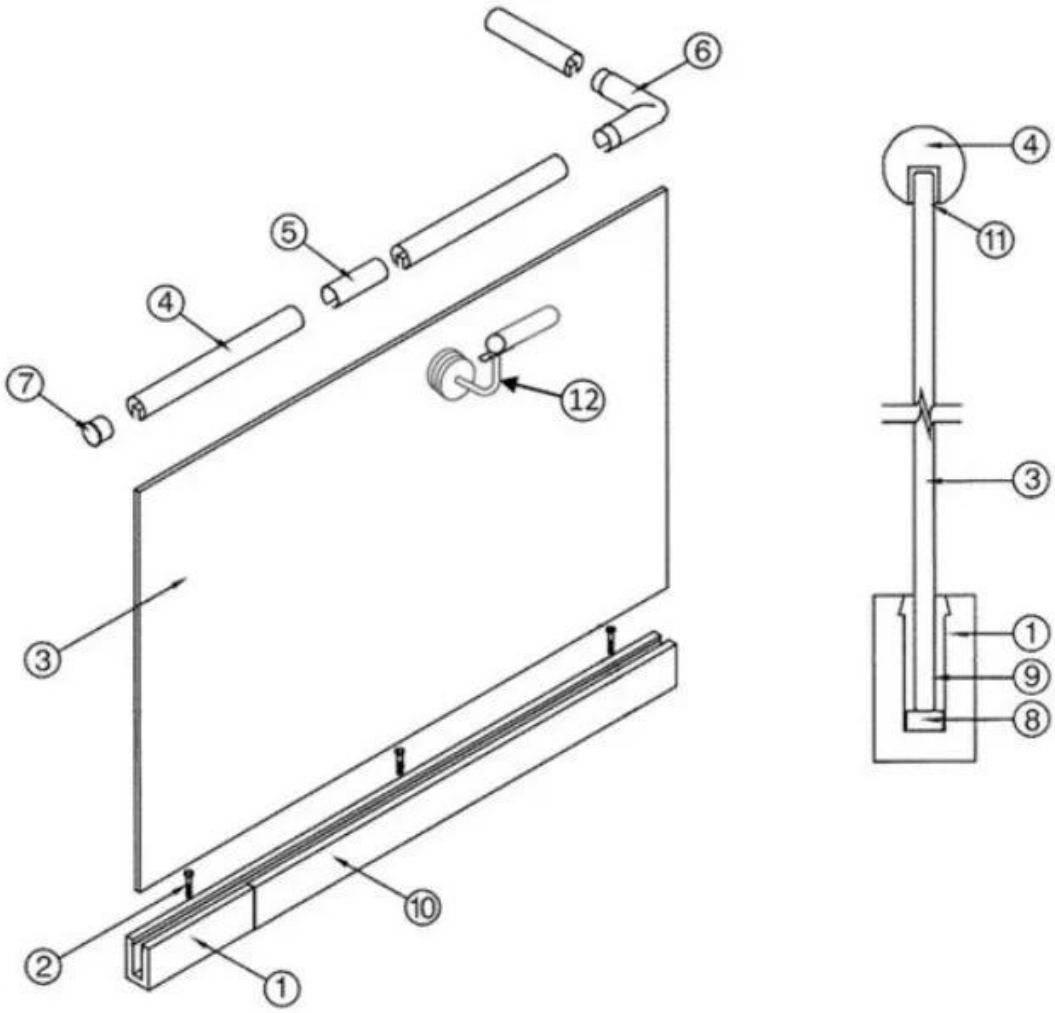

1. Aluminum Railing Base
2. Stainless Cap Screw
3. ½" Tempered Float Glass
4. Top Rail
5. Splice
6. Corner fitting (Horizontal Shown Vertical Also Available)
7. End Cap
8. Setting Block
9. Expansive Cement
10. Cladding
11. Protective Insert
12. Handrail Brackets and Fittings Also Available

Contacte-nos agora para mais informações:
Wendy: sales04@launch-china.cn
Celular / Whatsapp: 8615989339827