Duplex 2205 Vidro com mola para dobradiça de vidro para portão de vidro de cerca de vidro de piscina 8-12 mm.

Especificações para dobradiça de vidro -

Nº do modelo	G-G
Tipo de dobradiça de vidro	Vidro para vidro, mais tipos disponíveis (dobradiça de vidro para parede, dobradiça de vidro para poste)
Material	Duplex 2205
Terminar	Revestimento em pó preto fosco; cetim; espelho
Espessura do vidro	8-12mm
Função	Dobradiça de vidro tipo mola

Modelo de dobradiça vidro a vidro -

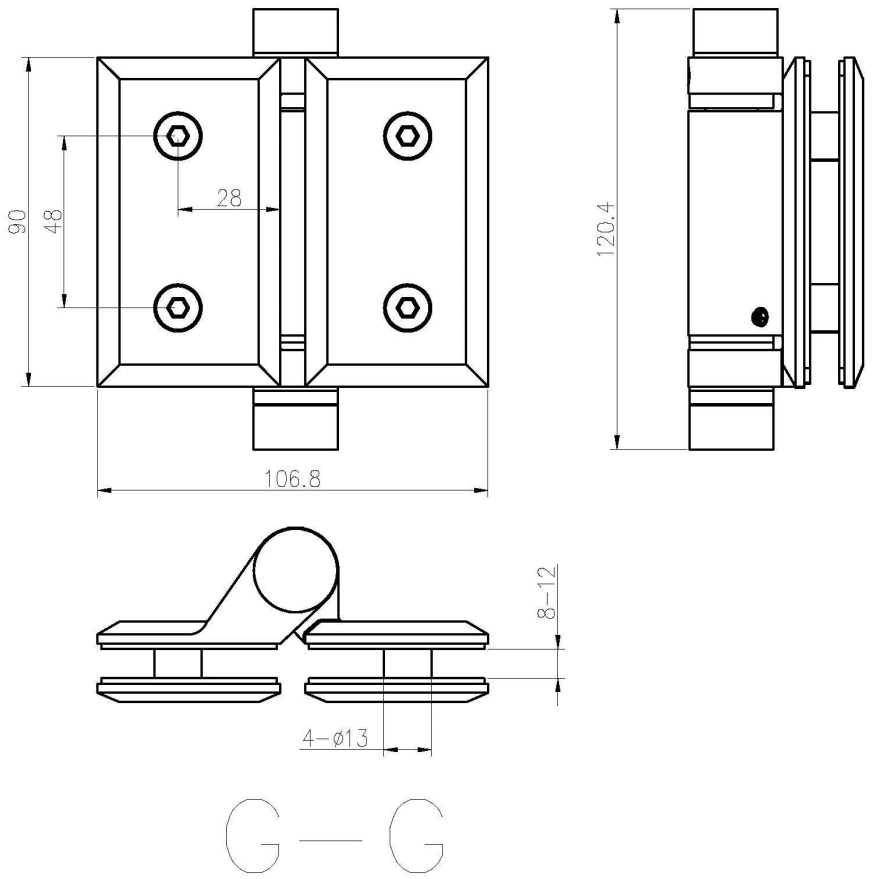

Desenho de portão de vidro para cerca de piscina -

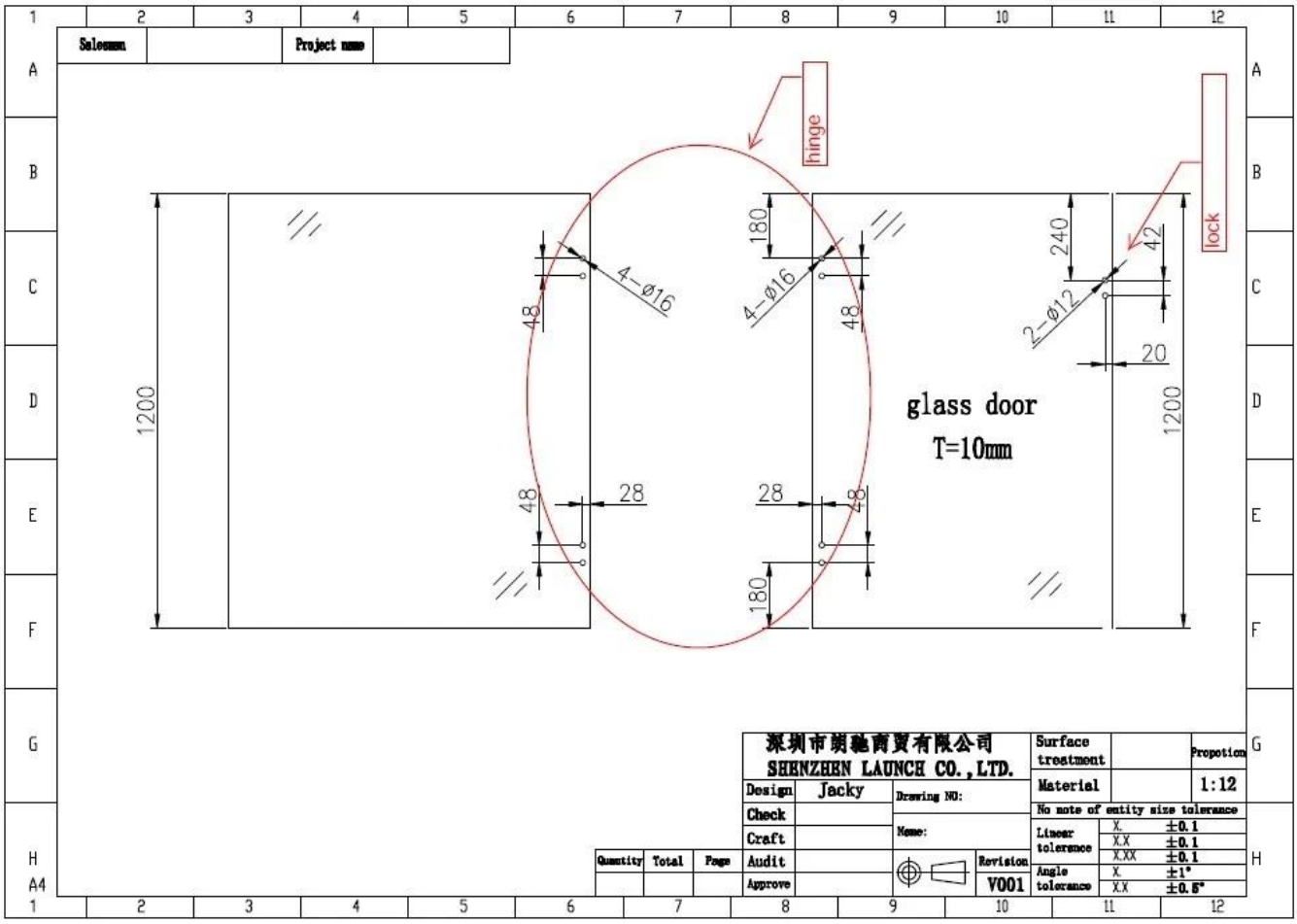
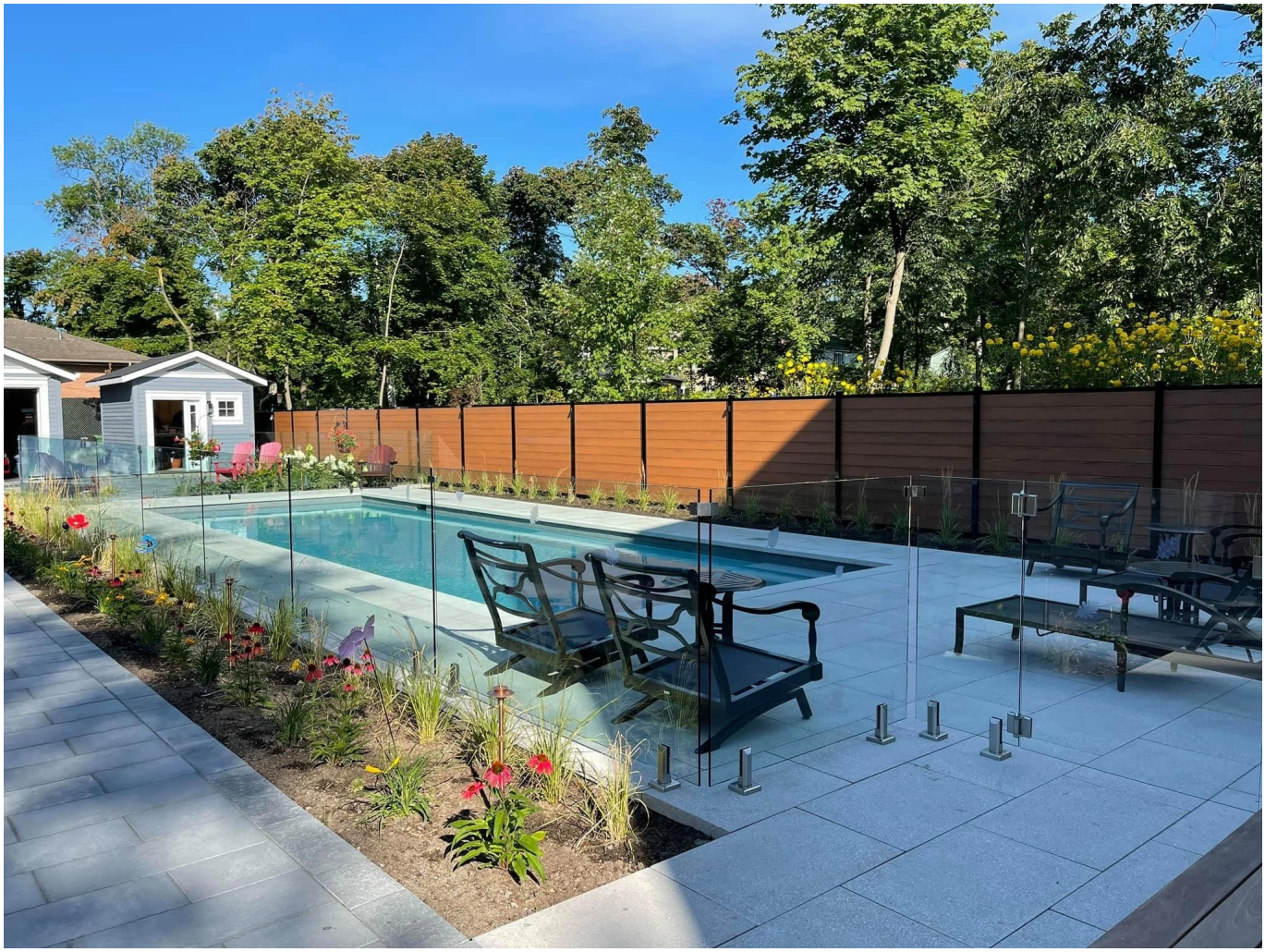
Fotos do projeto de cerca de vidro com nossa série de dobradiças de vidro -