Duplex 2205 Spigot de vidro quadrado Spigot de vidro de aço inoxidável

Quadradocopoespigãocomensopadofurossobreabaseplaca

produtosexposição

Acabamento escovado por cetim

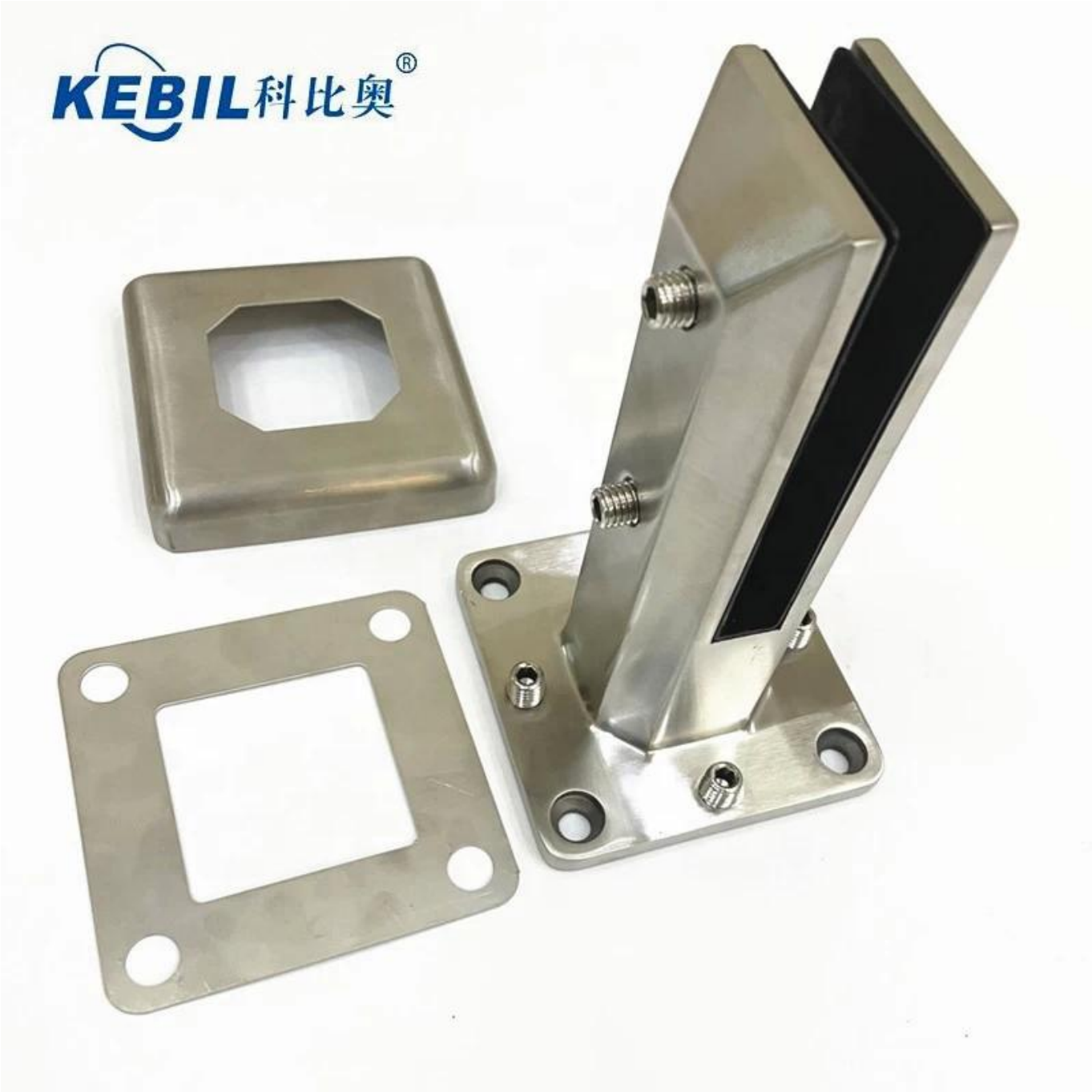
KEBIL科比奥®

Acabamento polido espelho

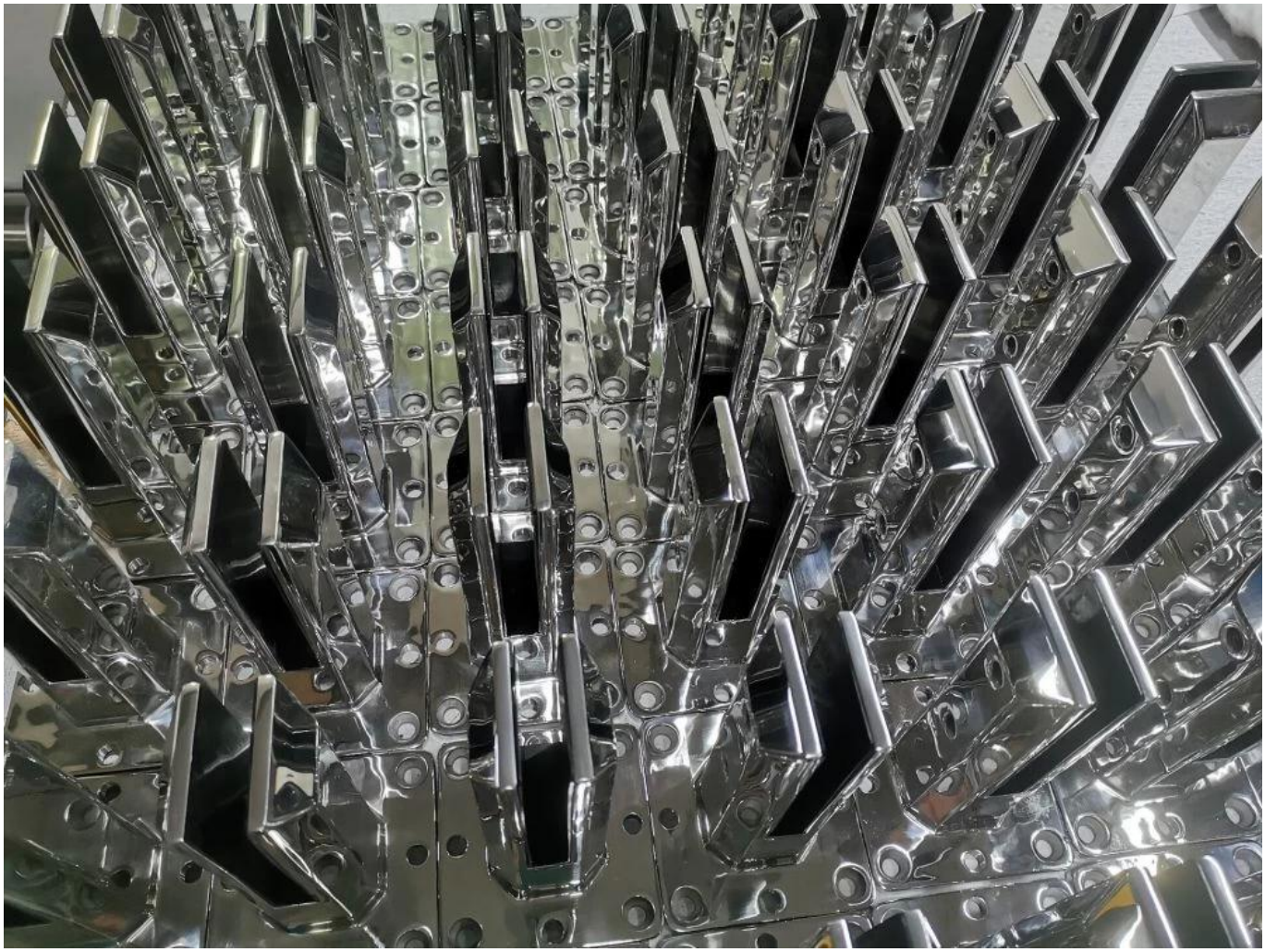

Acabamento de revestimento de pó preto

KEBIL科比奥®

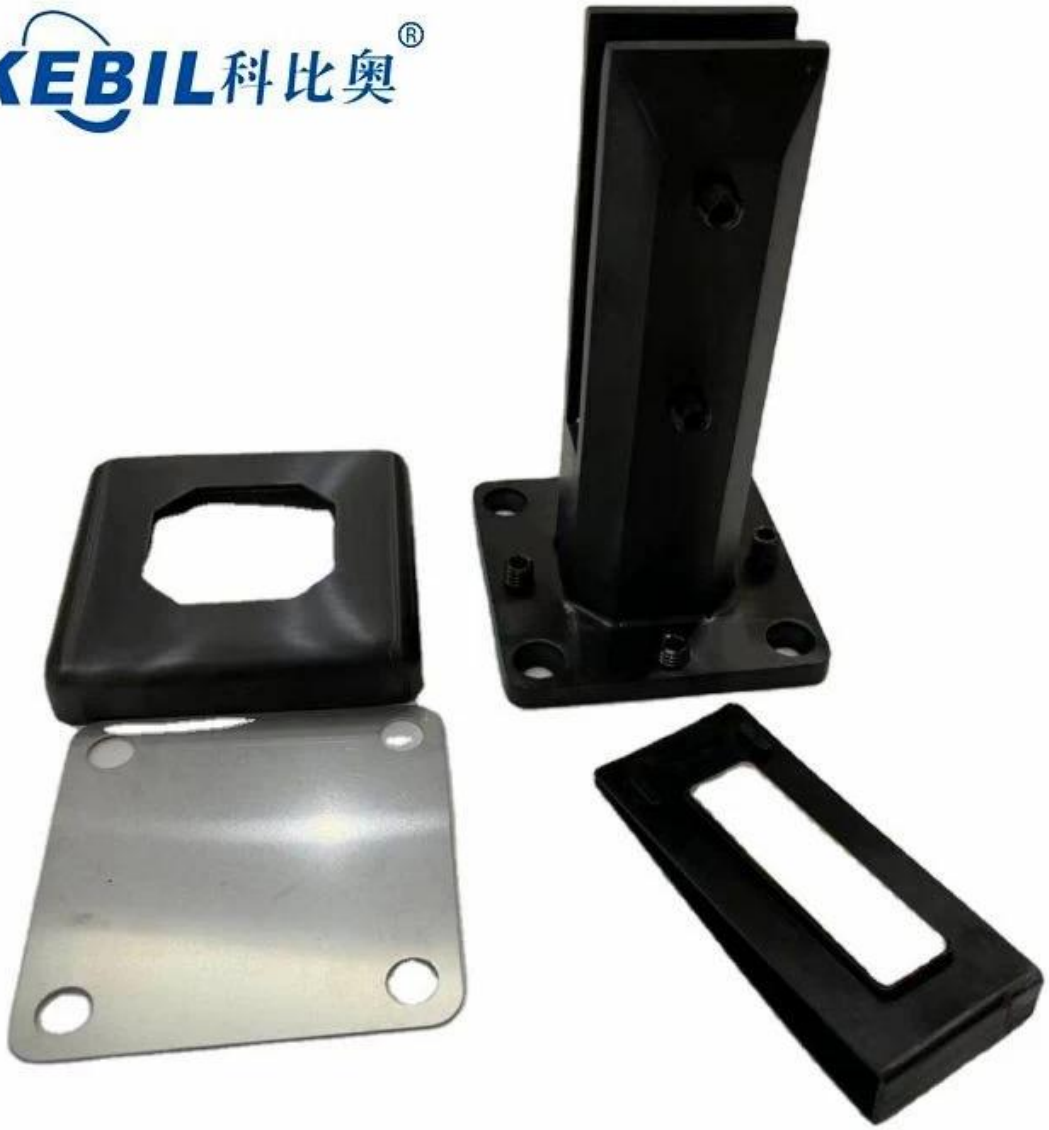

T.Echnical.desenhando

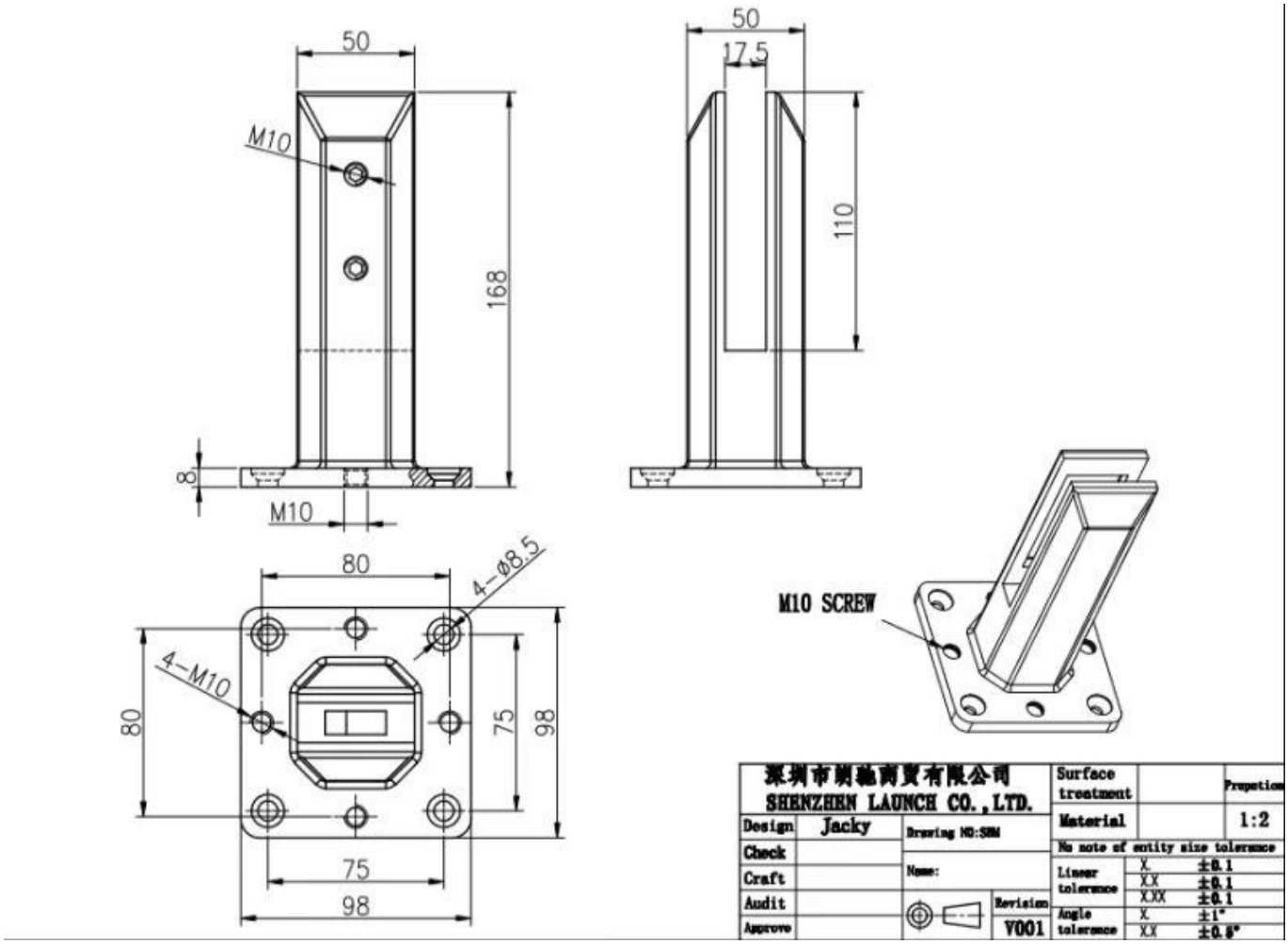

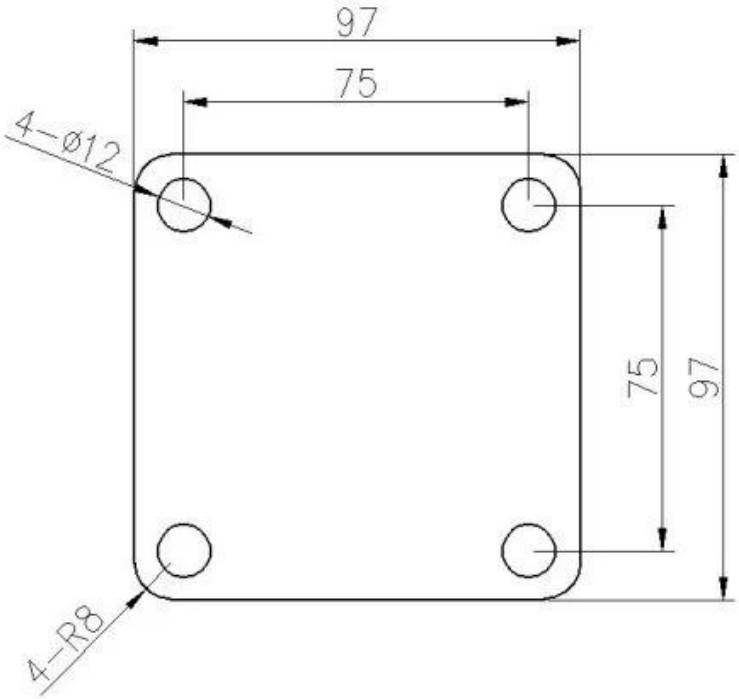

Foto de aplicativo.

Por favor, sinta-se à vontade para entrar em contato comigo quando estiver interessado neles.

Wendy.

sales04@launch-china.cn.

Whatsapp / telefone / wechat: +8615989339827