Electroplate Preto cor inoxidável aço vidro torneira para vidro esgrima

Rápido detalhes:

Materail: inoxidável aço ou duplex 2205

Acabamento: espelho ou cetim ou galvaniza a cor

Uso: para 10-13.52mm de vidro

Relatório de teste: disponível

Torneira de vidro tipo redonda

Torneira de vidro tipo quadrado

Outras cores galss spigot:

Desenho de torneira de vidro:

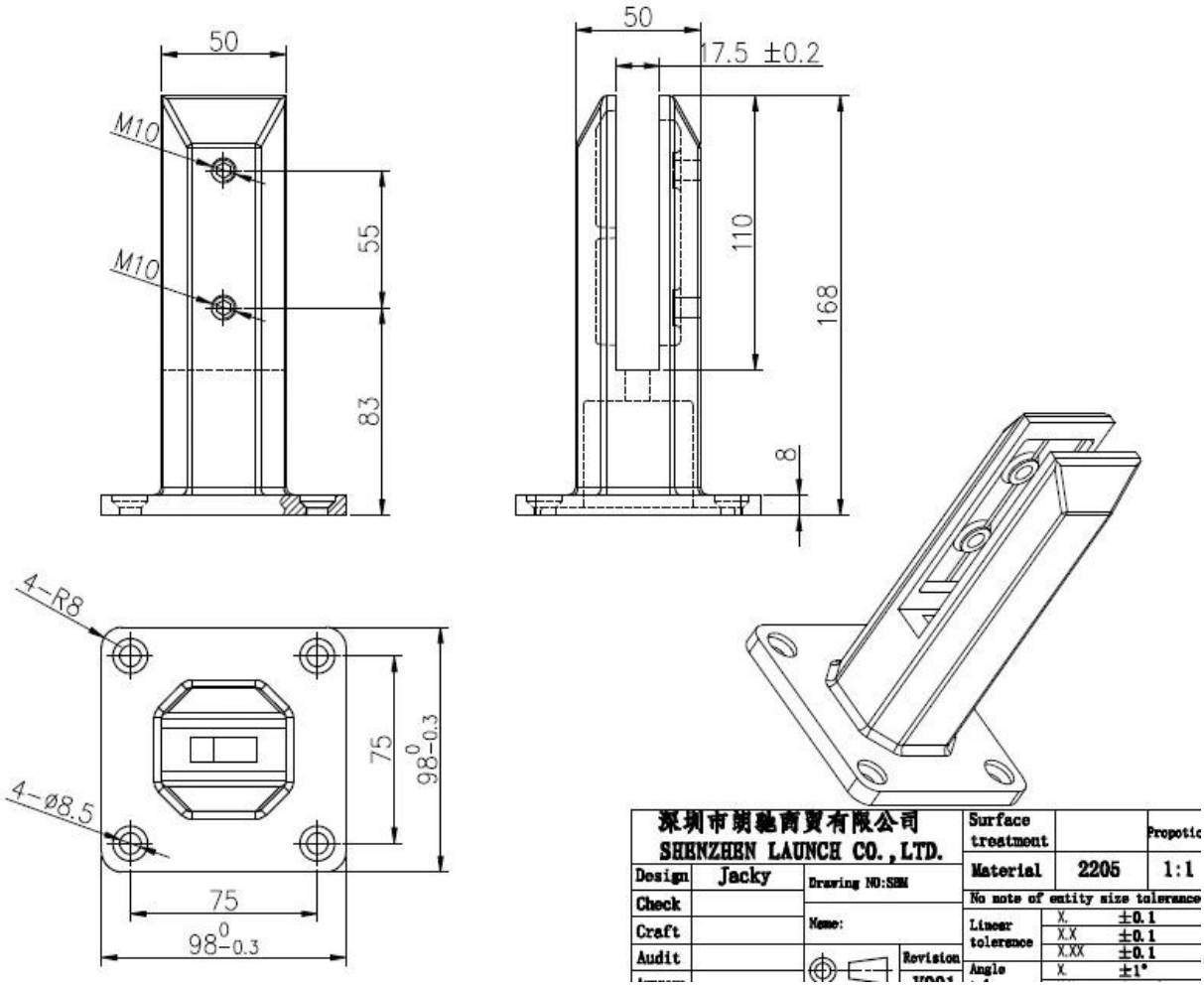

Aplicação de torneira de vidro:

Detalhes do processo da empresa:

PRODUCTION PROCESS

Casting

CNC lathe

CNC Milling

Stamping

Drilling & Tapping

Polishing

Certificação:

Para mais detials, por favor envie eamil irá respondê-lo em 24 horas.

E-mail: sales05@launch-chian.cn Claire Fan