Canal U de perfil de alumínio de fábrica, canal de vidro de alumínio para terraço com varandaÁrea coberta Sistemas de projetos de grades metálicas

Especificações do corrimão de vidro de alumínio:

PARTE DE TRILHO - CAVE	MATERIAL	DIMENSÃO (MM)	SUPERFÍCIE TERMINADA	ESPESSURA DE VIDRO DE FALHA (MM)
Canal U / Perfil U	Alumínio ALloy	102 * 62	Anodização / tinta spray	12-13,52
		102 * 67		8 + 1,52 + 8
		102 * 70,5		10 + 1,52 + 10
Sistema interno e parafuso	3 ou 4 metros por comprimento			

Cladding	SUS 304 / SUS 316	102	Escovado / Espelho	/
Borracha	Plástico	Vários	Preto	Todos

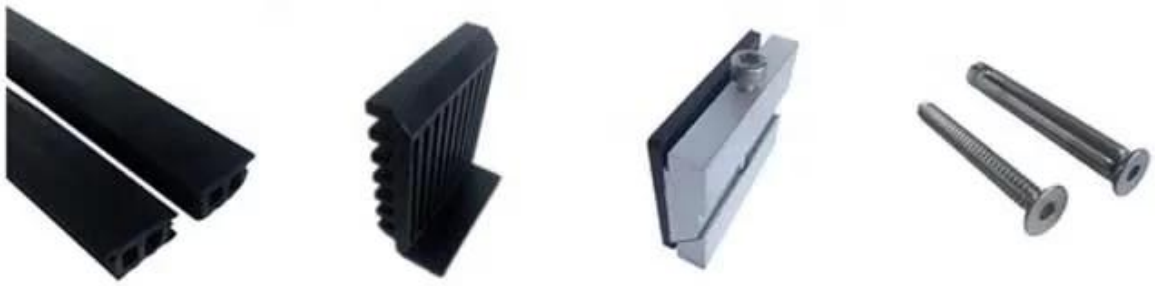

Perfil de base de alumínio em U para balaustrada de guarda-corpo de vidro na cor preta:

Modelos Disponíveis:
LCH-A01 / A02: sem / com revestimento para uso com vidro de 20 mm a 21,52 mm

LCH-B01 / A02: sem / com revestimento para uso com vidro de 16 mm a 17,52 mm

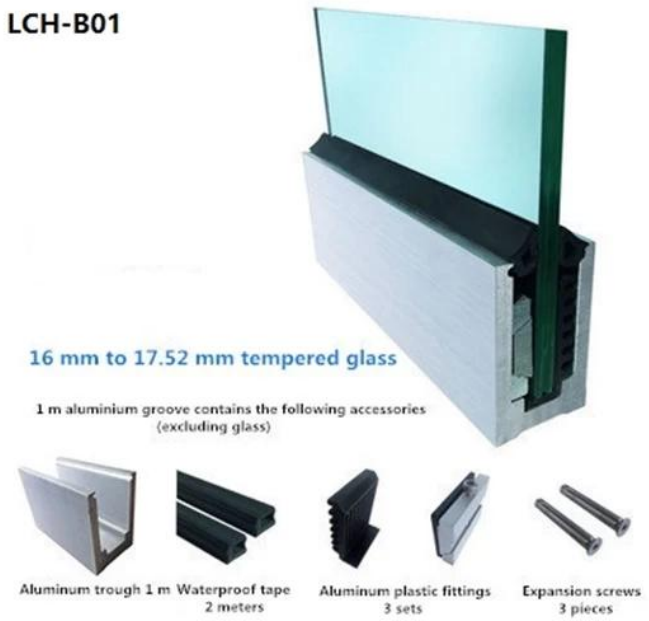

LCH-C01 / A02: sem / com revestimento para uso com vidro de 12 mm a 13,14 mm

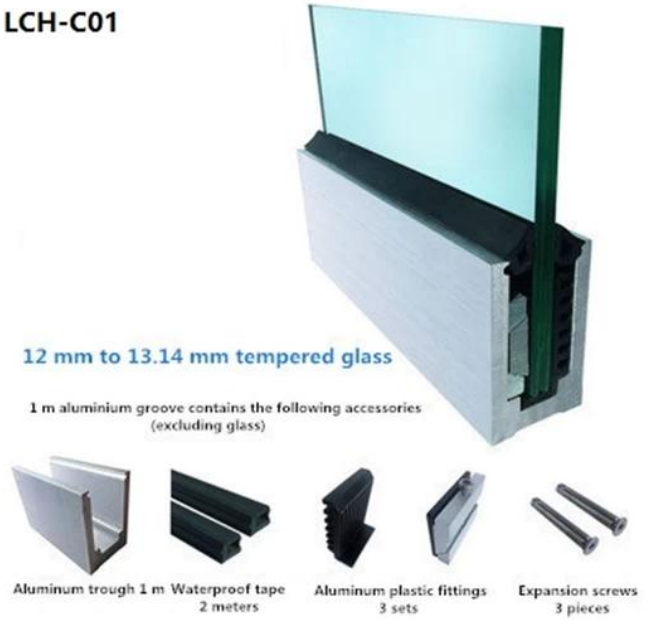

LCH-D01 / A02: sem / com revestimento para uso com vidro de 12 mm a 13,14 mm

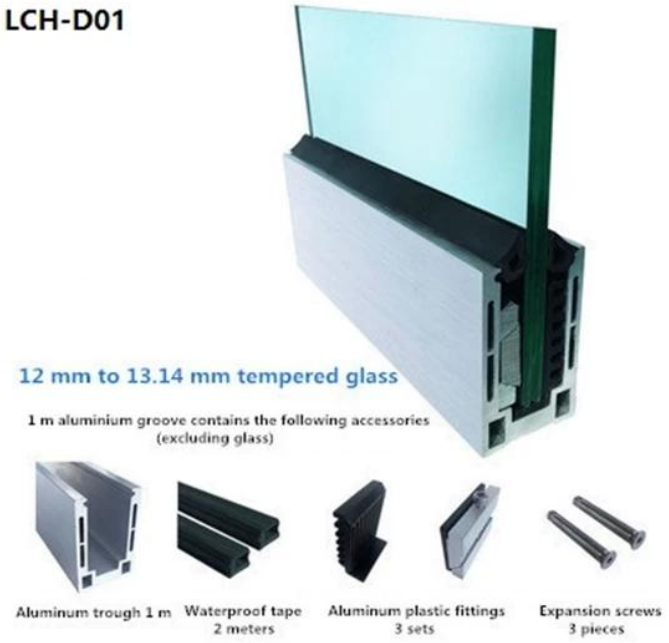

Para aplicação comercial e residencial, fou atacado e varejo (nós somos fabricantes)
Abaixo estão algumas fotos do projeto:

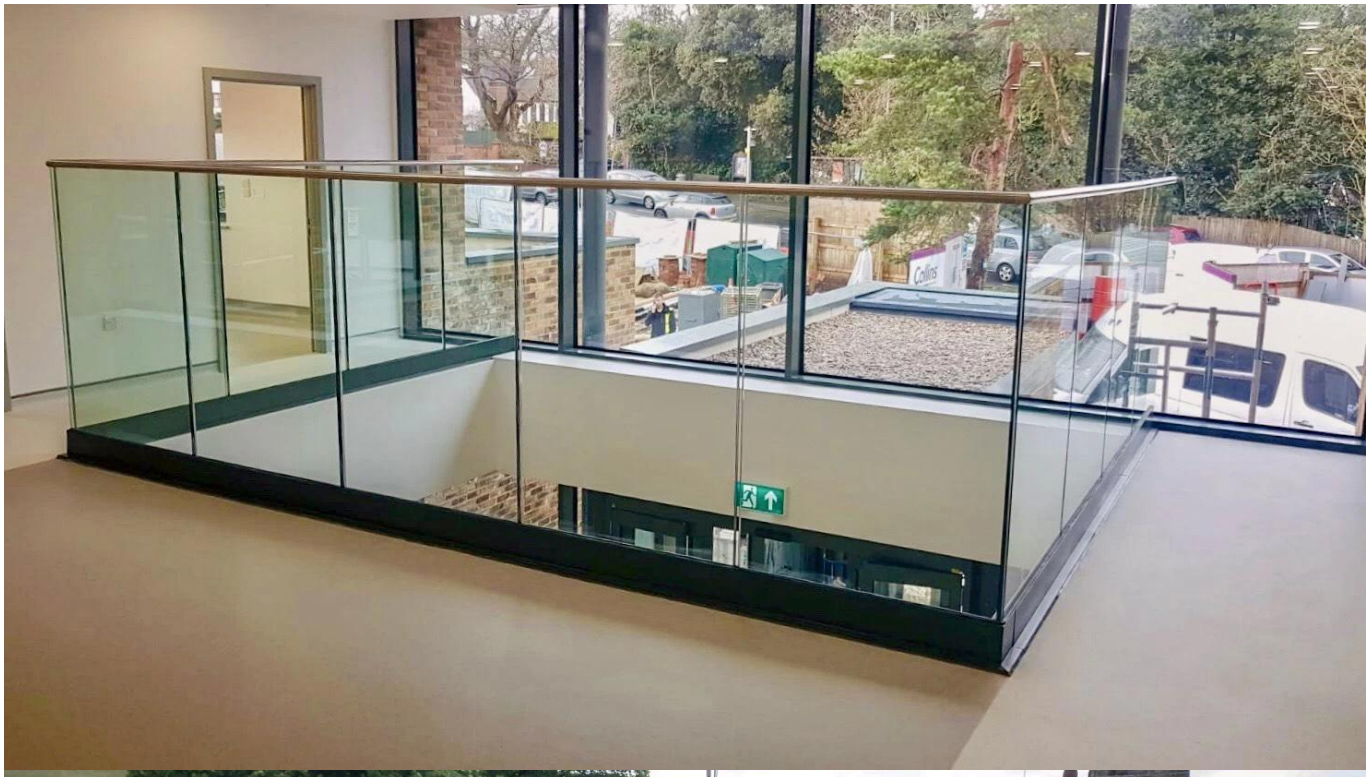

MAIS TIPOS DE CANAL DE ALUMÍNIO U PARA TRILHO DE VIDRO:

Small profile: for glass thickness **10-12.76mm**

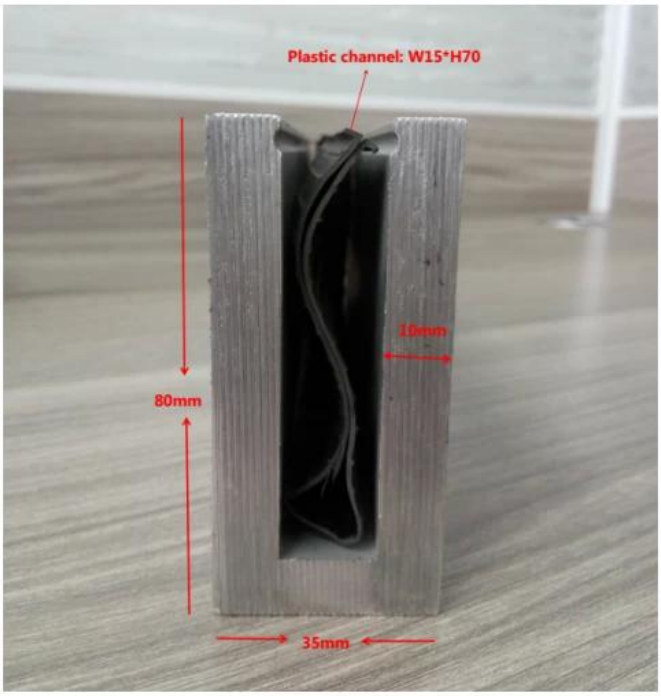

Big profile: for glass thickness 20-30mm

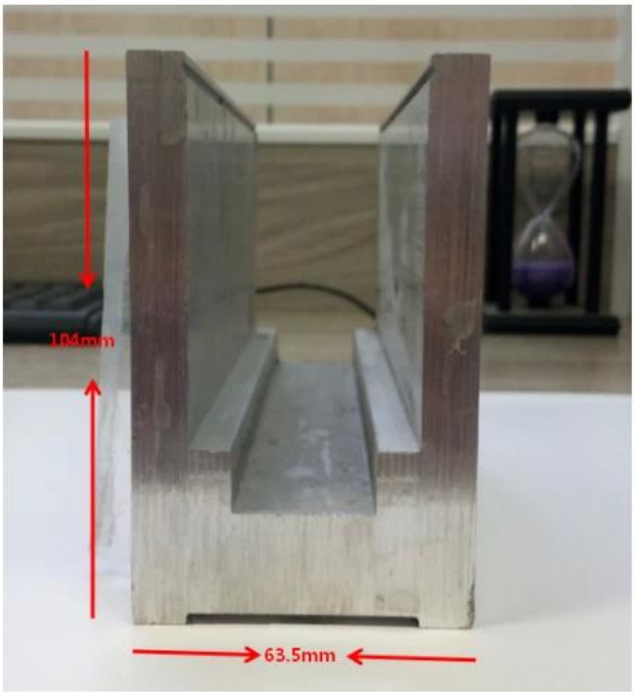

Produtos relacionados:
- corrimão em tubo de fenda.

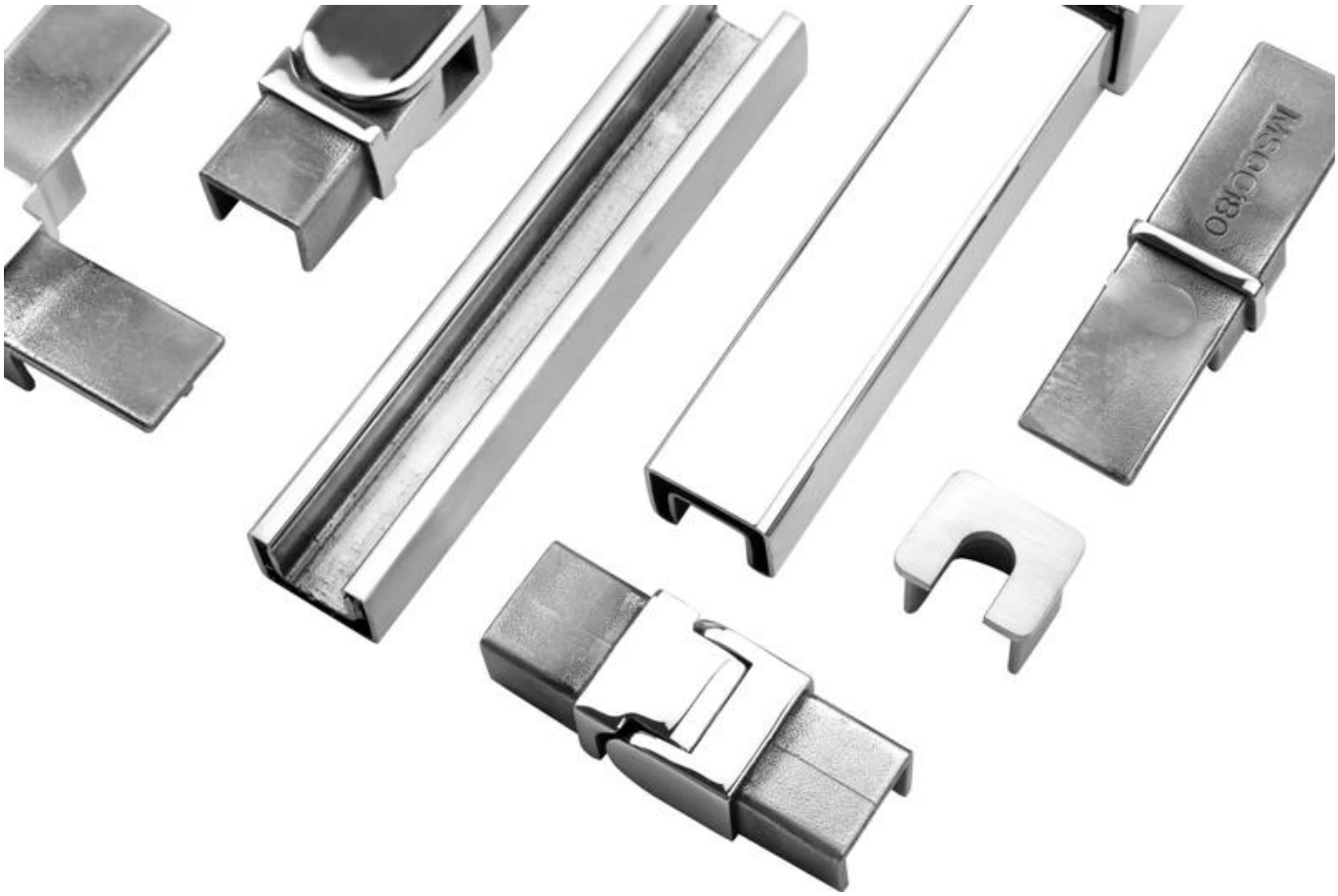

Contate-nos agora para mais informações:
Wendy: sales04@launch-china.cn
Mobile / Whatsapp: +86 159 8933 9827