produtosEspecificações.

Nome do Produto	Espigão de vidro montado lateral
Material	Aço inoxidável duplex 2205
Acabamento de superfície	Espelho polido, cetim escovado, preto matt
Espessura de vidro	8-13.52mm, vidro sem buraco
Tamanhos	Conforme desenho
Aplicativo	Trilhos do balcão, trilhos do deck, etc.
MOQ.	10 PCS

produtosexposição

Desenho técnico

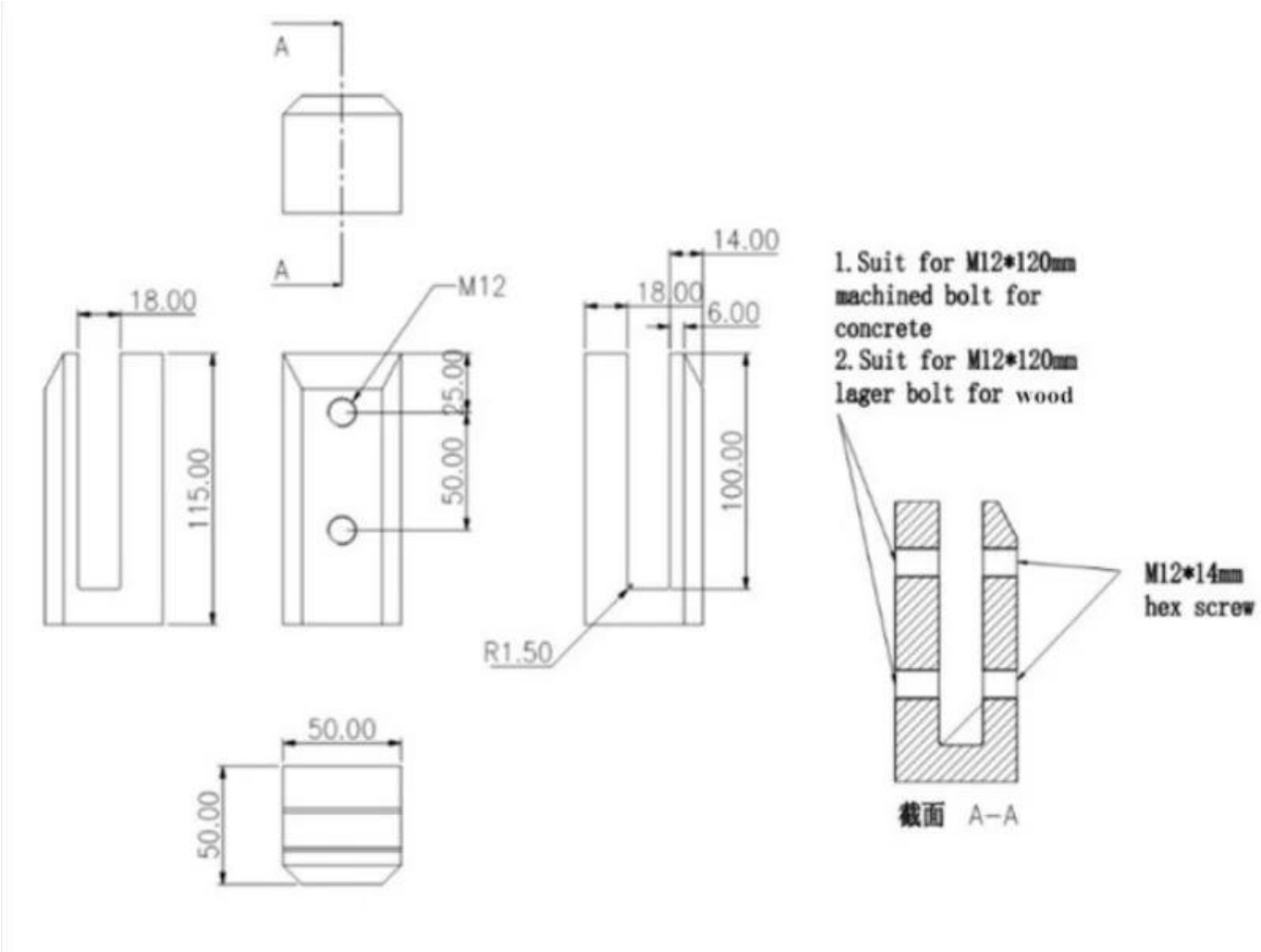

Embalagem e produção em massa

1 pcs em uma caixa branca, 12pcs em uma caixa de desenho animado

Imagem do projeto

Se você estiver interessado neste produto, sinta-se à vontade para entrar em contato comigo.
Frank Fang. sales02@launch-china.cn.

Whatsapp / telefone: +8615906261741