Suporte de corrimão de aço inoxidável Frameless corrimão corrimão vidro fixação

Nome do Produto	Suporte de corrimão de aço inoxidável Frameless corrimão corrimão vidro fixação
Nº do modelo	SF-50T
Material	Aço inoxidável 304/316
Terminar	Espelho polido ou acetinado
Tamanho do suporte de vidro	Tampa de 50x12mm, corpo de 50x44mm, base 200 * 100 * 10
Para espessura de vidro	12-19mm, ou conforme exigências de clientes
Furo de vidro perfurado	Diâmetro 14mm necessário em vidro
Peso líquido	3236g / peça
Montagem	substrato de madeira, aço ou concreto
MOQ	Uma pedaço
Amostra	acessível
Serviço de OEM e ODM	Aceitável
Inscrição	Projeto de escadas internas e externas, corrimão da varanda, corrimão de vidro sem moldura do deck, projeto da varanda Juliet, escada flutuante
Inspeção de fábrica	acessível
Embalagem standoff	Uma peça em um saco plástico de bolhas, depois em uma caixa branca, 12 peças em uma caixa de papelão ou embalagem como por requorements dos clientes

Mostra do produto:

KEBIL科比奥®

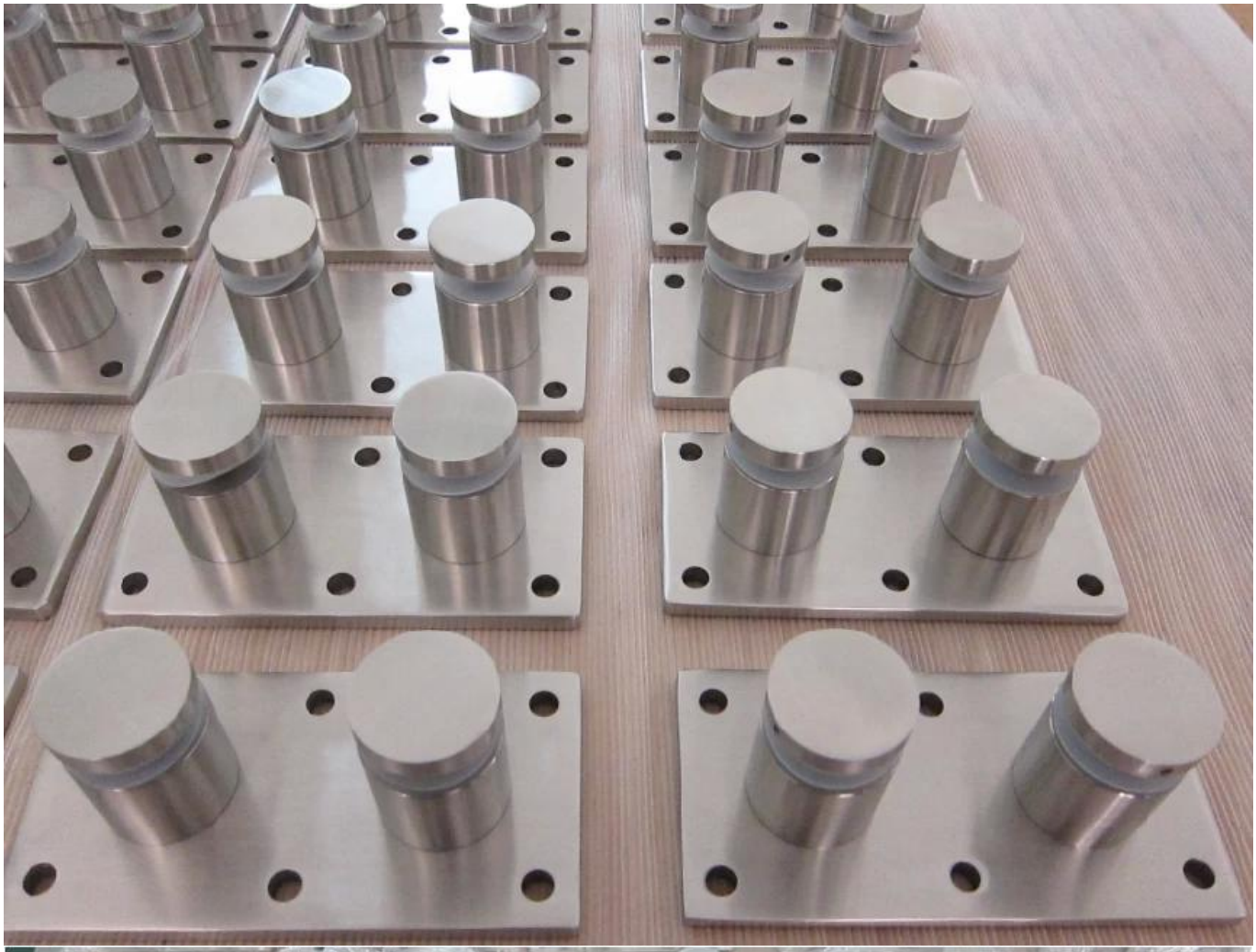

Desenho técnico:

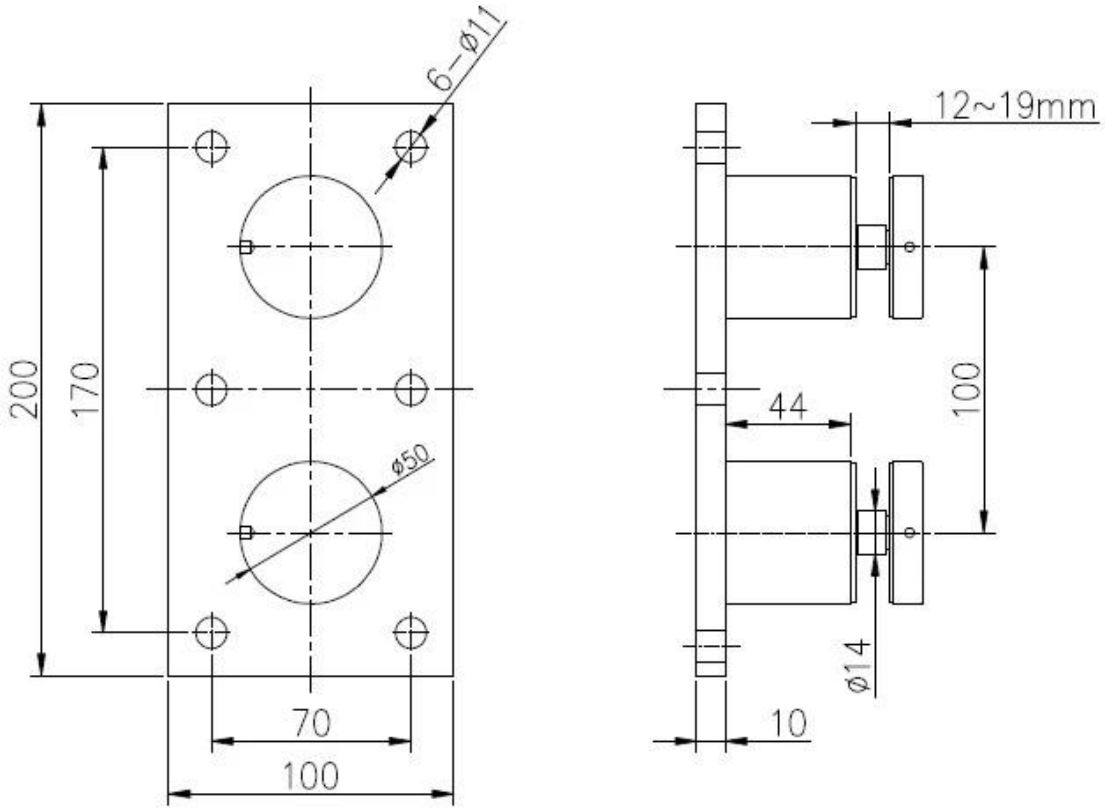

Fotos do Projeto:

OUTROS TIPOS EMPILHADORES DE VIDRO DISPONÍVEIS:

SF-50T

SF-50A

SF-50

SF-38

SF-38Z

SF-30

Diâmetro 50mm Suporte de vidro em **Espelho / Acabamento acetinado Modelo SF-50**:

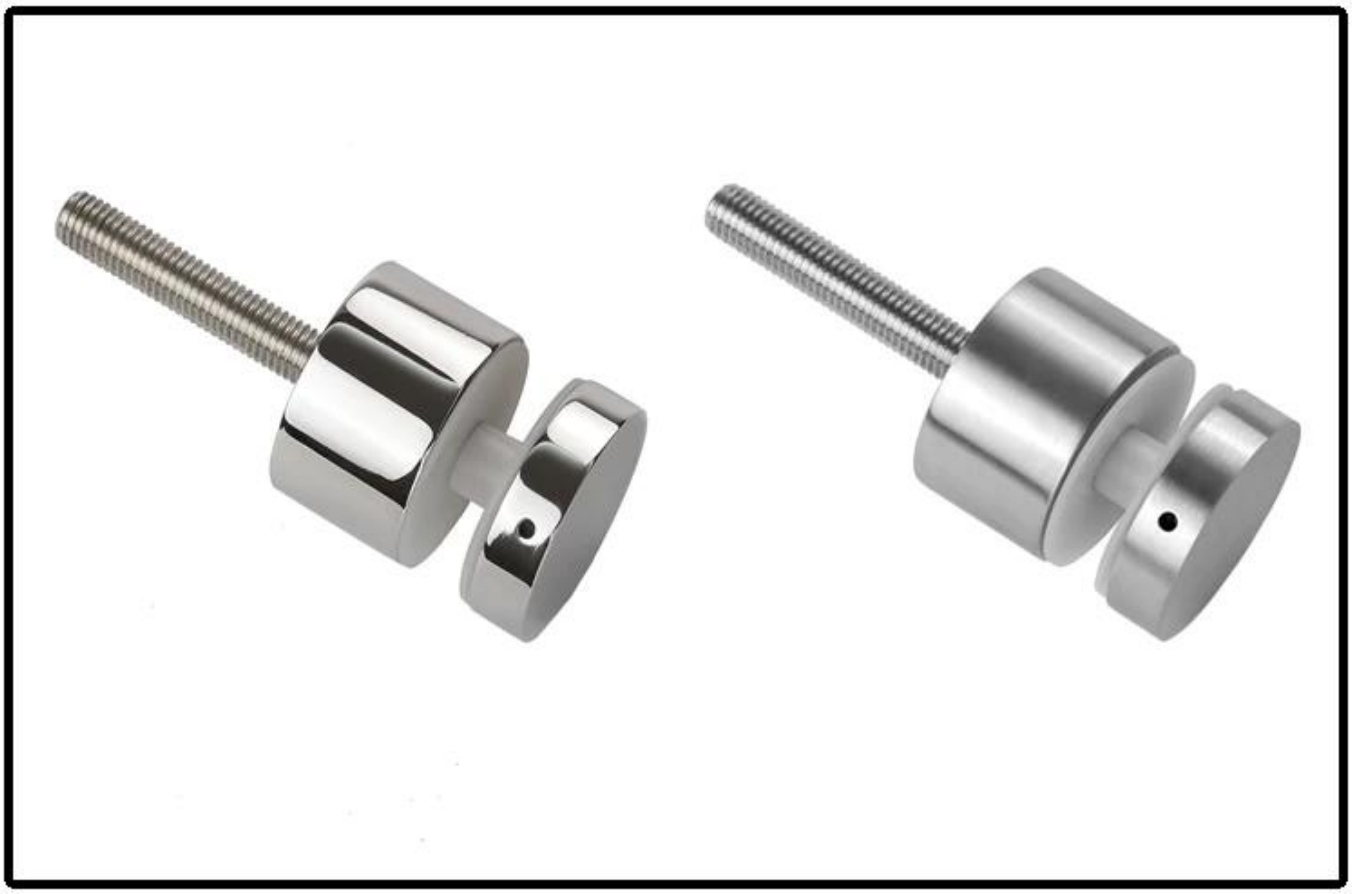

Com parafuso de concreto e parafuso de madeira Modelo SF-50W:

Desenho técnico:

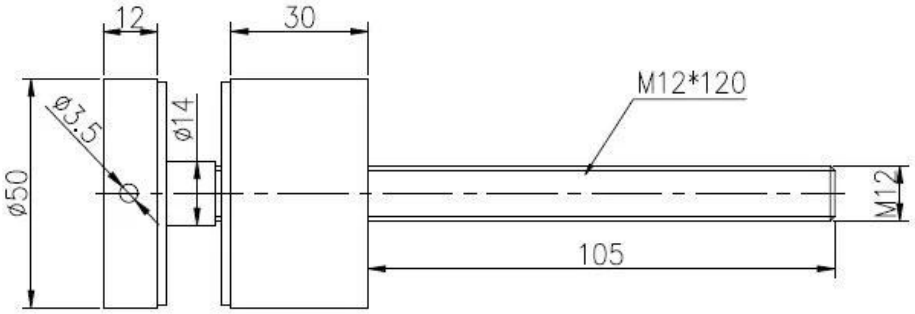

Salesman		Project name	

深圳市朝驰商贸有限公司 SHENZHEN LAUNCH CO.,LTD.			
Design	Jacky	Drawing NO:	
Check			
Craft		Name:Standoff	
Audit			Revision
Approve			V001

Quantity	Total	Page

Surface treatment		Propotion
Material	SS 316	1:1
No note of outity size tolerance		
Linear tolerance	X.	±0.1
	X.X	±0.1
	X.XX	±0.1
Angle tolerance	X.	±1°
	X.X	±0.5°

A4

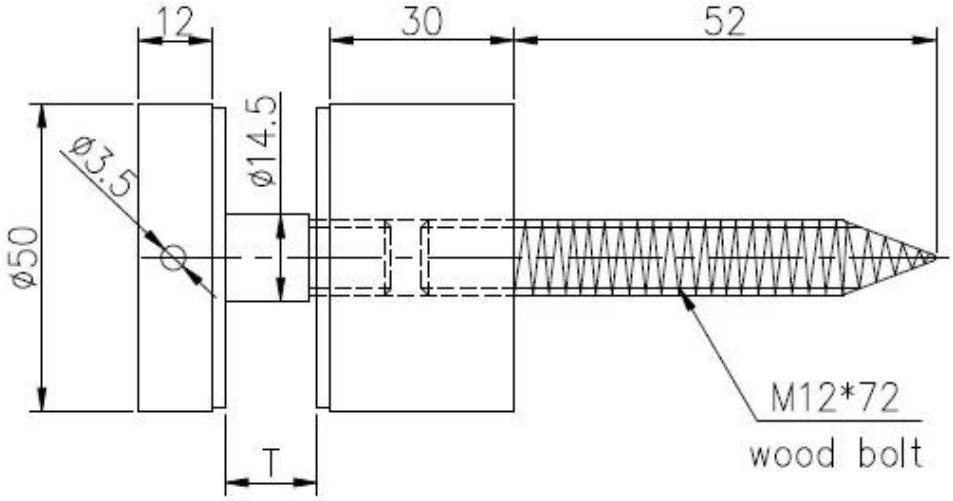

			深圳市朗驰商贸有限公司 SHENZHEN LAUNCH CO.,LTD.				Surface treatment		Propot	
			Design	Jacky	Drawing NO:SF-50		Material			1:1
			Check				No note of entity size tolerance			
			Craft		Name:Standoff		Linear tolerance	X.	±0.1	
Quantity	Total	Page	Audit			Revision		X.X	±0.1	
			Approve			V001		X.XX	±0.1	
							Angle tolerance	X.	±1°	
								X.X	±0.5°	

Fotos do Projeto:

suporte de vidro para interior e exterior, design de trilhos de vidro para suporte sem moldura, suporte para vidro de aço inoxidável, pino de vidro para suporte

Suporte de vidro de aço inoxidável para balaustrada de vidro sem moldura

suporte de suporte de aço inoxidável para design de trilhos de vidro

Entre em contato conosco agora para mais informações!
E-mail: sales03@launch-china.cn
Mob: +8613686807796