Kits de trilhos de vidro Perfis de alumínio Corrimão Stanchion

Descrição do Produto

Produto Mamim	Perfis de alumínio para estantes de vidro
Material	Alumínio 6063 T5
Terminar	Revestimento em pó (preto,branco,cinza ou cor dos clientes)
Espessura máxima do vidro	12mm
Sqaure Dimensão do corrimão	50x50mm,3mm espessura
Corrimão redondo Dimensão	Diâmetro 50mm,Espessura de 3mm
Altura de Standrad	1265mm ou clientes alturas
Instalação	Montagem em superfície ou montagem da broca de núcleo
Relatório de Teste de Força	acessível
Pronto para instalar	sim
Disance do chão ao vidro	50mm
Fim Cap para Gmoça Dresistência	10mm
Vendido como um Kit	Tampa e cobertura de base, tampa superior, inserto de alumínio soldado de 50 mm de comprimento na parte inferior, assento de plástico para assentamento de vidro, canal de plástico
Tipos de corrimão disponíveis	1) meia postagem 2) postagem final unidirecional 3) 2 maneira 180 graus 4) 2 maneira 45 graus 5) 2 vias 90 graus 6) 2 vias 135 graus
Appliaction	Piscina, blacony, escada, deck, alpendre, corrimão em vidro de jardim
Amostra	Disponível para verificação qualidade antes da ordem
Inspeção de fábrica	acessível
Segurança Embalagem	Bolha saco - cartão caixa - cartão ou requisitos do cliente.

Trilhos de vidro em alumínio Handrail Destails

1) Corrimão de alumínio redondo

2) Corrimão quadrado de alumínio

3) Desenho de corrimão de alumínio

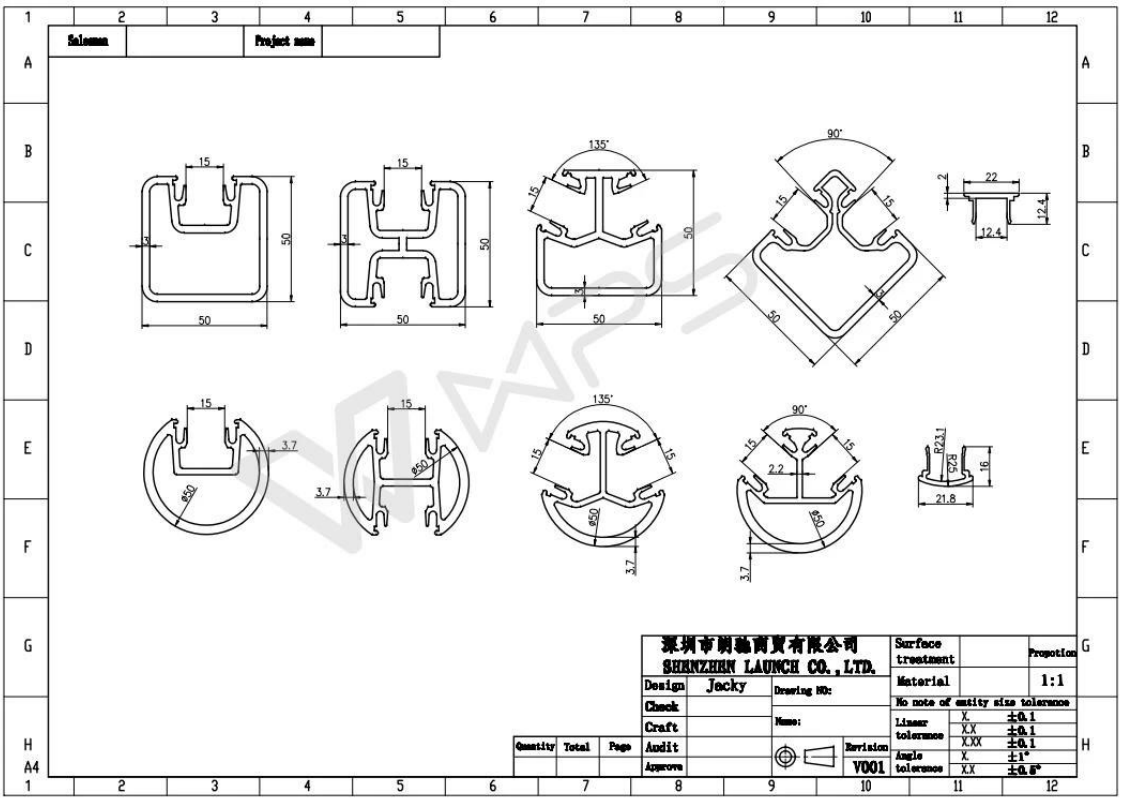

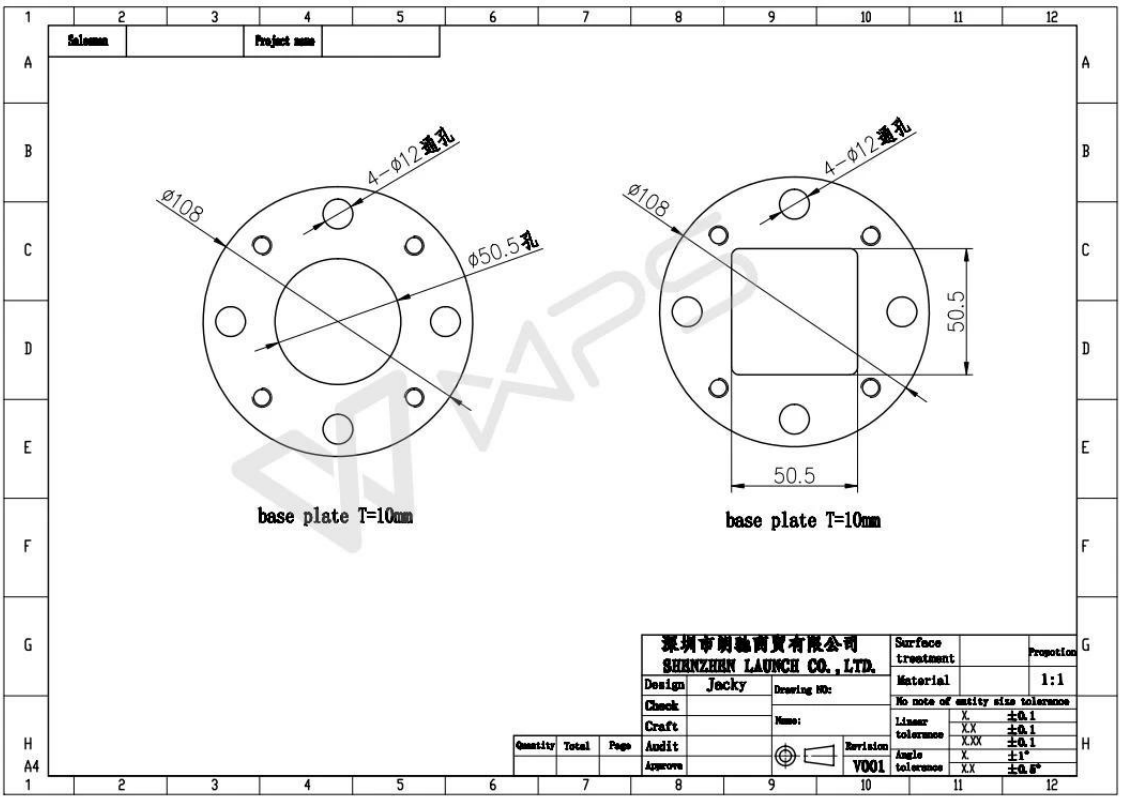

4) Um kit de balaústre de alumínio

Teste de resistência do corrimão de alumínio Report

Introduction

MTS Metallurgical Testing Services was engaged at the client's request to witness the installation of a sample pool fence post and to subsequently conduct load tests on the post to the requirements of the Australian Standard AS 1926.1 - 2012.

Standard/Specification AS 1926.1 - 2012, Section 3.2 and Appendix B

Results Summary

(For details of individual tests, refer to the tables on the following pages.)

ID	Item/Heat No.	Dimensions/Type/Details	Finish	Overall Assessment
14110/01	ASB1265	1265mm High, 50mm Square, Aluminium, Base Plate	6063-T5	COMPLIES

Remarks

After completion of the testing, the post was found to be in sound condition with no breakage, tearing or signs of fracture and no looseness of the fixings.

Colin Lorrimar
Metallurgical Testing Manager

NATA Accreditation No: 15624
Accredited for compliance with ISO/IEC 17025

Corrimão de vidro alumínio corrimão projetos fotos

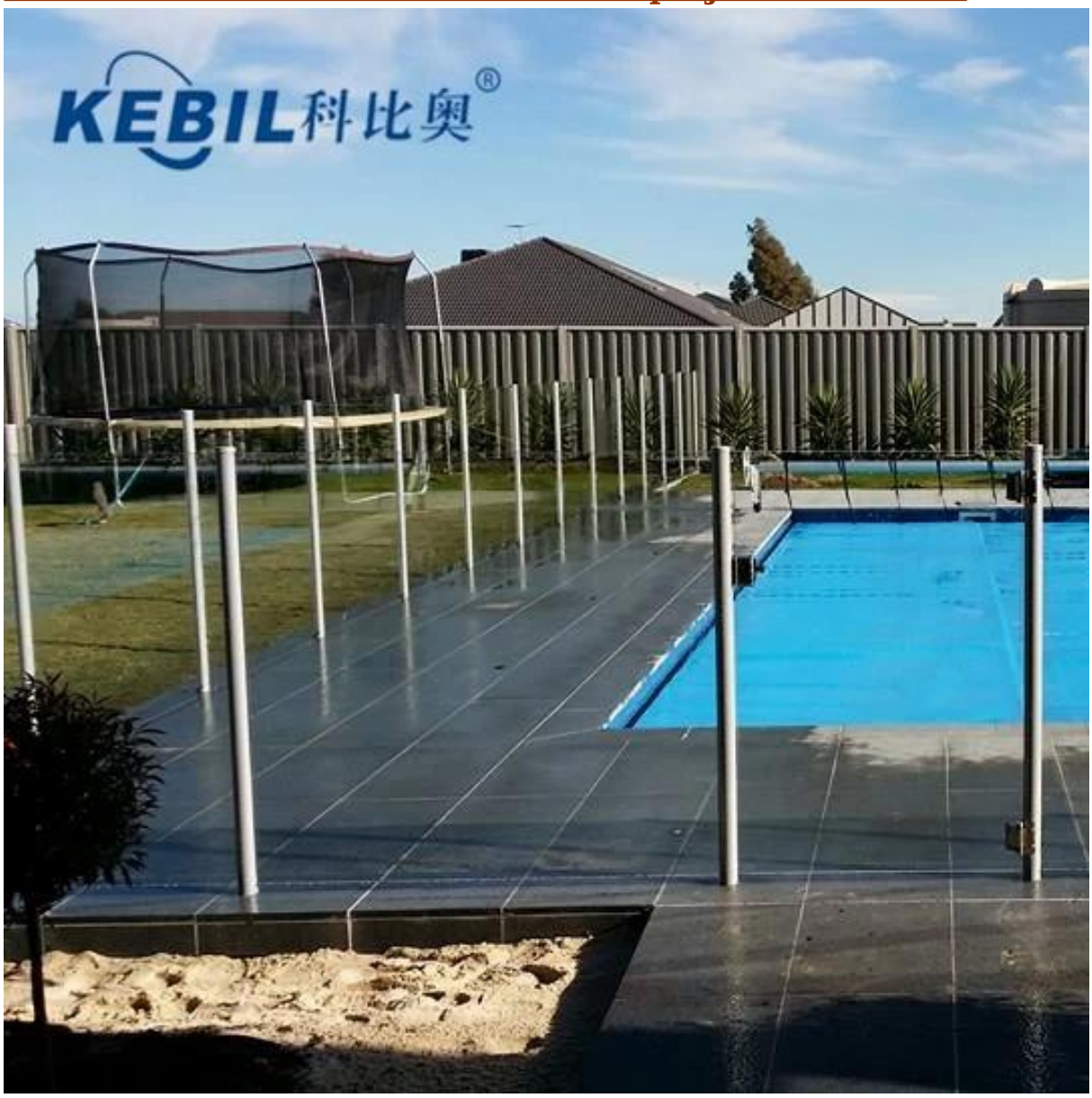

KEBIL科比奥

Perguntas frequentes

1. você é fábrica

Sim, nós somos fábrica.

2. você oferece amostras grátis?

Sim, oferecemos amostras grátis, mas os clientes precisam pagar taxas expressas.

3. Quais materiais você tem?

Temos o material de aço inoxidável 304, 316, 316L e Duplex 2205.

4. qual é o seu MOQ?

MOQ da ordem necessária é de 1 pc.

5.Que tipo de pagamento você aceita?

Aceitamos o pagamento de T / T, LC, PayPal, West Union, etc.

6. qual é o seu prazo de pagamento?

Nosso prazo de pagamento é de T / T 100% ou 30/70 ou L / C na vista.

7. qual é o seu tempo de entrega?

Nosso prazo de entrega é de 5 a 30 dias, com base na sua quantidade.

8. você oferece serviço de OEM e ODM?

Sim, oferecemos serviço de OEM e ODM.

9. você oferece serviço pós-venda?

Sim, oferecemos serviço pós-venda. Qualquer reclamação de pedidos será resolvida dentro de 12 horas.

Contato

Obrigado pela visita !
Qualquer dúvida ou dúvida, por favor deixe uma mensagem. Entrarei em contato com você dentro de 24 horas.
Para qualquer pergunta urgente, entre em contato abaixo:
-Contato: Doris
-Email: sales04@launch-china.cn
-Escritório: (86-755) 8603 7559
-Skype: launch_04
-Mob / whats APP: + 86-13530506265