Corrimão De Vidro Em Aço Inoxidável Corrimãos removíveis do canal C

Descrição do Produto

Produto Namim	Corrimão removíveis de aço inoxidável do canal C de trilhos de vidro
Material	Aço inoxidável 316L
Terminar	Espelho / mancha / acabamento preto
Comprimento Padrão	5,8 m por comprimento ou comprimento dos clientes
2 tipos entalhado mão trilho	1) Quadrado 20 * 25mm fechou trilho de mão, parede de espessura 1.2mm 2) Rodada Diâmetro 25.4mm slot de mão entalhada, parede de espessura 1.2mm
Aplicação	Varanda, cerca de piscina, escada, deck, corrimão de vidro varanda varanda corrimão removível
Para espessura de vidro	12 mm
Amostra	Disponível para verificar qualidade antes do pedido
Inspeção de fábrica	acessível
Embalagem	Saco plástico de bolhas - manga de papelão - armação de metal
Certificado	sim
OME & Serviço ODM	UMAdisponível

Detalhes do Hnadrail Removível do Canal C

Um conjunto de corrimão de canal C 20 * 25mm Incluindo:

Canal de borracha 2.9m por comprimento
Conector de -180 graus
Conector de 90 graus
Conector ajustável vertical
-Conector ajustável horizontal
-Wall para trilho connecor
Tampão -End

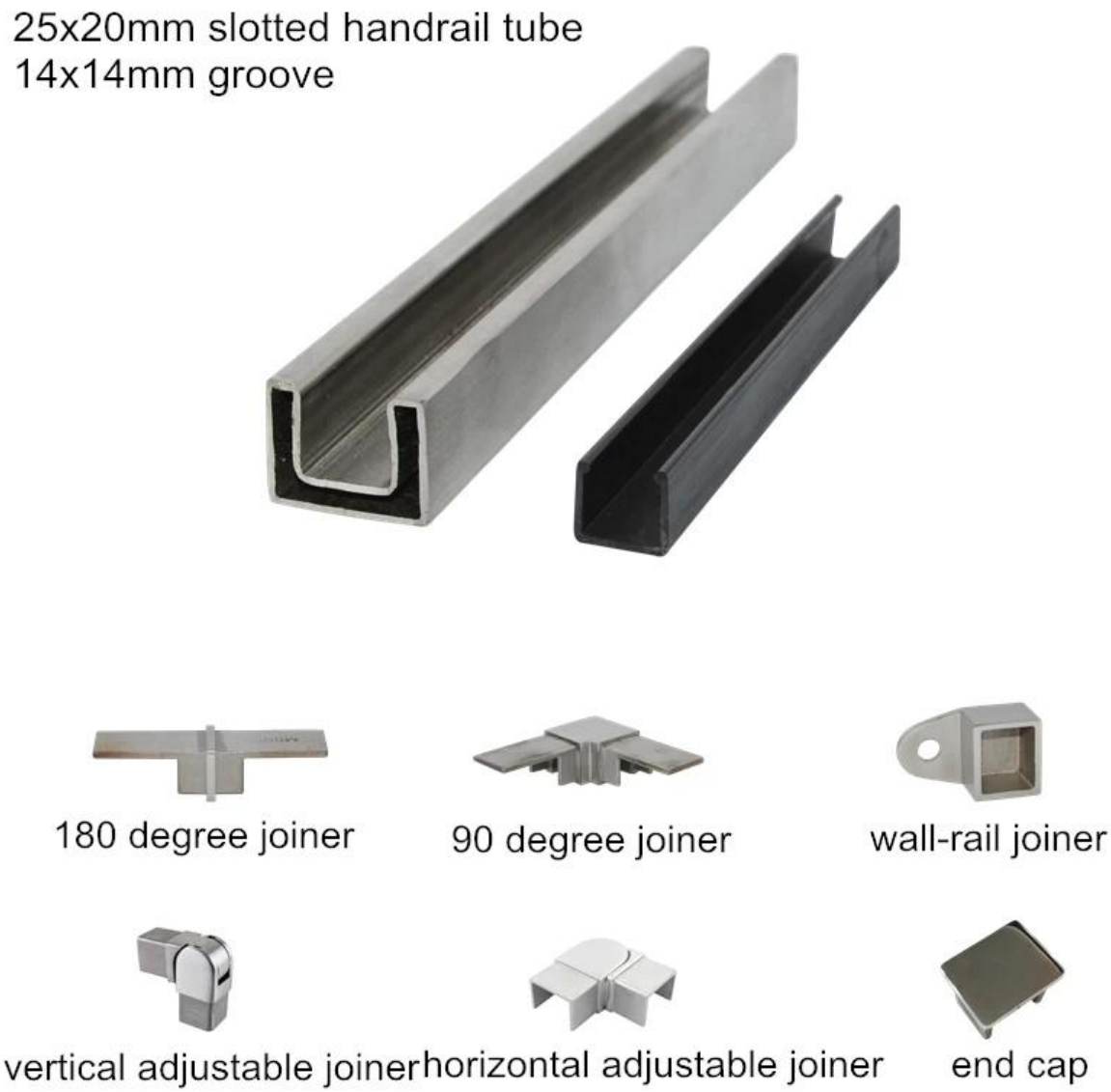

<u>Um conjunto de corrimão de canal de diâmetro 25,4 mm C Incluindo:</u>

Canal de borracha 2.9m por comprimento
Conector de -180 graus
Conector de 90 graus
-Wall para trilho connecor
Tampão -End

Dia25.4mm slotted handrail tube
14x14mm groove

180 degree joiner

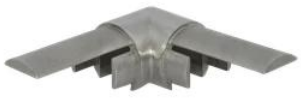

90 degree joiner

wall-rail joiner

end cap

Projeto do trilho do corrimão removível do canal de C

KEBIL科比奥®

Embalagem de segurança de corrimão removível de canal C

1. Saco plástico de bolhas - manga de papelão - armação de metal
2. Ou embalagem como requesements dos clientes

Perguntas frequentes

1. você é de fábrica?

Sim, nós somos fábrica.

2. você oferece amostras grátis?

Sim, nós oferecemos amostras grátis, mas os clientes precisam pagar taxas expressas.

3. quais os materiais que você tem?

Temos o material de aço inoxidável 304, 316, 316L e Duplex 2205.

4. qual é o seu MOQ?

MOQ de ordem necessária é de 1 pc.

5.Que tipo de pagamento você aceita?

Nós aceitamos o pagamento de T / T, LC, PayPal, União ocidental, etc.

6. Qual é o seu prazo de pagamento?

Nosso prazo de pagamento é T / T 100% ou 30/70 ou L / C na vista.

7. Qual é o seu tempo de entrega?

Nosso tempo de entrega é de 5 dias a 30 dias com base em sua quantidade.

8. você oferece OEM & Serviço do ODM?

Sim nós oferecemos o serviço de OEM e ODM.

9. você oferece serviço pós-venda?

Sim, nós oferecemos o serviço pós-venda. Qualquer reclamação para encomendas será tratada dentro do prazo de 12 horas.

Contato

Qualquer dúvidas ou perguntas, por favor deixe uma mensagem. Entraremos em contato com você dentro de 24 horas!
Para qualquer inquérito urgente, por favor entrar em contato como abaixo:

-Email: sales04@launch-china.cn
-Tel: (86-755) 8603 7559
-Skype: launch_04
-Mob / whats APP: + 86-13530506265

KEBIL科比奥®

深圳市朗驰商贸有限公司
SHENZHEN LAUNCH CO., LTD.
朗驰国际有限公司
LAUNCH INTERNATIONAL LIMITED.

董 萍 Doris Dong

Senior Sales Representative

(86) 135 3050 6265

深圳市南山区南山大道1092号亿利达大厦B区3栋5003

Room 5003, Building 3, Yilida Building, No.1092 Nanshan Road, Nanshan District, Shenzhen, China postal code 518054

(86-755) 8603 7559

(86-755) 8637 2611

sales04@launch-china.cn

www.launch-china.com

www.chinabalustrade.com