Venda quente de vidro sem moldura trilhos preto alumínio u canal com trilho superior com slotted

Balustra Balustrada Balustrada Alumínio U Canal Glass Treining Hardware

1m aluminum channel contains the following accessories

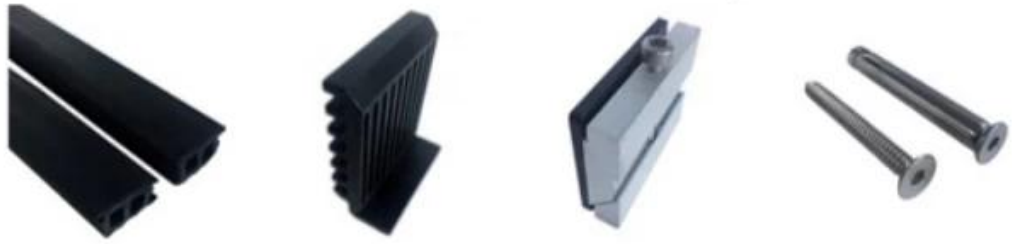

Waterproof tape
2 meters

Aluminum and plastic fittings
3 sets

Expansion bolts
3 pieces

Especificações de trilhos de vidro de alumínio:

Parte de trilhos - porão	MATERIAL	Dimensão (mm)	Superfície terminada	Espessura de vidro adequado (mm)
U Perfil de canal / u	Alumínio A.lloy.	102 * 62.	Tinta de anodização / pulverização	12-13.52.
		102 * 67.		8 + 1,52 + 8
		102 * 70.5.		10 + 1,52 + 10
Sistema interno e parafuso	3 ou 4 metros por comprimento			
Revestimento	SUS 304 / SUS 316	102.	Escovado / espelho	/
Borracha	Plástico	Vários	Preto	Todo

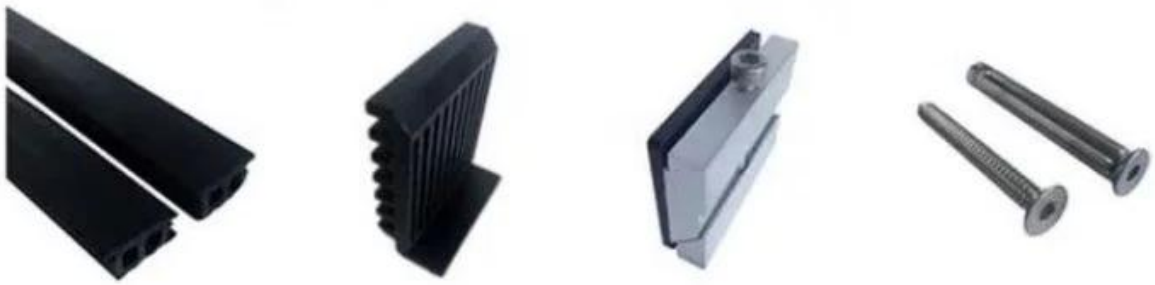

Base de alumínio u perfil para balaustrada de vidro na cor preta:

DisponívelModelos:

LCH-A01 / A02: sem / com revestimento para uso com vidro de 20mm a 21,52mm

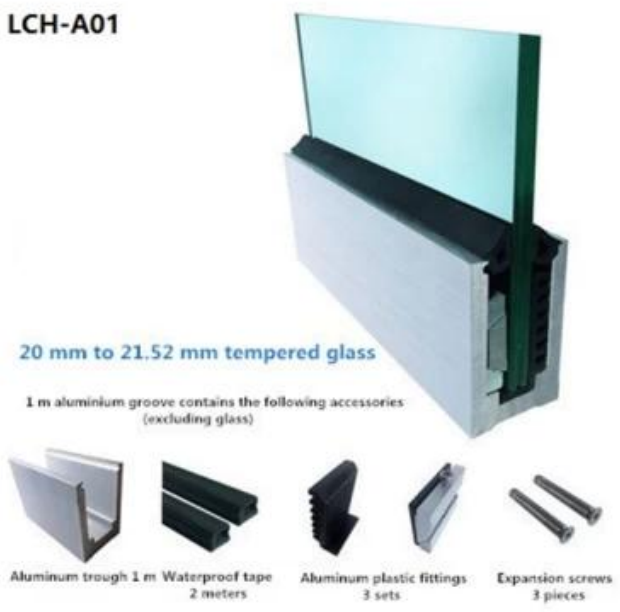

LCH-B01 / B02: sem / com revestimento para uso com 16 mm a 17.52mm

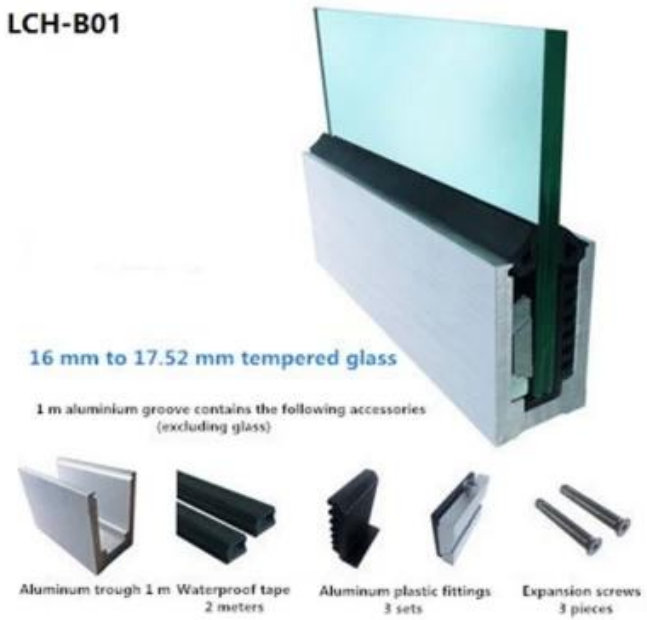

LCH-C01 / C02: sem / com revestimento para uso com vidro de 12mm a 13,14mm

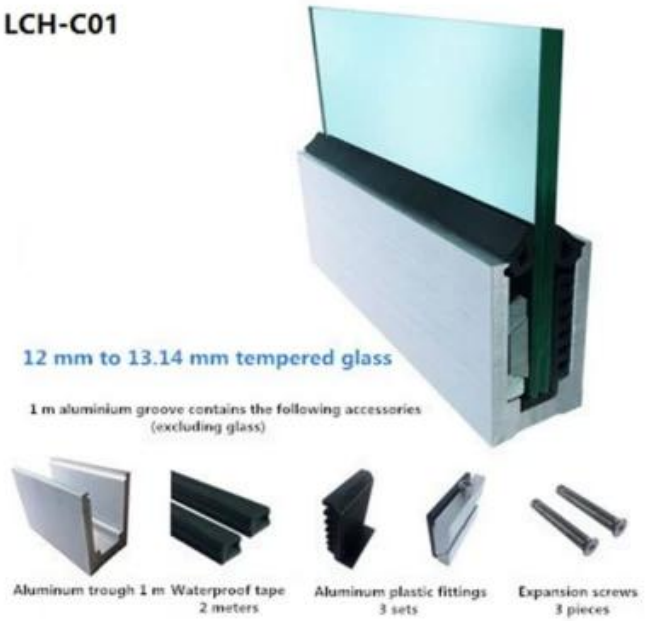

LCH-D01 / D02: sem / com revestimento para uso com vidro de 12mm a 13,14mm

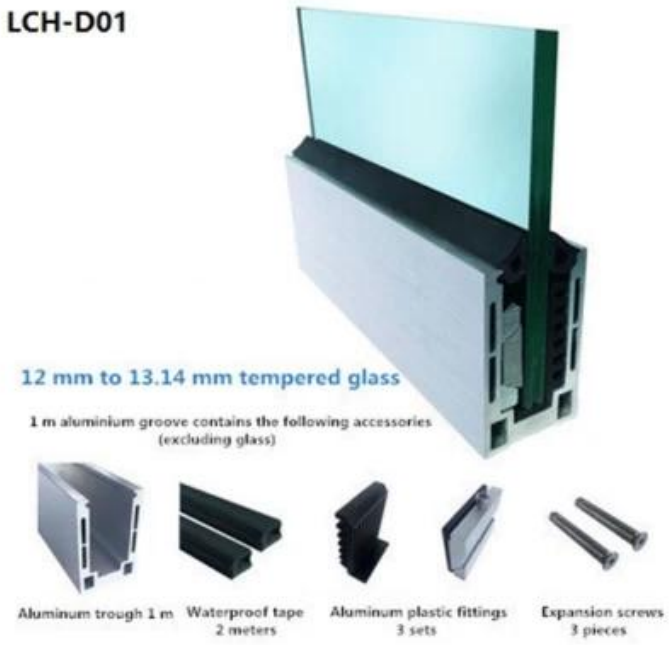

Produção em massa e embalagem

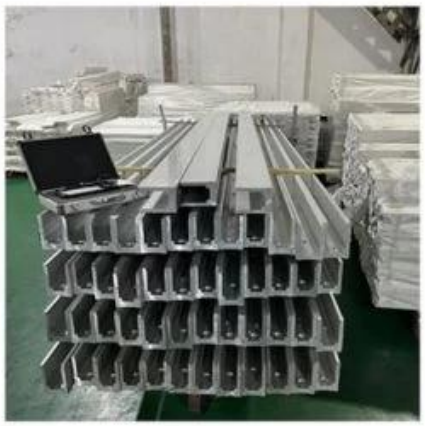

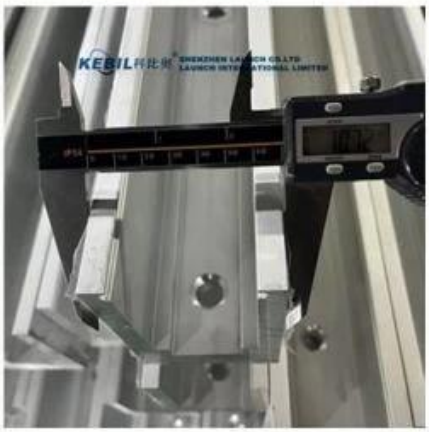
KEBIL
SHENZHEN LAUNCH CO.,LTD
LAUNCH INTERNATIONAL LIMITED

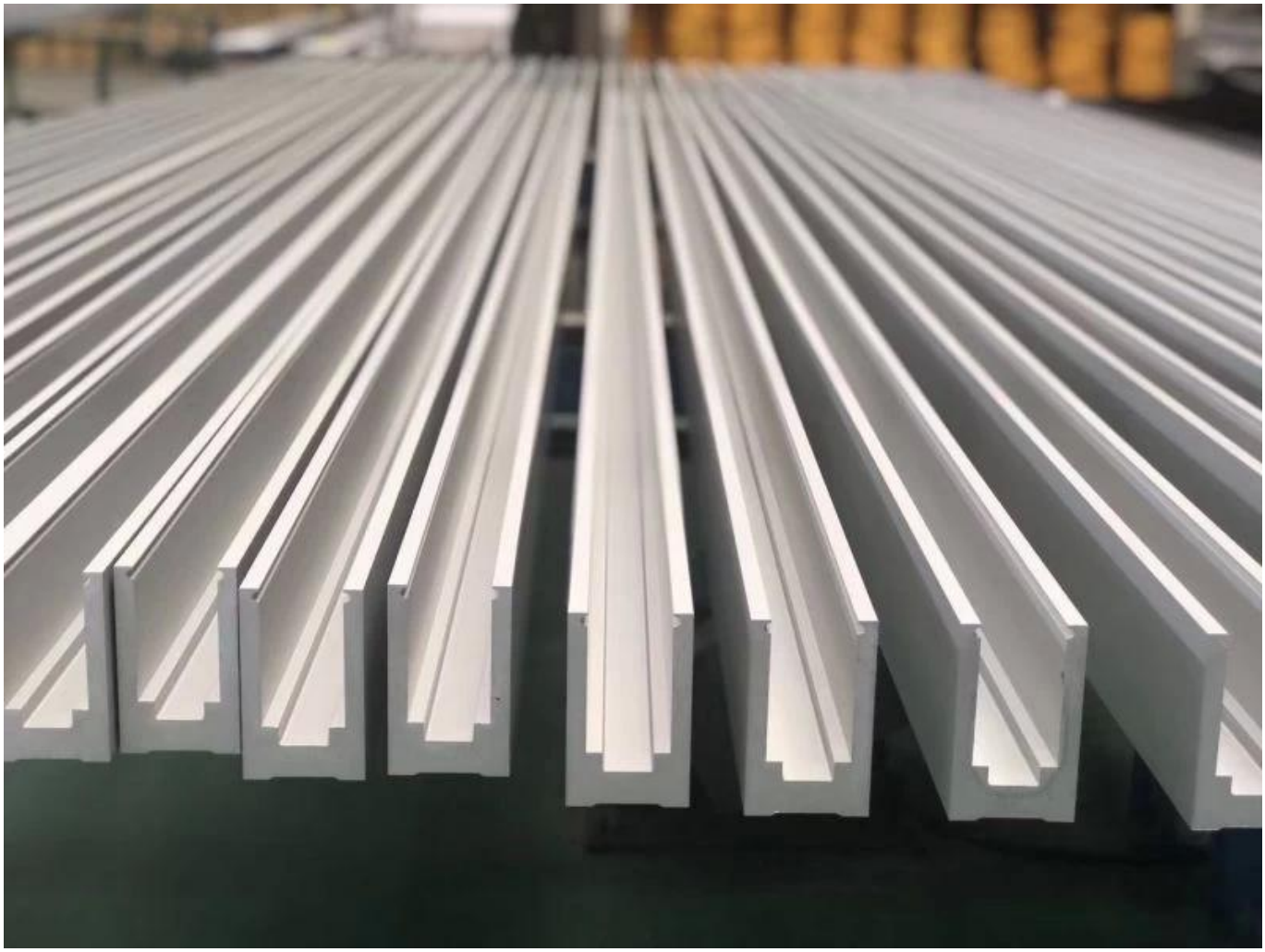

Corrimão do tubo do slot:

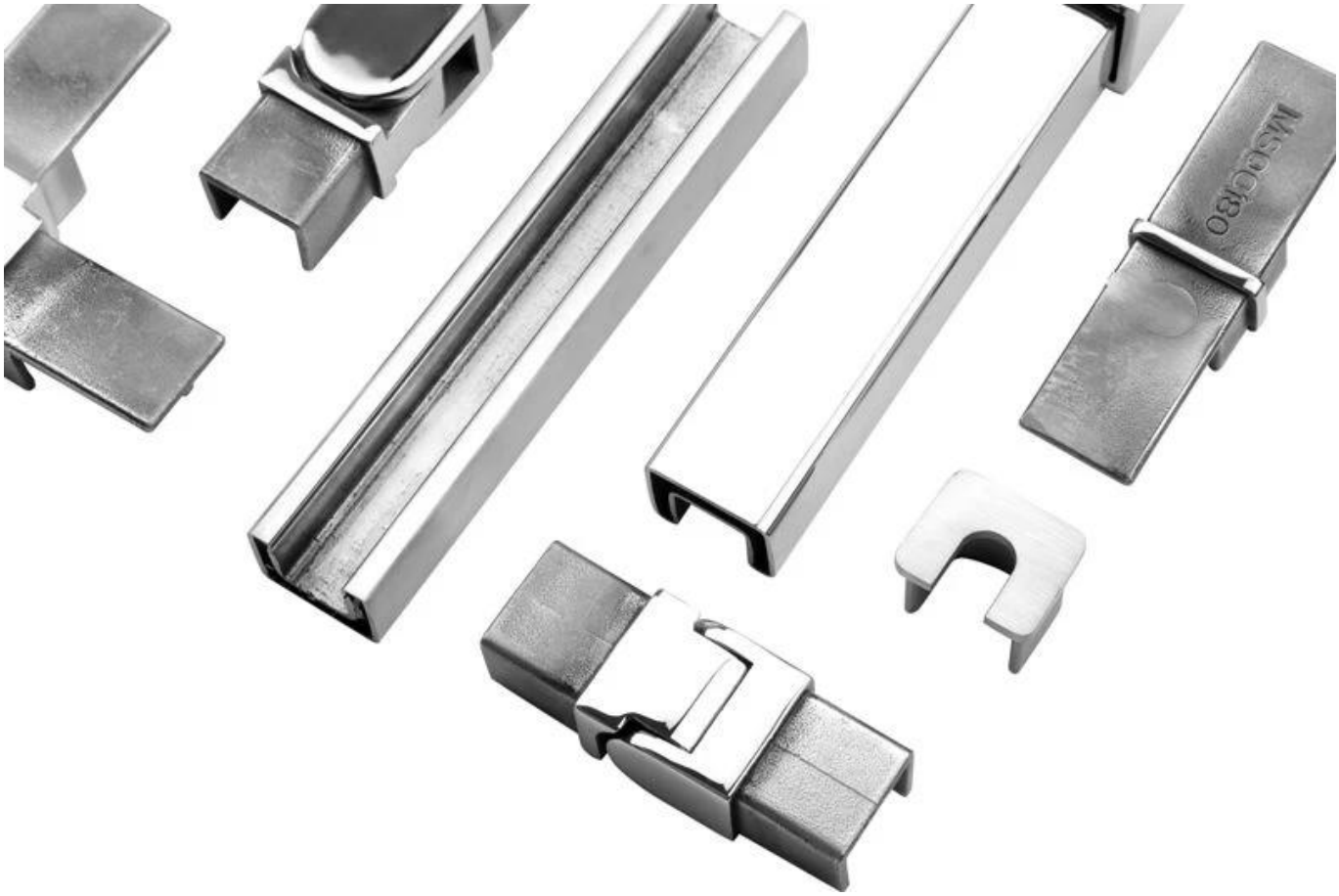
MSCG80

KEBIL科比奥®

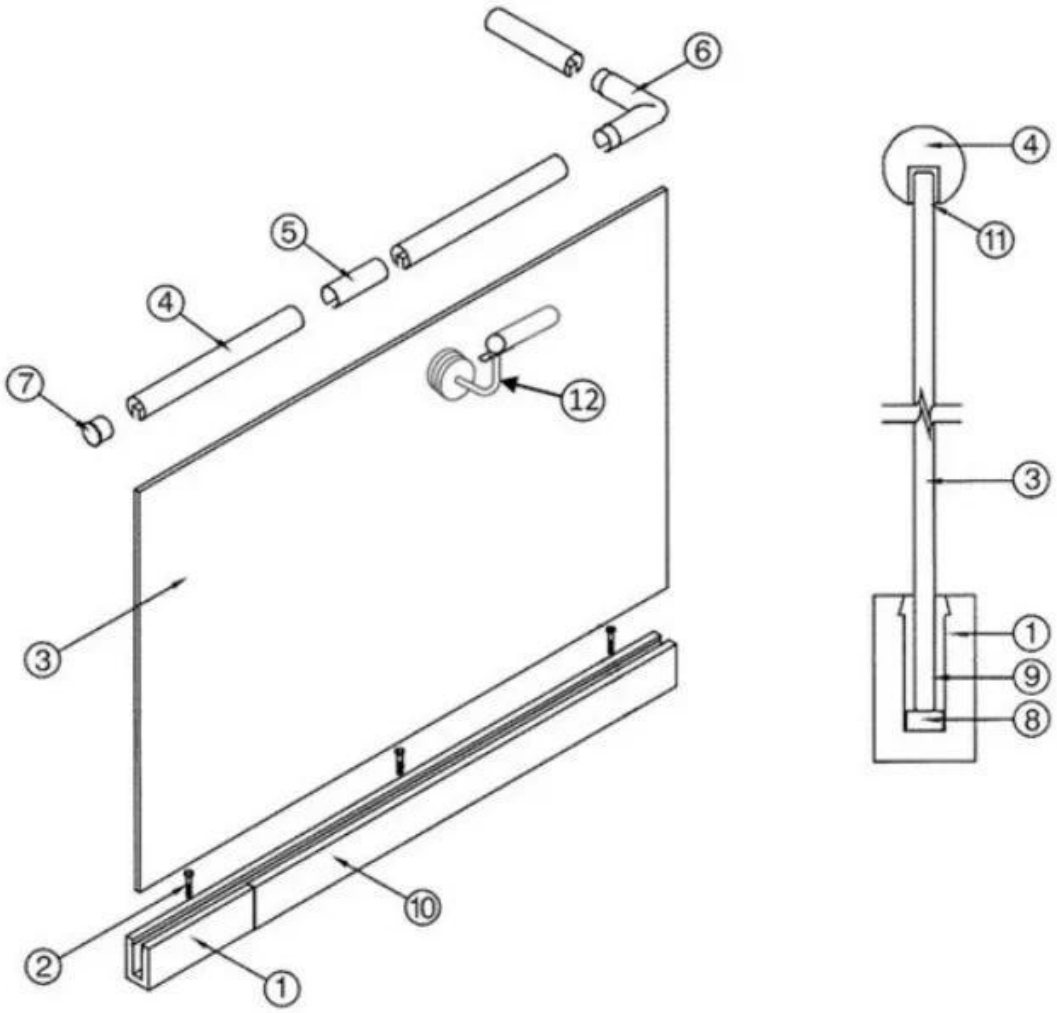

1. Aluminum Railing Base
2. Stainless Cap Screw
3. ½" Tempered Float Glass
4. Top Rail
5. Splice
6. Corner fitting (Horizontal Shown Vertical Also Available)
7. End Cap
8. Setting Block
9. Expansive Cement
10. Cladding
11. Protective Insert
12. Handrail Brackets and Fittings Also Available

Entre em contato agora para mais informações:
Wendy: sales04@launch-china.cn.
Móvel / whatsapp: +8615989339827