Solda de aço inoxidável resistente na dobradiça da porta de elevação Dobradiça da porta de solda para porta de aço ou ferro

| | |
|---|---|
| **Item** | Solda em dobradiças, dobradiças de solda, dobradiças de solda para portas de aço |
| **Material da dobradiça** | Aço inoxidável, aço carbono, alumínio |
| **Material do pino e da arruela** | Aço, latão, aço inoxidável |
| **Tratamento da superfície** | Polido |
| **Aplicativo** | **Carrocerias, contêineres de lixo, equipamentos agrícolas, gabinetes eletrônicos** |
| **Tamanho** | Como você precisa |
| **Serviço** | OEM & ODM |

**Dobradiças de soldagem de aço inoxidável polido espelhado:**

**Solda de acabamento em dobradiças:**

Desenhos técnicos:

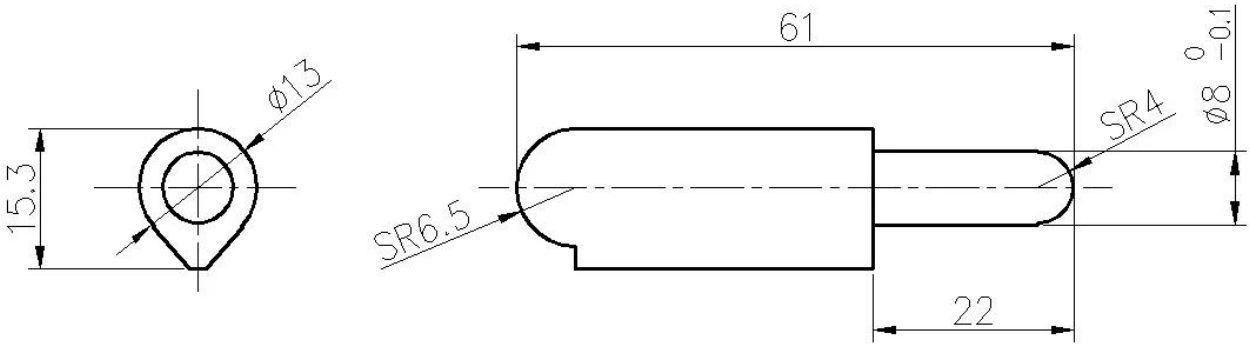


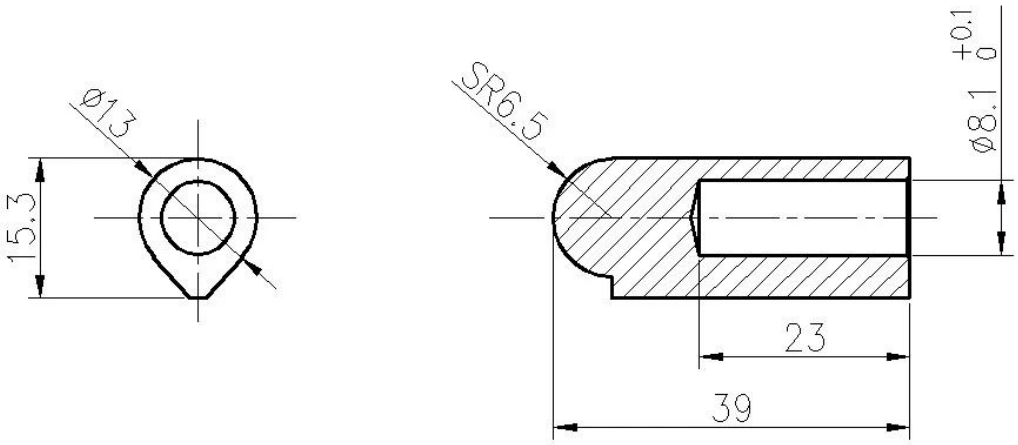


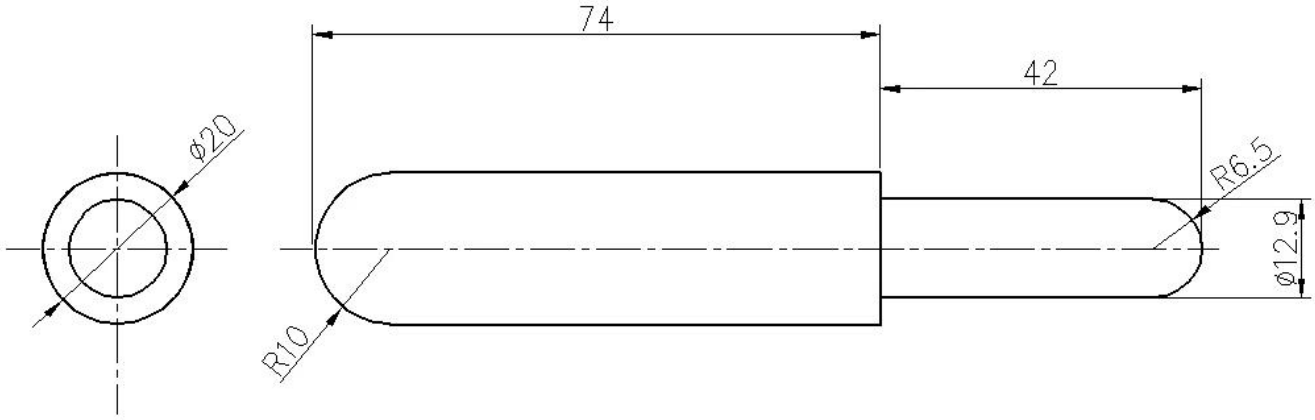


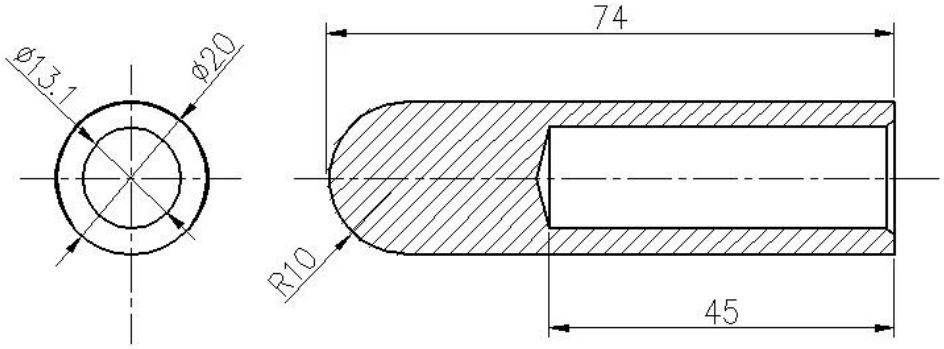


Formulários:

**Contacte-nos para mais detalhes:**

**franco**

**E-mail: sales02@launch-china.cn**

**HP/WhatsApp/WeChat: 8615906261741**