Descrição

-- Material: classe elevada da liga 316 aço inoxidável, ou como por sua exigência
-Acabamento: escovado ou polido
-Diâmetro 50mm (tamanho do cliente é avaialble)
..--Para a montagem de substrato de aço, concreto ou madeira
..--Para a espessura do vidro: 8-12mm, ou como por sua exigência
-Base, tampa, montagem, arruelas de borracha e ilhó estão incluídos.
-Amostra: disponível para verificar quanlity antes placeing uma ordem

Detalhes de produtos

Suporte isolador polido SF-50 (com parafuso de montagem de aço e concreto)

Escovado impasse SF-50 (com parafuso de fixação ao substrato de madeira)

Desenhos

Para a montagem de aço e concreta desenho de suporte isolador de vidro

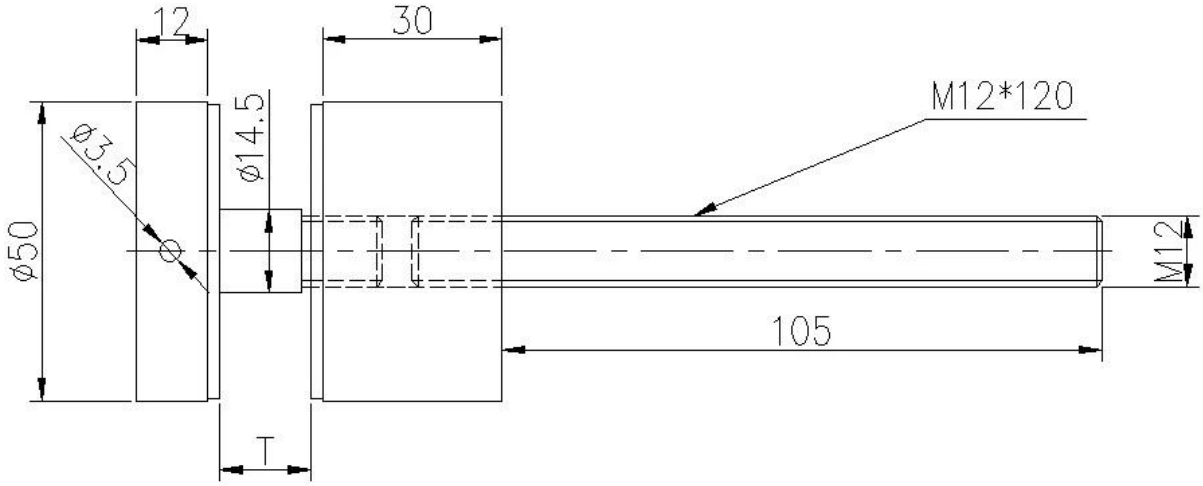

Para a montagem do substrato madeiraf desenho de suporte isolador de vidro

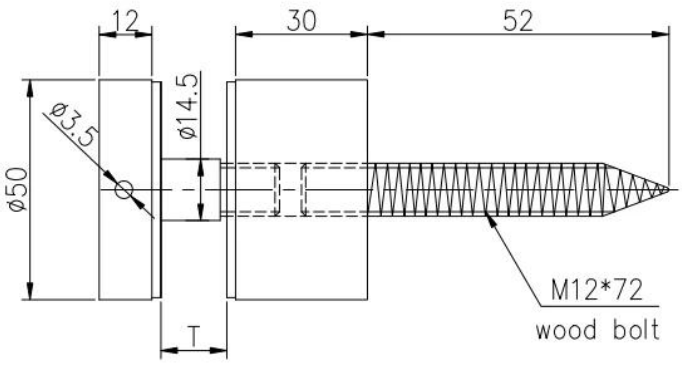

Visualizar projeto

Impasse para o uso de trilhos de vidro interior

Impasse para o projeto da varanda ao ar livre

Impasse para caso trilhos da escada

Embalagem & entrega

-- Uma peça em um saco plástico e, em seguida, em uma caixa. 15-20 caixas em uma caixa.
..--Tempo de entrega: 3-5 dias por via aérea. 10-15 dias pelo mar
..--Prazo de execução regular: 7 dias após o pagamento se producst está em estoques. 15-20 dias após o pagamento, se os produtos não estão em estoques. Isso depende da quantidade.

Preciso de uma cotação ou quaisquer perguntas, por favor deixe uma mensagem.
Ou contacte-me como abaixo a informação. Vou voltar para você logo que possível!
A abertura de qualquer inquérito urgente, por favor entrar em contato no wechat: 973219879
ou o que se passa: + 86 13530506265

KEBIL科比奥®
深圳市朗驰商贸有限公司
SHENZHEN LAUNCH CO., LTD.
朗驰国际有限公司
LAUNCH INTERNATIONAL LIMITED.

董 萍 Doris Dong
Senior Sales Representative
(86) 135 3050 6265

深圳市南山区南山大道1092号亿利达大厦B区3栋5003
Room 5003, Building 3, Yilida Building, No.1092
Nanshan Road, Nanshan District, Shenzhen, China
postal code 518054

(86-755) 8603 7559
(86-755) 8637 2611
sales04@launch-china.cn
www.launch-china.com
www.chinabalustrade.com