A Launch China é fabricante de grades de vidro, grades de cabos e produtos de grades de alumínio há mais de 16 anos. Portanto, nossos conectores de tubo são usados para conectar o corrimão quando não é mais longo o suficiente, ou conectar em canto, ponto final, etc. Abaixo estão alguns tipos de nosso conector de tubo redondo, com desenho anexado. Se você tiver alguma necessidade, não hesite em contactar-nos.

Show de produto

Conector de tubo redondo de 90 graus

Modelo nº: E301

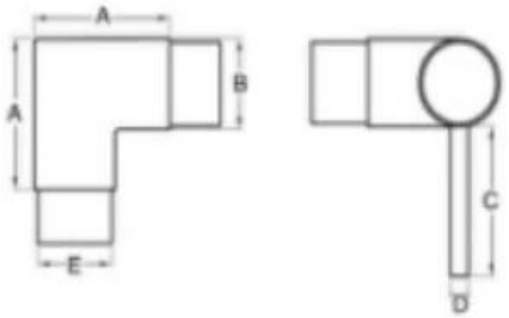

A	B	C	D	E
70	42.4	105	12	39.4
80	50.8	105	12	47.8

Conector de tubo redondo de 90 graus

Modelo nº: E302

KEBIL科比奥®

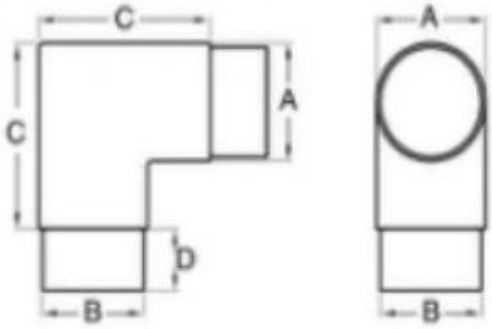

A	B	C	D
42.4	39.4	70	30
50.8	47.8	80	27

Conector de tubo redondo em cotovelo

Modelo nº: E303

KEBIL科比奥®

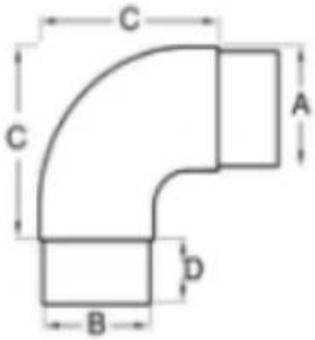

A	B	C	D
42.4	39.4	65	25
50.8	47.8	80	26

Conector de tubo redondo reto

Modelo nº: E304

KEBIL科比奥®

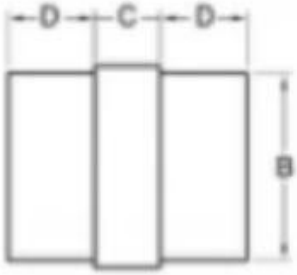

A	B	C	D
12	10	10	10
20	17	10	15
38	35	10	25
42.4	39.4	10	25
50.8	47.8	10	25

Conector de tubo redondo sólido ajustável

Modelo nº: E305

Para tubo de 12 mm

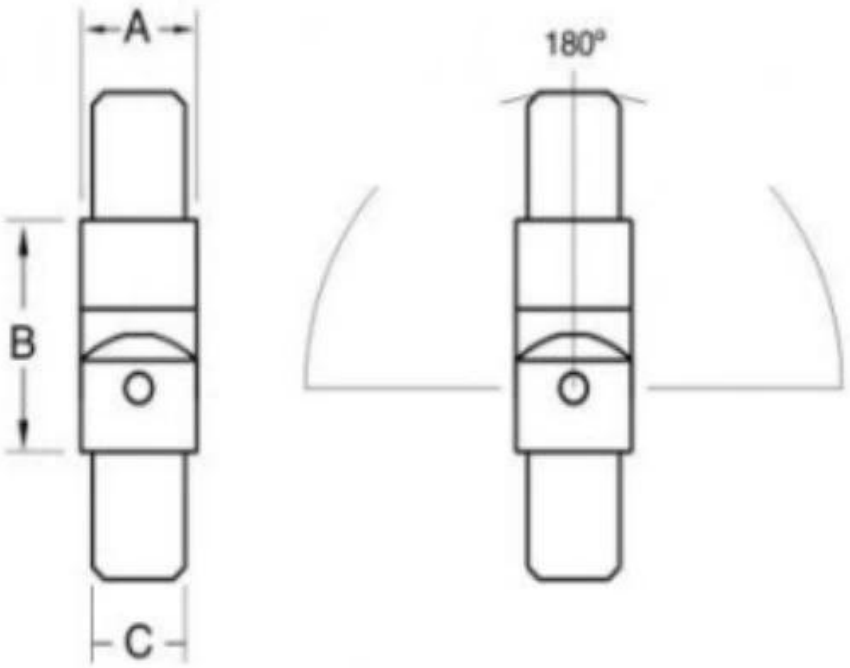

Description:The joint to connect 12mm tubes with graduations between 90° and 180°.				
描述：此接头连接12mm管从90° 到 180°范围变化.				
新编号	旧编号	A	B	C
E305/12	R-12	12	21	10

Para tubo de 20mm

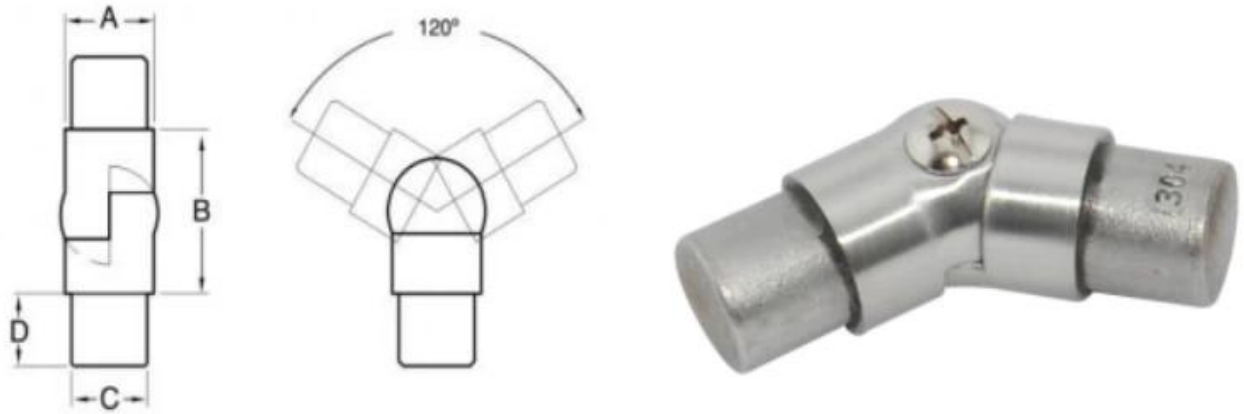

Description:The joint to connect 20mm tubes with graduations between 90° and 180°.					
描述：此接头连接20mm管从90° 到 180°范围变化.					
新编号	旧编号	A	B	C	D
E305/20	R-20	20	34	17	15

Conector de tubo redondo ajustável para tubo de 50,8 mm

Modelo nº: E306

KEBIL科比奥®

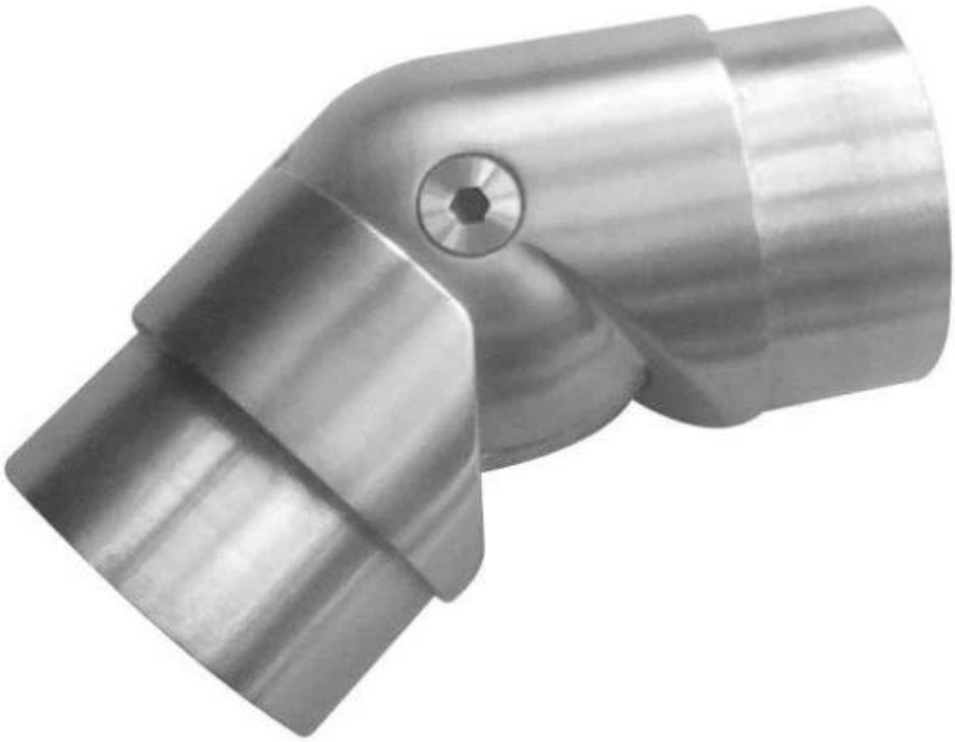

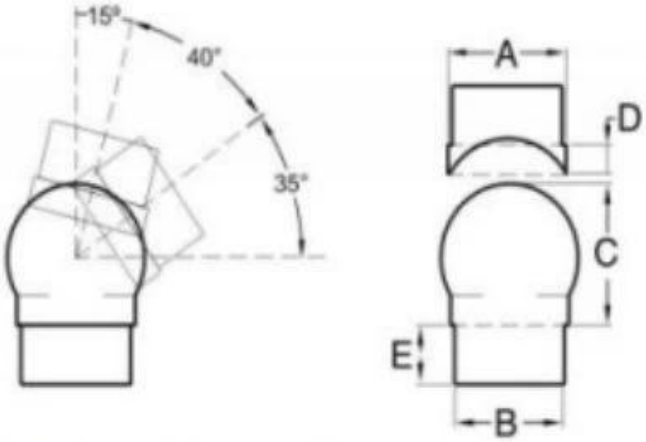

Description:Spherical joint to connect handrail with graduations between 90° and 180°
描述：球面接头连接楼梯扶手从90° 到 180°范围变化.

新编号	旧编号	A	B	C	D	E
E306/43	R-43	43	40	48	10	20

Foto do projeto

Se você tiver alguma dúvida, não hesite em contactar-nos.

Frank Fang

Email: sales02@launch-china.cn

Telefone / WhatsApp / Wechat: +8615906261741