Nossa torneira de vidro Duplex 2205 usou material de alta resistência, resistência à corrosão e longa vida útil, usado em piscinas externas, para suportar o vento e a chuva. Hoje em dia, eles são muito populares em alguns países desenvolvidos de turismo como Austrália, Nova Zelândia, etc.

Mostra de Produto

SBM

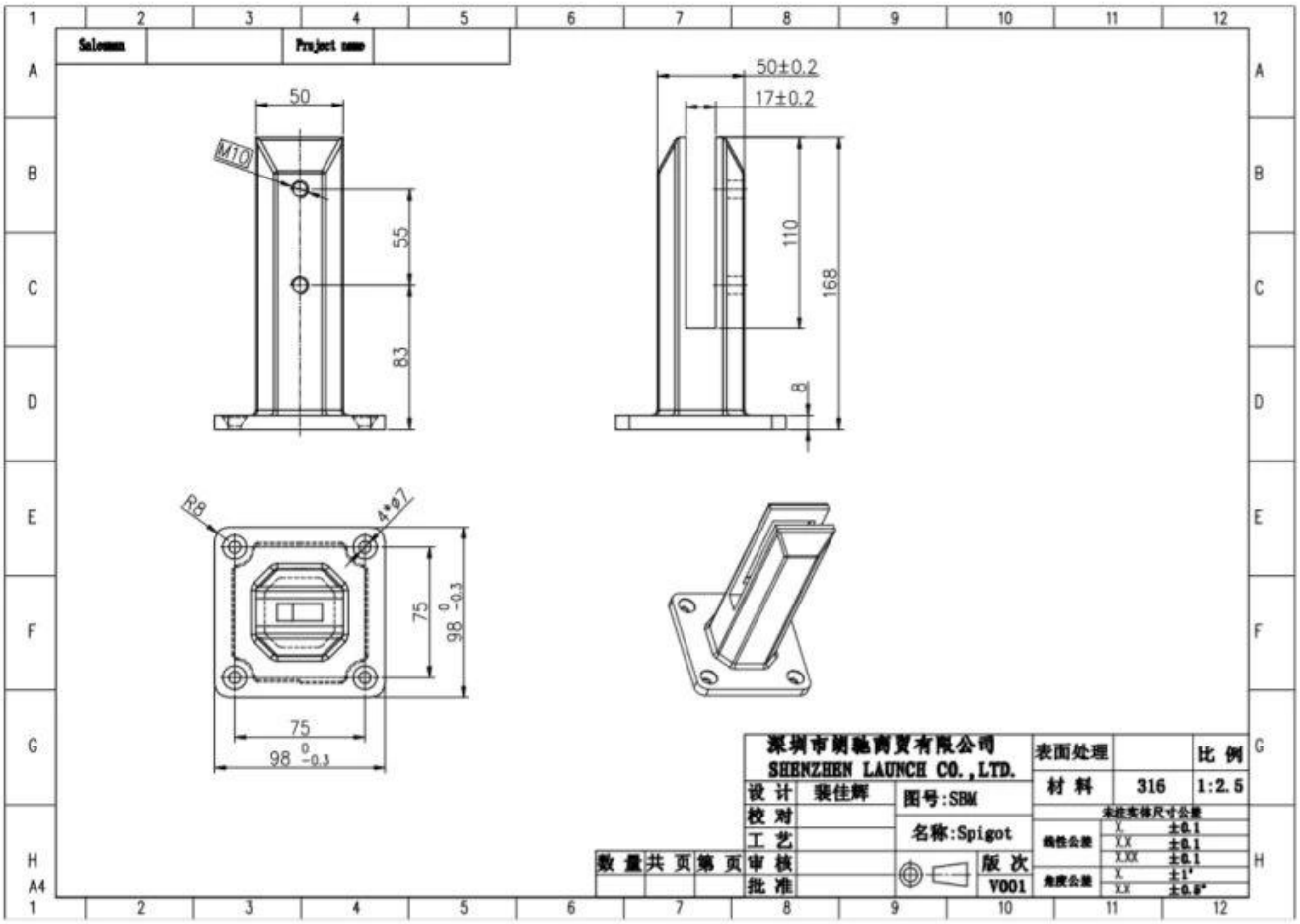
Salesman
Project name
50
M10
55
83
50±0.2
17±0.2
110
168
8
R8
4*Φ7
75
98 0 -0.3
75
98 0 -0.3
深圳市朗驰商贸有限公司
SHENZHEN LAUNCH CO.,LTD.
设 计
装佳辉
校 对
工 艺
审 核
批 准
数 量
共 页
第 页
图号:SBM
名称:Spigot
版 次
V001
表面处理
材 料
316
比 例
1:2.5
未注实体尺寸公差
线性公差
X. ±0.1
X.X ±0.1
X.XX ±0.1
角度公差
X. ±1°
X.X ±0.5°
A4

SBM-3

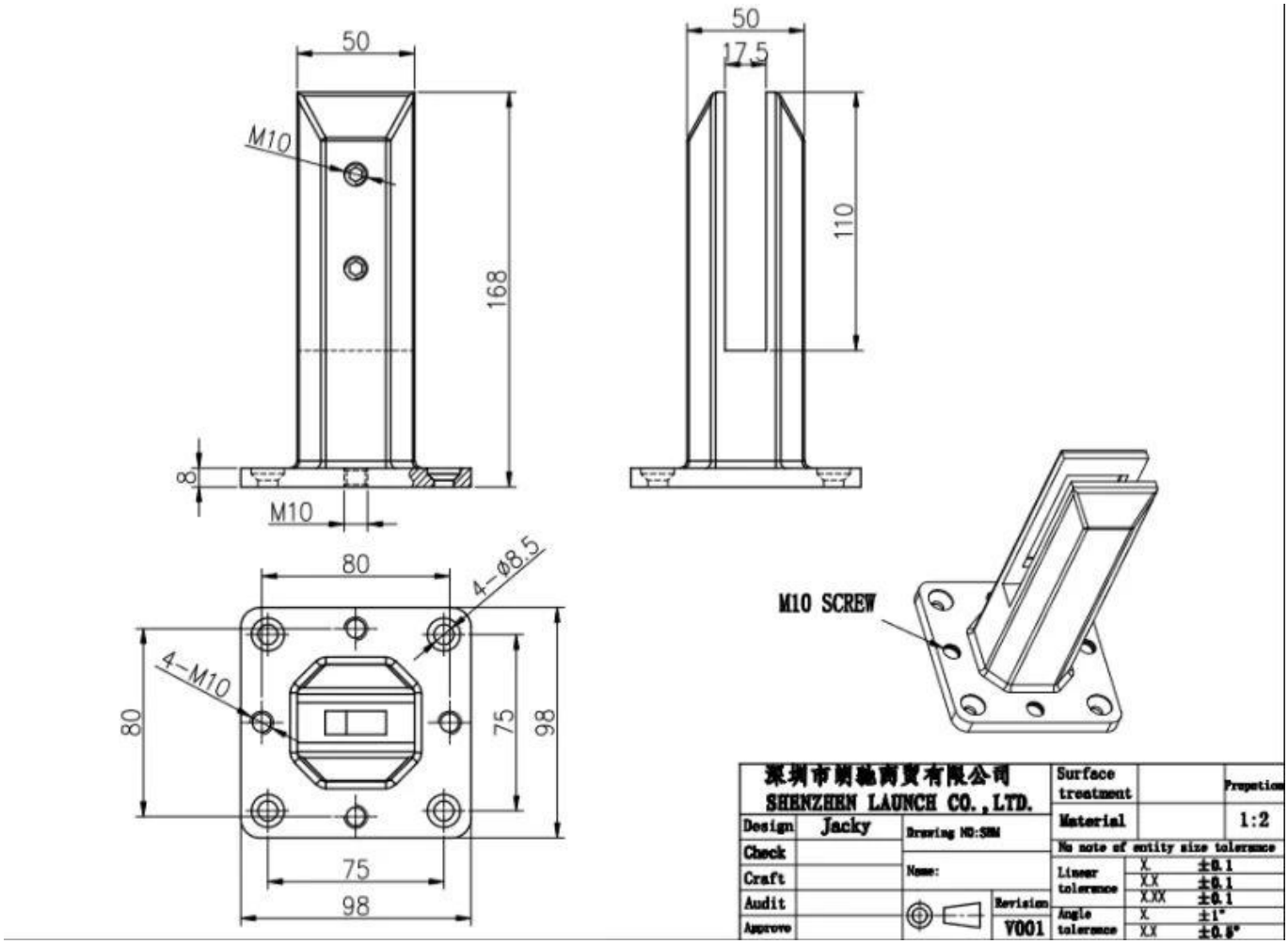

Desenho da placa de nivelamento

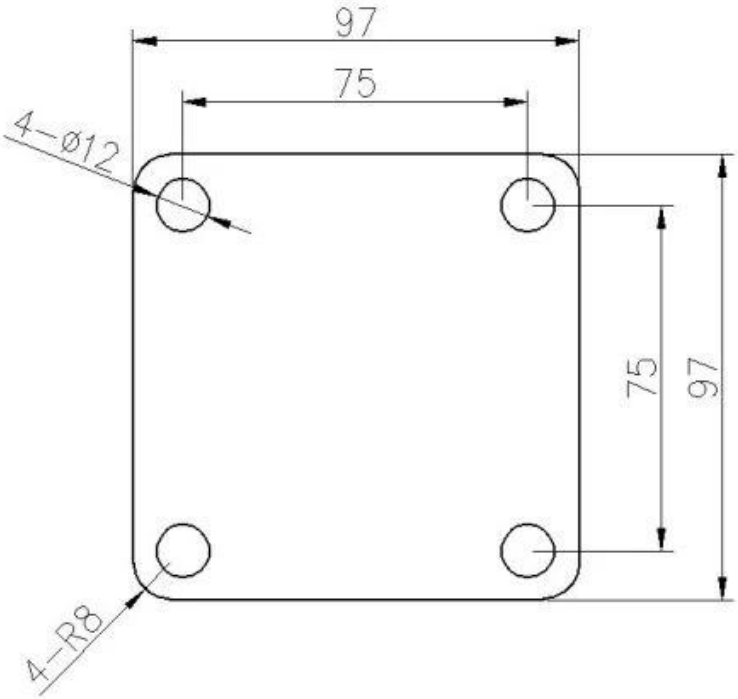

RBM

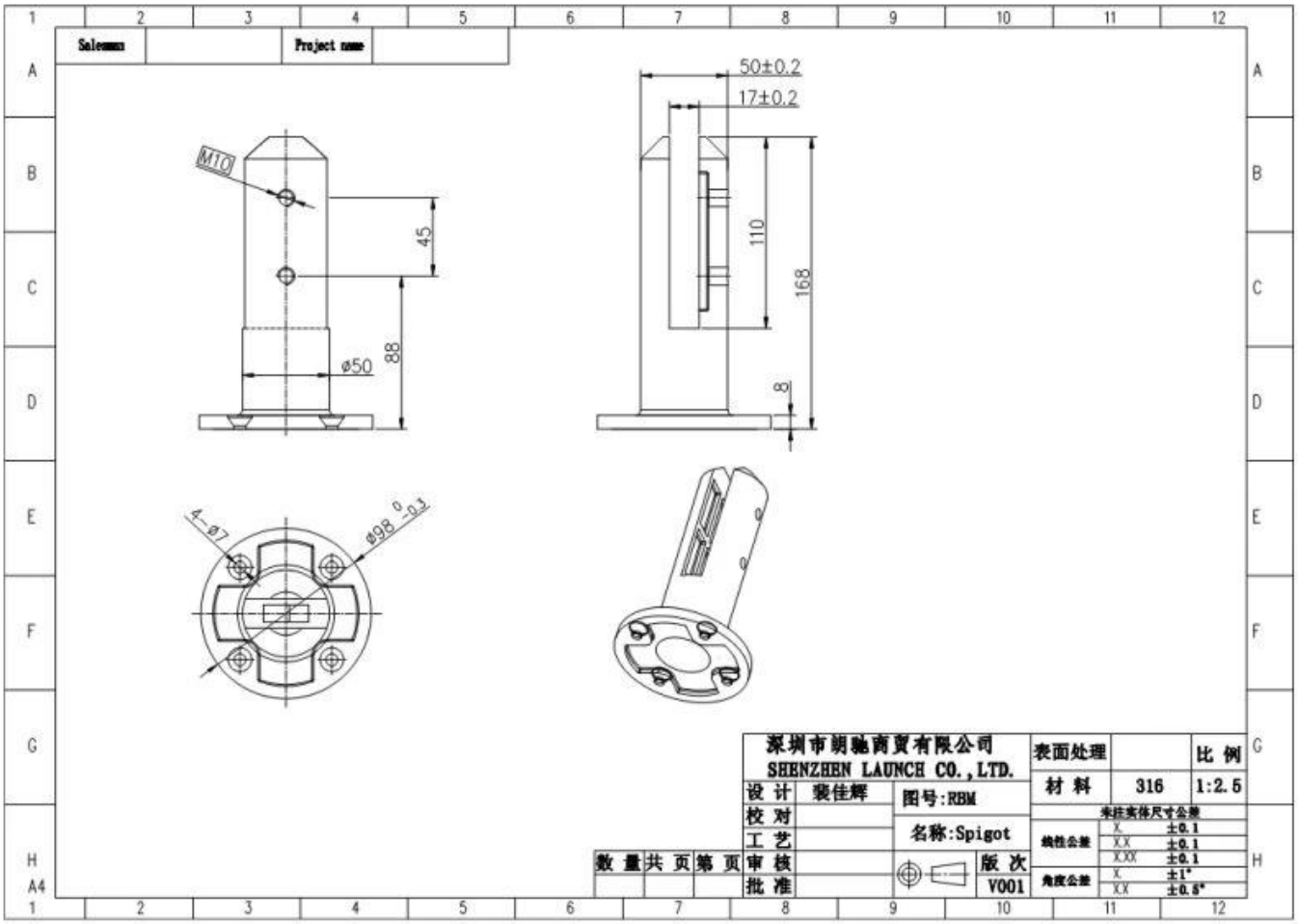
Salesman
Project name
50±0.2
17±0.2
M10
45
110
168
88
ø50
8
4-ø7
ø98 0 -0.2
深圳市朗驰商贸有限公司
SHENZHEN LAUNCH CO.,LTD.
设 计 裴佳辉
校 对
工 艺
审 核
批 准
数 量 共 页 第 页
图号:RBM
名称:Spigot
版 次
V001
表面处理
材 料 316
比 例 1:2.5
未注实体尺寸公差
线性公差 X. ±0.1
X.X ±0.1
X.XX ±0.1
角度公差 X. ±1°
X.X ±0.5°
A4

SCM

2205

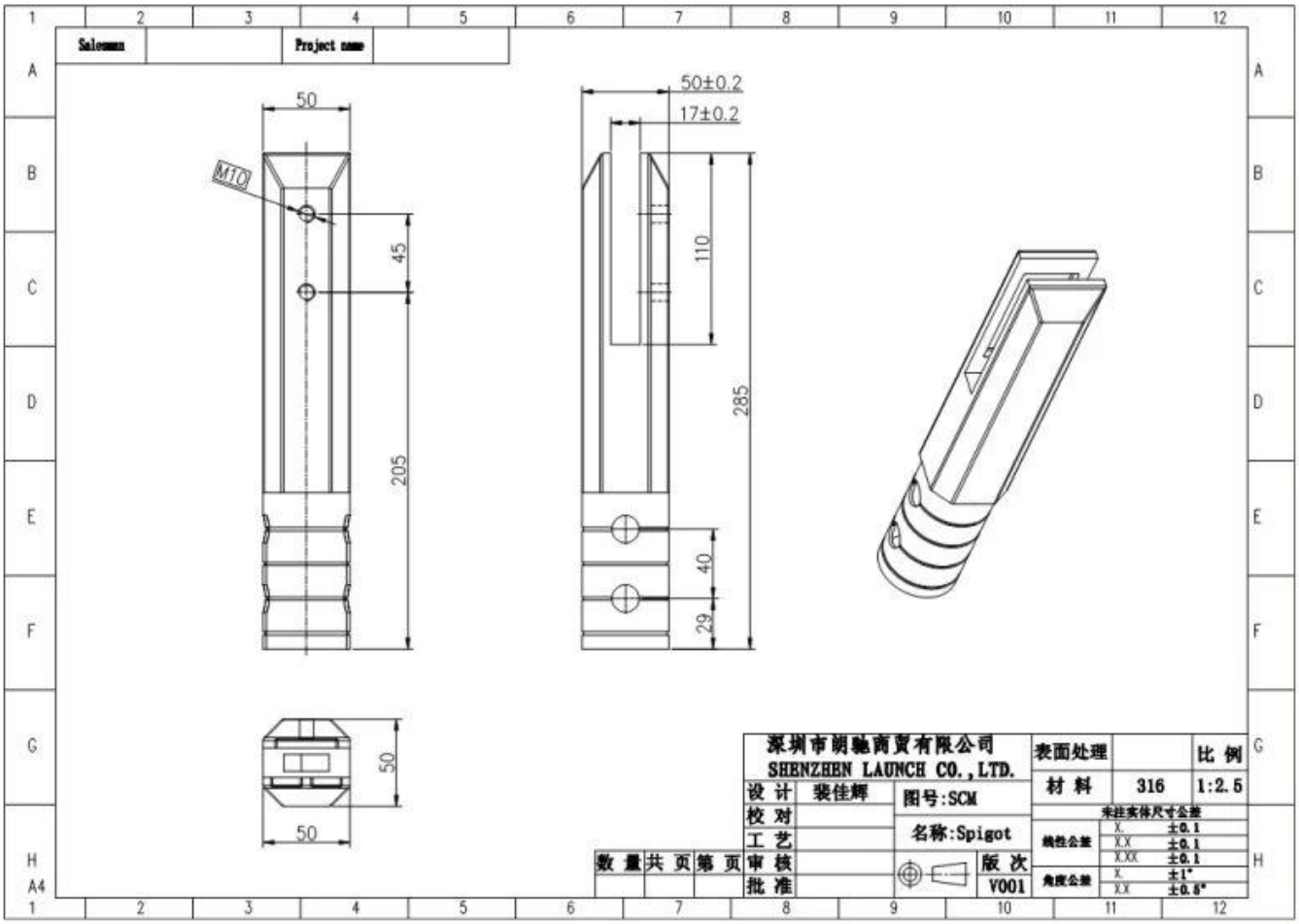
Salesman
Project name
50
M10
45
205
50±0.2
17±0.2
110
285
40
29
50
50
深圳市朗驰商贸有限公司
SHENZHEN LAUNCH CO.,LTD.
设 计
裴佳辉
校 对
工 艺
审 核
批 准
数 量
共 页
第 页
图号:SCM
名称:Spigot
版 次
V001
表面处理
材 料
316
比 例
1:2.5
未注实体尺寸公差
线性公差
角度公差
±0.1
±0.1
±0.1
±1°
±0.5°

RCM

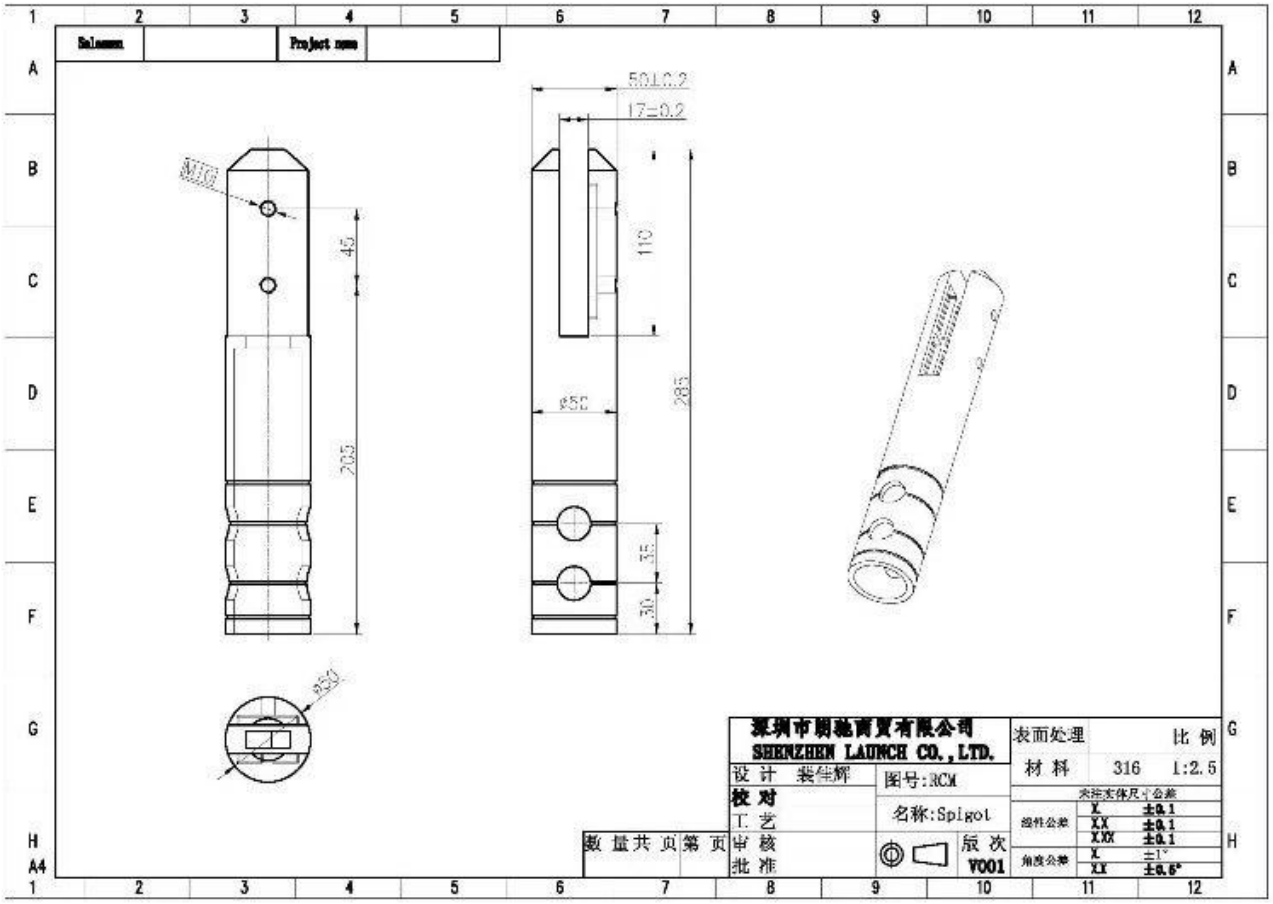

Fotos de produção e embalagem

SCM
2014/03/19

2014/03/19

Fotos do projeto

KEBIL科比奥

Se você tiver alguma dúvida, não hesite em contactar-nos.
Frank Fang
Celular / Wechat / WhatsApp: +8615906261741

Email: sales02@launch-china.cn