Tensão de cabo de aço inoxidável de venda a quente para escada, armários para cabos T803

T803
melhor roupa para fio de 3-6mm de diâmetro

Embalagem:

Desenhando:

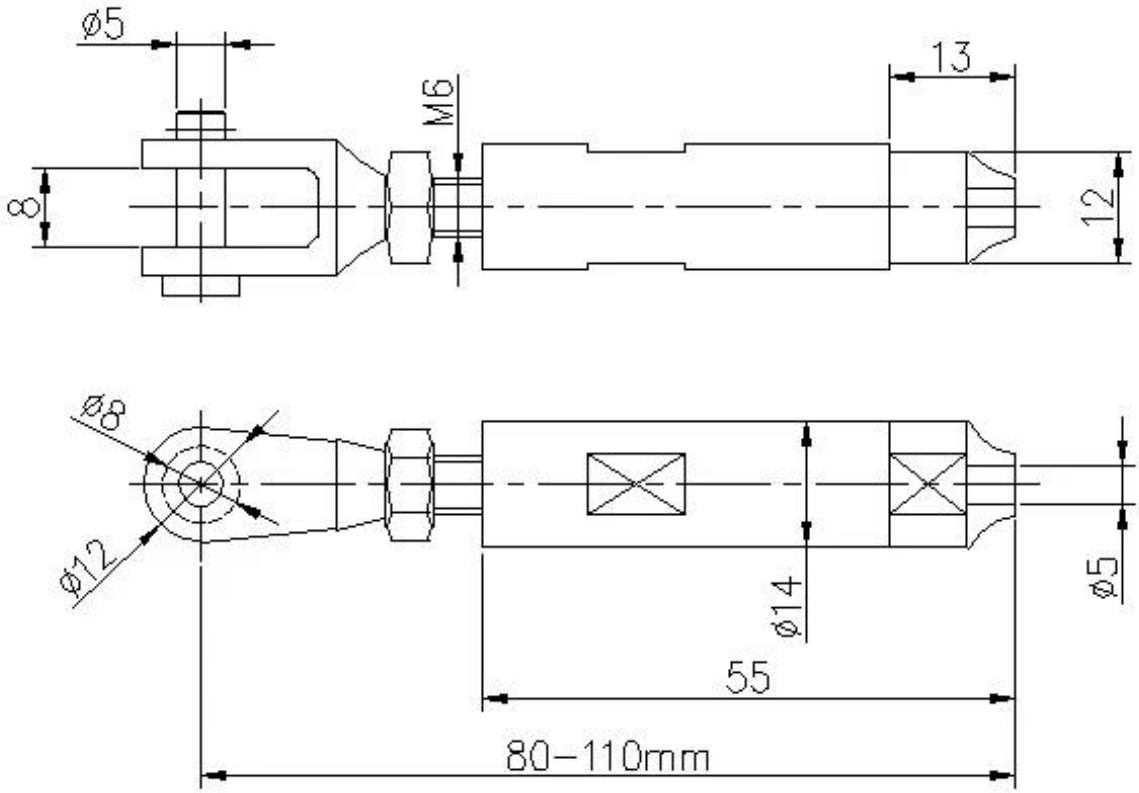

Mostra do projeto:

T803 pode ser usado em madeira, aço e concreto, é preciso mudar o parafuso final. Por favor, consulte os seguintes nossos outros tipos de tensor de cabo vendidos a quente:
T804 melhor terno para cordão de 4-6mm de diâmetro

T807 melhor terno para cabo de 3mm de diâmetro

Contacte-nos para mais informações:

MB / Whatsapp: +8615907334556
E-mail: sales03@launch-china.cn