Petróleo interior Dinâmico Dinâmico Porta de vidro hidráulico dobradiças para portas de vidro de chuveiro interior, temos 180 graus de vidro para dobradiça do tipo de vidro e vidro para a dobradiça do tipo de parede disponível.

Especs. Para dobradiças de porta de vidro hidráulico dinâmico de óleo -

Material	304 aço inoxidável
Terminar	Escovado, polido, preto fosco
Max. Largura da porta de vidro	1000mm.
Max. Peso da porta de vidro	80kg / par de dobradiça
Função	Segurar em 90 graus abertos
Espessura de vidro	8-13.52mm espessura
Montagem	Vidro para parede
Tipo de porta	Oscilante
Ajustável	sim
Aplicar	Enviroment molhado

Exibição de foto para dinâmico dinâmico de vidro dobradiças de porta de vidro hidráulico, modelo # B90 -

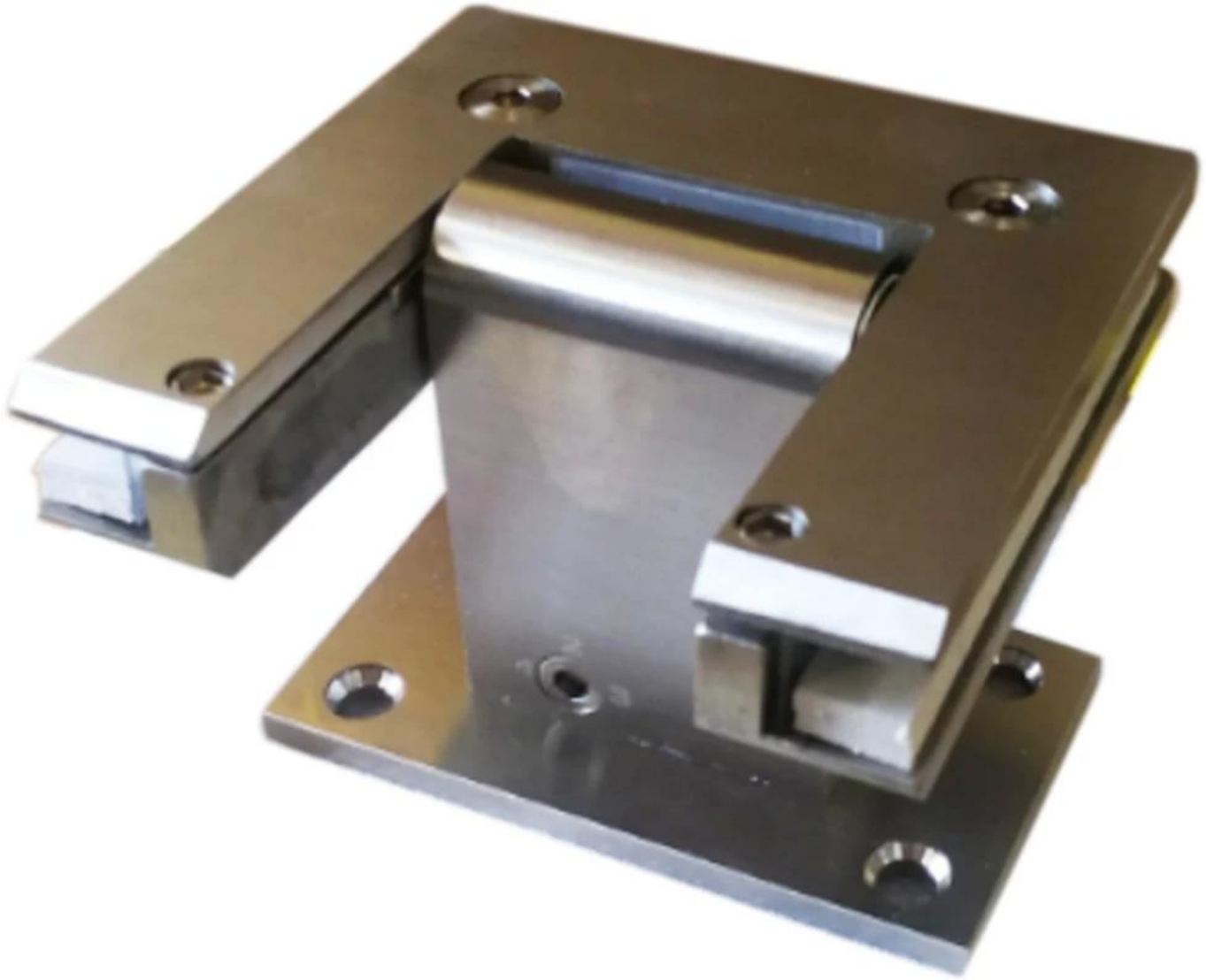

Dimensões para dobradiça de vidro

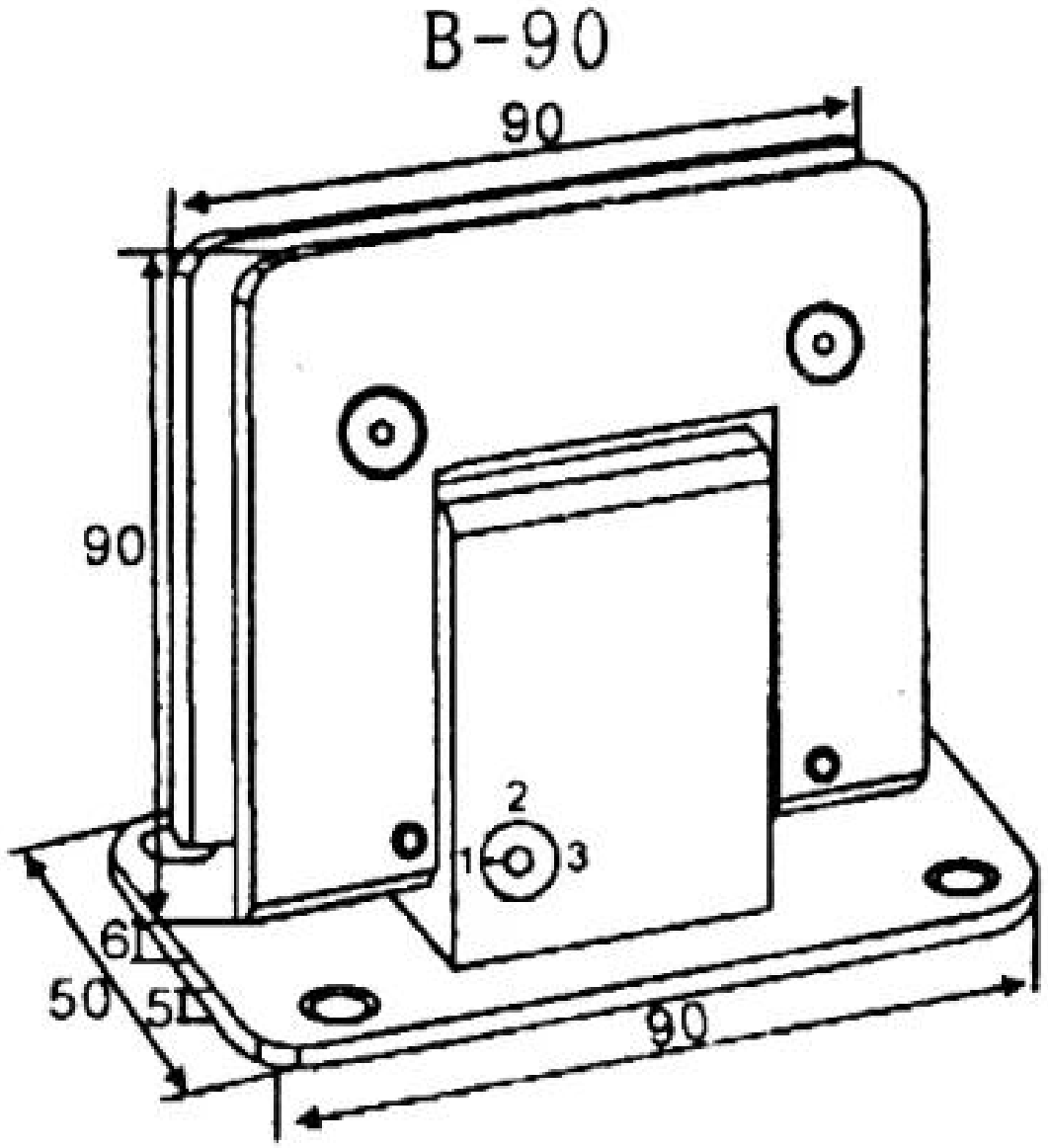

#Production & Embalagem para dobradiças de porta de vidro hidráulico dinâmico de óleo

Instruções de instalação para dobradiças de porta de vidro hidráulico dinâmico de óleo

Vídeo de dobradiças de porta de vidro hidráulico dinâmico de óleo -

Fotos do projeto de dobradiças dinâmicas dinâmicas da porta de vidro da dinâmica aplicadas em salas internas do chuveiro