Kebil Sus316 Aço Inoxidável Aço Inoxidável

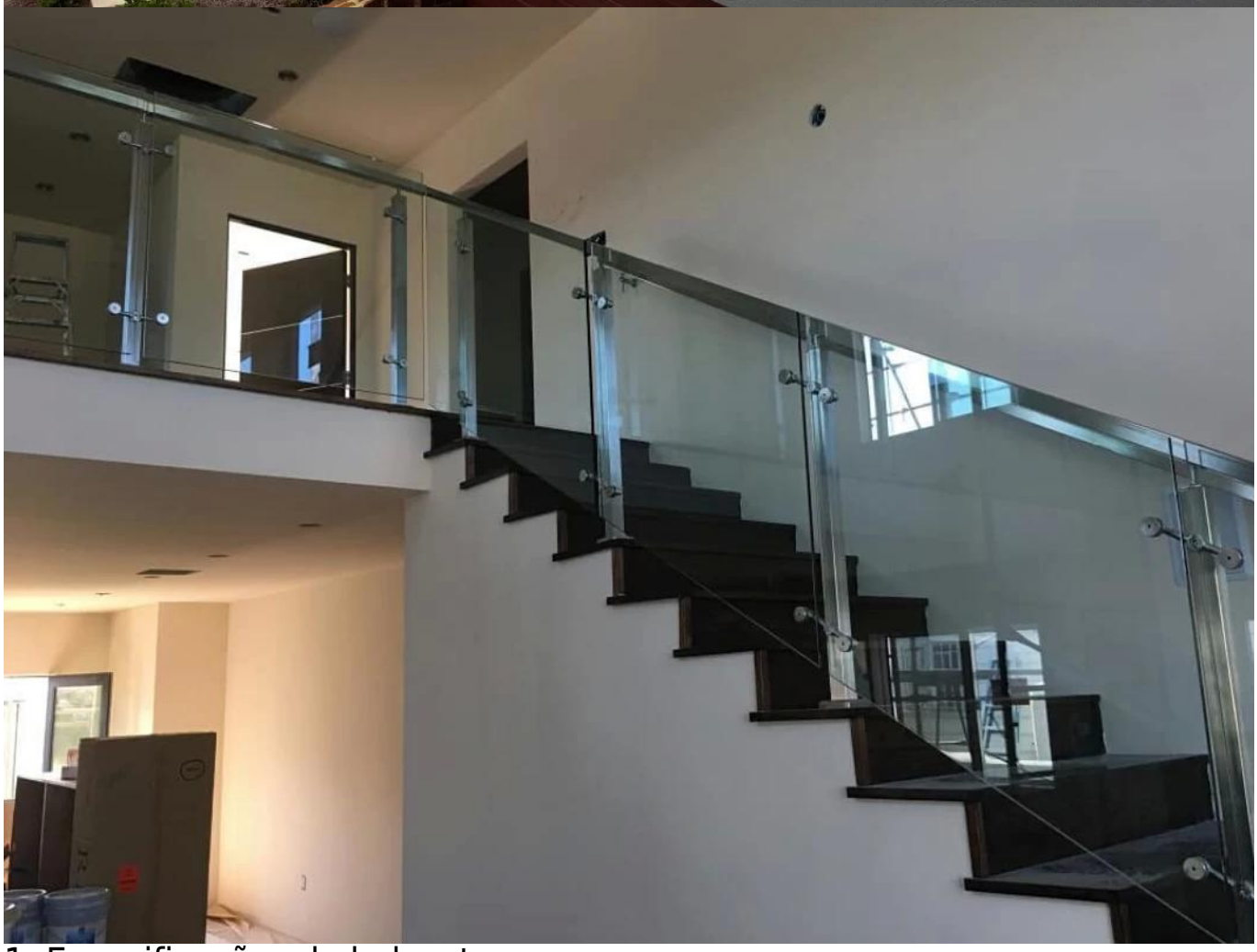

1. Especificações da balaustra :

produtosNome	Balerador de pós-aranha quadrado de aço inoxidável
Nº modelo	LCH-121.
Material	Aço inoxidável 304/316.
Terminar	Escovado ou espelho polido
Tamanho quadrado do post	50 x 50 x 1,5 mm de espessura da parede 40 x 40 x espessura da parede de 1,5 mm
Altura	Customizável
Para espessura de vidro	10-15mm.
Aplicativo	Design de trilhos da varanda Projeto de trilhos da varanda Design de trilhos do deck Design de trilhos da escada

2. Aranha de aço inoxidável Spider Post Dimension Desenho para sua referência:

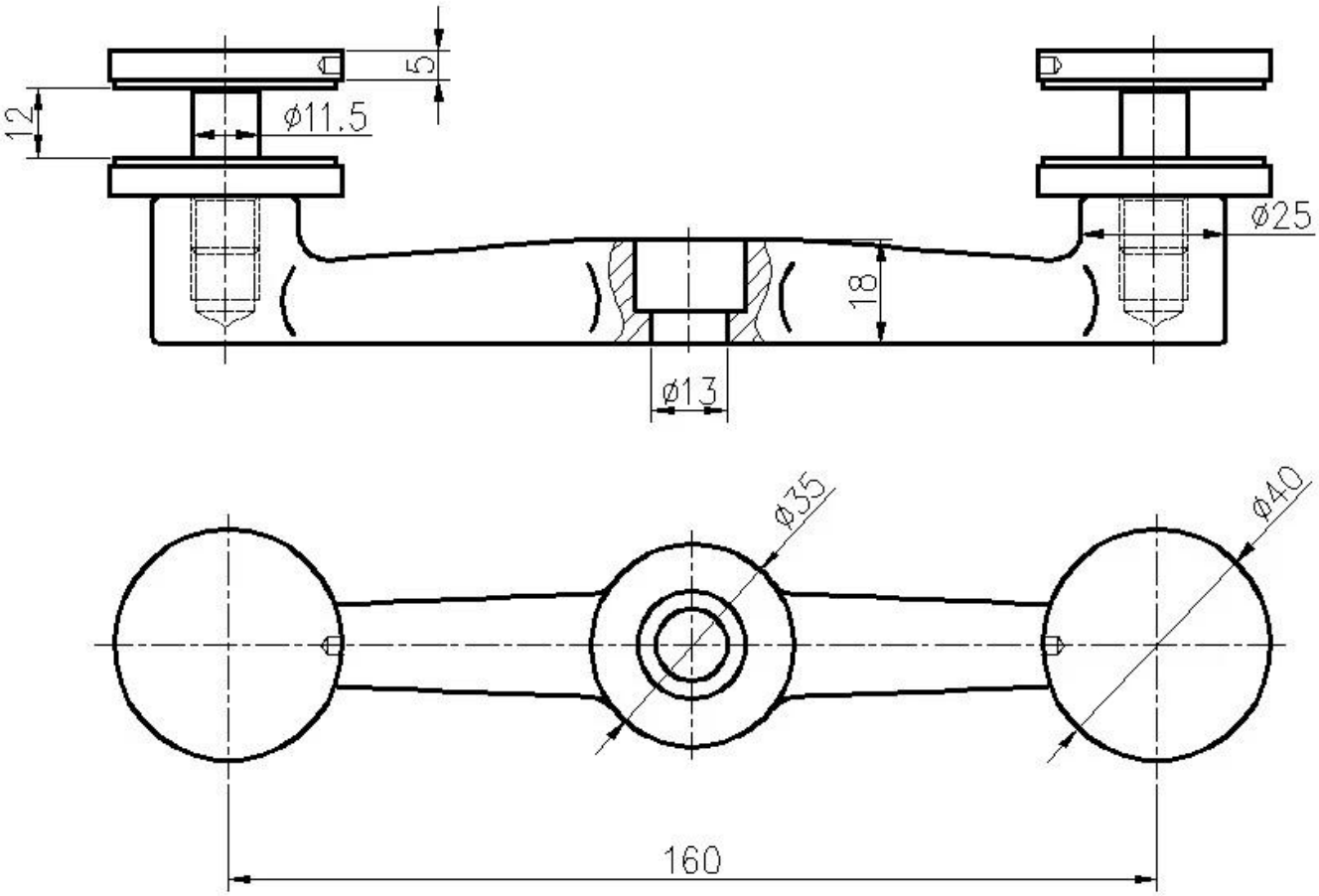
5
12
ø11.5
ø25
18
ø13
ø35
ø40
160

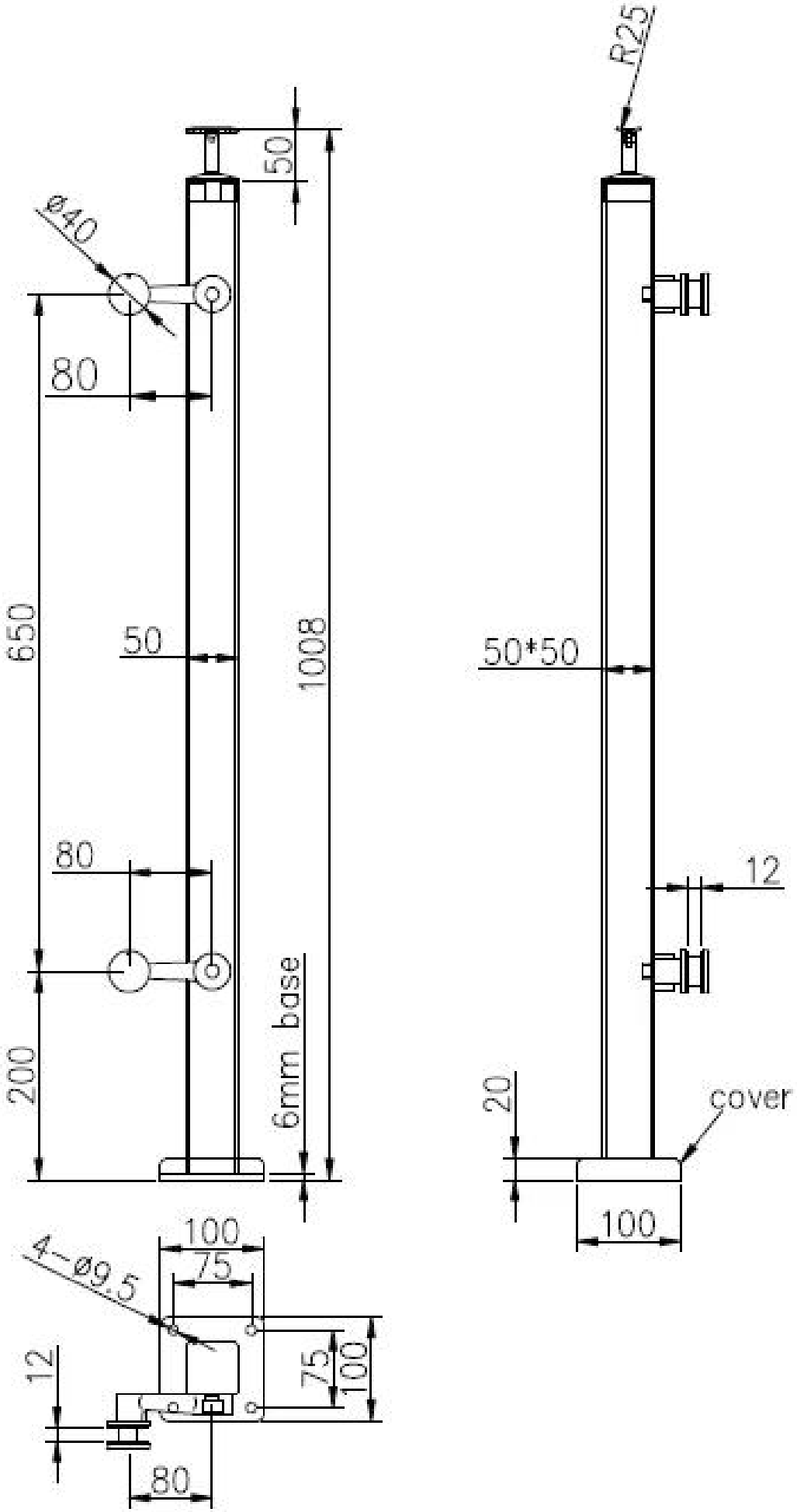
R25
50
ø40
80
650
50
1008
50*50
80
12
200
6mm base
20
cover
100
100
4-ø9.5
75
12
75
100
80

3. Aço inoxidável Aranha Baleração Fotos Postais:
Suporte de corrimão ajustável superior para o corrimão do tubo quadrado ou redondo:

Post intermediário de 2 vias:

Postagem final de 1 caminho:

4. Fotos de embalagem: 1 pc / saco de plástico, 2 - 4pcs / ctn.

Outros tipos de acessórios de aranha:

- Aranha de aço inoxidável encaixe para parede de cortina ou dossel

- Encaixe de aranha OEM para sistemas de balaustrada de vidro

Por favor, entre em contato conosco livremente para mais informações:
E-mail: sales03@launch-china.cn.
Contato: Eve Chow
Whatsapp / hp: +8613686807796